TRAILERS EQUIPMENT

by TRIGANO

2018

01 Electricité



02 Train roulant



03 Quincaillerie





RULQUIN

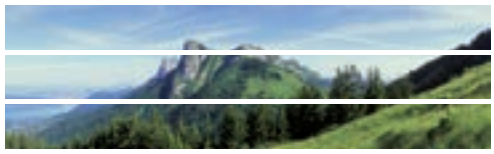

VOTRE PARTENAIRE POUR TOUT L'ÉQUIPEMENT ET LA RÉNOVATION DE VOS REMORQUES

L'actualisation de notre catalogue 2018 s'inscrit dans notre volonté d'ajuster au mieux notre offre aux attentes du marché, de nos clients et des utilisateurs.
Nous proposons dans la mesure du possible un large choix, des produits pertinents et bien adaptés à l'usage, des marques représentatives du marché et bien sûr des tarifs attractifs.
Avec la mise à jour de ce nouveau catalogue TRAILERS Equipment, nous espérons remplir notre mission : répondre à tous les besoins de vos clients pour les pièces détachées et accessoires de la REMORQUE.
Vous cherchez le produit avec le meilleur compromis qualité/prix : optez pour le logo LA MARQUE DE L'EQUIPEMENT DE LA REMORQUE.
Nos équipes sont là à votre service, n'hésitez pas à les solliciter.
Bonne consultation du nouveau catalogue "TRAILERS Equipment".
A très bientôt.



Bagagère



Utilitaire

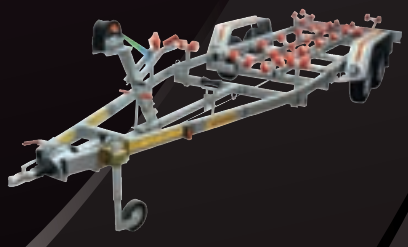

Nautique











PENSEZ AU BLISTER : UNE MANIÈRE EFFICACE ET DYNAMIQUE DE VALORISER VOTRE LINÉAIRE !



PRODUIT EMBALLÉ
Pratique pour mettre sur une broche

Tous les produits concernés dans le catalogue sont signalés par ce logo B



Vrac







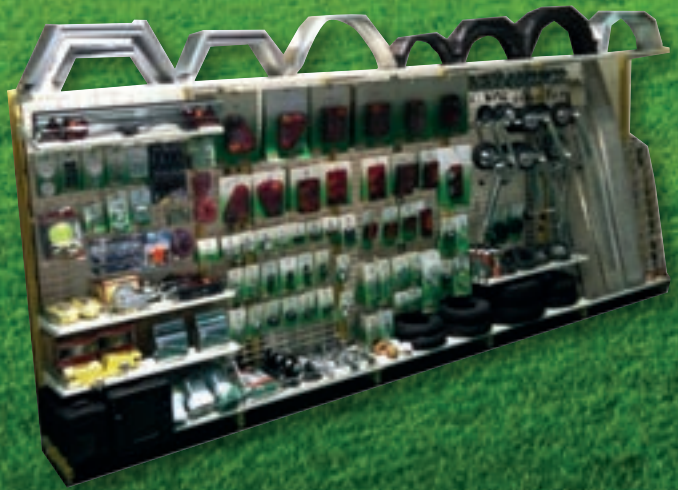



SOMMAIRE

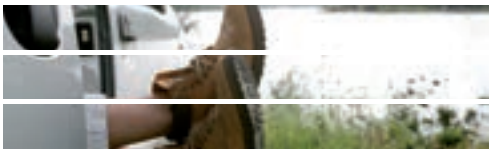

CHAPITRE 1 : ÉLECTRICITÉ



CHAPITRE 2 : TRAIN ROULANT



CHAPITRE 3 : QUINCAILLERIE



INDEX : PAGE 177

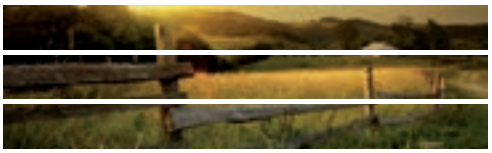

SOMMAIRE

- Réservoir/cuve/eau/gazole ..... p. 4
- Sécurité ..... p. 5
- Batteries ..... p. 6
- Station d'énergie autonome ..... p. 7
- Transformateurs/convertisseurs 12-230 V ..... p. 8
- Electricité 220 V ..... p. 9
- Prises/socles 12 V ..... p. 10
- Testeur ..... p. 11
- Adaptateurs 12 V ..... p. 12
- Câbles ..... p. 13
- Prises 24 V ..... p. 15
- Gyrophares ..... p. 16
- Projecteurs ..... p. 17
- Rampes/éclairage arrière ..... p. 18 à 19
- Connectiques feux ..... p. 20
- Feux arrière ..... p. 21 à 29
- Feux de position ..... p. 30 à 33
- Feux de gabarit ..... p. 34 à 35
- Catadioptres ..... p. 36
- Éclaireurs de plaque ..... p. 37
- Ampoules ..... p. 38
- Fusibles ..... p. 39

- Vidéo de recul ..... p. 40
- Rétroviseurs ..... p. 41
- Anneaux ..... p. 43 à 43
- Chapes/crochets mixtes ..... p. 44 à 45
- Rotules/attelages ..... p. 46
- Accessoires tête attelage ..... p. 47 à 48
- Antivols coiffants/clé/cadenas ..... p. 49 à 51
- Têtes attelage non freinées ..... p. 52 à 53
- Têtes attelage freinées ..... p. 54 à 56
- Stabilisateurs ALKO ..... p. 57
- Commandes de freinage/pièces détachées ALKO ..... p. 58 à 63
- Commandes de frein/pièces détachées RTN/GOETT ..... p. 64 à 65
- Commandes de frein/pièces KNOTT ..... p. 66 à 71
- Colliers à boulonner ..... p. 72 à 73
- Roues jockey ..... p. 74 à 79
- Galets roue jockey ..... p. 80 à 81
- Béquilles ..... p. 82 à 84
- Vérins ..... p. 85 à 87
- Déplace remorque ..... p. 88 à 91
- Essieux non freinés/pièces détachées ..... p. 92 à 100
- Essieux freinés/pièces détachées ..... p. 101 à 107
- Câble/tringles de frein ..... p. 108 à 109
- Vis de roues ..... p. 112
- Antivols de roue ..... p. 113
- Roues/jantes 8, 10, 12, 13, 14" ..... p. 114 à 115
- Support roue de secours ..... p. 116
- Garde-boue métal/plastique ..... p. 117 à 119
- Cales de roues ..... p. 120 à 121
- Pompes/crics ..... p. 122

- Charnières ..... p. 123
- Grenouillères ..... p.124 à 126
- Poignées ..... p. 127 à 129
- Plancher/aération/mastic ..... p. 128
- Coffres ..... p. 130 à 131
- Bâches/filets ..... p. 132 à 133
- Arrimage ..... p. 134 à 135
- Sangles ..... p. 136 à 139
- Rampes aluminium ..... p. 140 à 147
- Rails/porte-vélos ..... p. 148 à 149
- Treuils ..... p. 150 à 157
- Treuils électriques ..... p. 158 à 159
- Boulonnerie ..... p. 160 à 161
- Nautisme ..... p. 164 à 165
- Pompes hydrauliques ..... p. 166 à 167
- Vérins hydrauliques ..... p. 168
- Accessoires hydrauliques ..... p. 169
- Vérins à gaz ..... p. 170 à 173

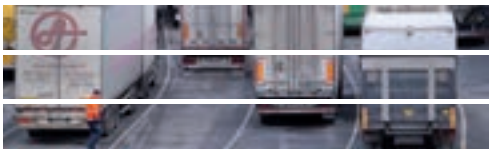

STATION SERVICE GAS-OIL



→ **7507**



→ **7509** → **7508**

→ **7507**

Station gazoil 200 L
80 x 60 x 59 cm - 19 kg.

→ **7508**

Station gazoil 430 L
116 x 76 x 73 cm - 48 kg.

→ **7509**

Capot pour station 430 L
Peut être monté sur côté droit ou gauche.

Conforme ADR

Stations Easy Mobil
Station de ravitaillement gas-oil prête à l'emploi. Conforme ADR.

- Réservoir 200 ou 430 litres en polyéthylène, simple paroi.
- Dispositif de rangement du flexible de distribution.
- Passage de sangle pour arrimer la cuve.
- Passage de fourches intégré.
- Bouchon de remplissage avec tube antimousse.
- Soupape de surpression et d'aération.
- Pompe électrique auto-amorçante 12 V (garantie 3 ans), pistolet automatique, 4 m de câble électrique et 4 m de flexible de distribution (45 L/min).

Station service gas-oil

- Cuve mobile MULTI 340 litres.
- Pompe électrique auto-amorçante Chematic avec pistolet automatique, 4 m de tuyau de distribution et 4 m de câble électrique.
- Capot en polyéthylène avec structure de renfort en acier galvanisé et serrures à clé individuelle. Homologuée transport pompe non montée.
- Alimentation de la pompe : 12 V. Débit : 40 L/mn.
- Dimensions (hors tout): 128 L x 79 l x 87 h en cm. Poids : 100 kg.



Homologué ADR

→ **7528**

Cuve mobile 340 litres

- Paroi interne en polyéthylène haute densité (PEHD) et paroi externe en acier galvanisé.
- Indicateur de niveau.
- Socle pied en acier galvanisé solidaire de la cuve.
- La conception du socle palette permet une prise omnidirectionnelle (sens largeur et longueur) par transpalette ou par chariot élévateur.
- Ravitaillement de la cuve par pistolet automatique.



Rétention intégrée



RÉSERVOIRS CARBURANT



Jerrycan plastique

→ **1209A**
Volume 20 L.
Dim. : 340 x 230 x 370 mm.

→ **1209**
Volume 10 L.
Dim. : 170 x 300 x 290 mm.



Jerrycan métal

→ **1205A**
Volume 20 L.

→ **1206A**
Volume 10 L.

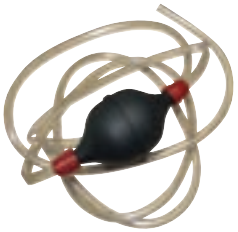

→ **5139** B
Pompe syphon pour tout carburant. L 1,90 m.



→ **1207A**
Bec verseur rigide.

RÉSERVOIR EAU



7525

- Contenance : Cuve 1000 litres.
- Dim (cm) : 174 L x 100 l x 101 h
- Poids 160 Kg

Cuve d'arrosage sur plateau

- Patins et plateau en acier peint (avec point d'ancrage)
- Groupe motopompe HONDA 130 L/min
- Dévidoir conçu pour 25 mètres de tuyau Ø 19 mm
- Soupape de surpression permettant de protéger la motopompe
- Sangles d'arrimage cuve
- Plateau permettant le passage de fourches en latéral ou en frontal

Système permettant :

- Arrosage : circuit équipé d'une soupape de sécurité avant la pompe
- Remplissage de la cuve à partir d'un point d'eau grâce au kit d'aspiration fourni (7 m de tuyau)
- Brassage de l'eau dans la cuve avec d'éventuels additifs (ex : fertilisants)
- Vitesse limitée à 25 km/h due à l'absence de paroi antiroulis
- Trou d'homme avec couvercle Ø 380 mm, monté sur charnière et manchette intérieure anti-vagues

SÉCURITÉ DES PERSONNES



4241 B

Gilet de sécurité
Modèle court-taille très large.
Maille polyester.
Norme EN471.
Bandes réfléchissantes Classe II.



3458T B

Triangle de présignalisation homologué
Obligatoire pour tracter une remorque ou une caravane. Livré dans une boîte extra plate.

4296

Trousse 1ère urgence
En coffret plastique
210 x 140 x 55 mm :
1 rouleau de sparadrap
1 boîte de 4 gants isolants
1 boîte de 6 pansements pré-découpés
1 sachet de compresses gaze stériles
1 bande nylon 3 m x 7 cm
1 bande nylon 3 m x 4,5 cm
2 tampons alcool isopropylique
2 serviettes rafraîchissantes
2 serviettes désinfectantes
2 serviettes antimoustique
1 paire de ciseaux
1 pince à échardes

26 articles





4267

Couverture de survie
Dim : 210 x 160 cm.
Préserve du froid, de la chaleur et des rayons solaires.

Ampoule sonore de recul

6798 B

Ampoule de recul à led
12 V ≈ 100 db.
Culot BAY9S.
2,3 W - 140 lumen
Dim. 50 x 26 mm.



EXTINCTEURS



0691

Extincteur portatif 1 kg
Poudre ABC.
Pression auxiliaire.
Livré avec support.
Corps en acier.



0692

Extincteur portatif 2 kg
Poudre ABC.
Pression auxiliaire.
Livré avec support.
Corps en acier.

BATTERIE À DÉCHARGE LENTE



Batterie de cellules semi-stationnaires Full Energy
Batterie à décharge lente spécialement conçue pour une utilisation sur la durée.
Performance : plaques épaisses avec un maximum de matière active permettant une excellente efficacité en cyclage. Séparateurs pochette fibre de verre pour une meilleure tenue aux vibrations et une utilisation intensive (heavy duty).
Fiabilité/sécurité : batterie sans entretien grâce à l'utilisation d'alliages hybrides.
Double couvercle permettant une inclinaison de la batterie jusqu'à 45° sans perte d'électrolyte.
Pratique : hauteur réduite pour faciliter l'installation. Poignée intégrée au couvercle. Coude et tuyau de dégazage fournis. Recyclable à 95%.

3102A
80 AH. Dim. 278 x 175 x 190 mm. Poids 21 kg.

3103A
110 AH. Dim. 354 x 175 x 190 mm. Poids 26 kg.

Batterie de démarrage Full Start
Batterie chargée liquide de qualité automobile, également utilisable comme batterie auxiliaire.
Performance : nombre de plaques élevé pour un maximum de puissance.
Fiabilité/sécurité : séparateurs pochette micro-poreux pour éviter les courts-circuits (cause la plus fréquente de défaillance). Batterie sans entretien grâce à l'utilisation d'alliages hybrides. Couvercle à dégazage centralisé pour évacuer les gaz à l'extérieur.
Grilles en coulée gravité, réduisant la corrosion interne. Poignée intégrée au couvercle.
Coude et tuyau de dégazage fournis.
Recyclable à 95%.



Economique

3100A 80 AH (670 A).
Dim. 278 x 175 x 190 mm.
Poids 19,5 kg.

3101A 92 AH (850 A).
Dim. 354 x 175 x 190 mm.
Poids 23,5 kg.



3198 vrac

802506B B
Coupe circuit 12/24 V, 300 A.



3138 B
Cosses de batterie idéales pour l'installation sur toutes les batteries. Se clipsent sur la cosse par simple mouvement vertical du couvercle. Rouge pour le +. Bleu pour le -.

CAISSES POUR BATTERIE

Caisses pour batteries en matière plastique résistant au gazoline et aux acides. Livrées avec sangles.

Pour fixation voir brides nautiques p. 160



3150
Dim. : L. 270 x l. 195 x H 200 mm

3151
Dim. : L. 390 x l. 190 x H 200 mm

CHARGEUR BATTERIE COMPACT

La recharge automatique applique la charge la plus rapide, basée sur la taille de la batterie.
- Comprend des réglages pour les véhicules standard et START/STOP.
- Inclut des outils de réparation de batterie pour augmenter les performances et l'autonomie de la batterie.
- Comprend les outils suivants d'analyse de batterie et d'alternateur :
- Tension de batterie, s'affiche comme un % de l'état de tension d'une batterie.
- Test de puissance au démarrage, mesure la chute de tension pendant le démarrage du moteur pour identifier les problèmes de batterie potentiels.
- Contrôle de l'alternateur, test de la performance de recharge de l'alternateur du véhicule.
- Des voyants LED indiquent le mode de charge spécifique sélectionné.
- Tous les modèles comprennent un réglage de charge d'entretien.
- Protection de polarité.
- Pinces de batterie totalement isolées.







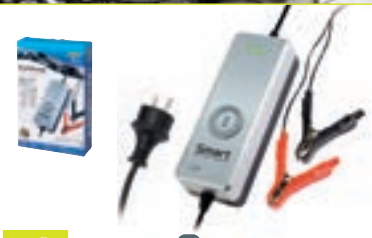

	4040+	4042+
Capacité de la batterie	2-90 Ah* 2-140 Ah**	12-300 Ah
Courant de charge	4 A	variable jusqu'à 12 A
Tension nominale	12 V	12 V
Pinces de batterie, longueur de câble	1,8 m	1,8 m
Mode recharge hivernale	-	
Test de tension de batterie	-	
Test de l'alternateur	-	
Test de puissance au démarrage		
Test de performance de batterie (CCA)		
Réglage mode entretien pinces batterie seulement		-

4042+ B
Chargeur 12 A.

4040+ B
Chargeur 4 A.

6635
Chargeur de batterie intelligent 5 A 12 V
8 cycles de charge automatique.
Voltage de charge en :
- normal : 14,4 V
- AGM : 14,7 V
- reconditionnement : 15,8 V
Dim. 202 x 75 x 50 mm. Poids 600 g.
Câble 2 x 1 m + allonges avec pinces croco et œillets.





GROUPES ÉLECTROGÈNES INVERTER

La technologie Inverter :
D'une sécurité absolue pour les appareils électroniques exigeants, elle garantit une haute qualité de courant avec une stabilité de tension et de fréquence de votre groupe à + ou - 1 % de la valeur nominale. En adaptant le régime du moteur à la charge demandée, la technologie Inverter permet de réduire les émissions polluantes et le bruit, et de consommer moins de carburant. Autre atout : une compacité et une légèreté pour un plus grand confort d'utilisation.

Eclairage, froid, eau chaude, équipement informatique, électroménager… Difficile d'imaginer le quotidien sans le confort permanent de l'électricité. Les groupes électrogènes vous assurent du courant partout où il n'est pas disponible quand vous voulez. Les produits répondent aux besoins des loisirs en plein air, du bricolage et vous libèrent de toute contrainte.

Les groupes électrogènes VECH LINE sont légers, compacts et silencieux. Grâce à la technologie Inverter, le régime moteur s'adapte à l'utilisation.
Ils sont d'un rapport qualité/prix exceptionnel pour une garantie de 2 ans. Un vrai partenaire dans vos travaux…

Vechline Power

Economique et efficace

Modèle	3906 - 1000i	3907 - 2000i
Puissance maxi (W)	850 W (10S)	1800 W (10S)
Tension nominale (V)	230 V	
Niveau sonore db (A) LWA	70	72
Marque moteur	140F - 4 temps	TGF100 - 4 temps
Carburant	Essence (sans plomb)	
Dimensions L x l x h en cm / Poids (kg)	45 x 25 x 38 / 12,50	53 x 29 x 45 / 20
Réservoir (L)	1,6	2,8
Sécurité huile / Disjoncteur thermique	oui / oui	
Alternateur type	Inverter / Régulation électronique	
Nombre de sortie 230 V / 12 V	1 / non	2 / oui
Garantie pour un usage pour les particuliers	2 ans pièces et main d'œuvre	
Accessoires fournis	entonnoir, outils -	entonnoir, outils câble 12 V



→ **3906**

→ **3907**

STATIONS D'ÉNERGIE AUTONOMES



→ **3125**

Energie portable 5 en 1 robuste
Station d'énergie portable avec démarrage de secours, indispensable pour les loisirs et le travail. Usages multiples grâce à ses 5 fonctions intégrées :
- Aide au démarrage de la batterie du véhicule
- Compresseur à air 18 bars avec manomètre
- Convertisseur 200 W
- Éclairage de travail LED
- Deux prises alimentation 12 V

Structure robuste et stable en matière plastique avec revêtement partiel en caoutchouc. Transport aisé avec poignée. Rechargeable en 12 V et 230 V (adaptateur et câbles sont inclus).
Dim. 270 x 215 x 225/305 mm. Poids 8 kg. Garantie 2 ans.

AIDE AU DÉMARRAGE AU LITHIUM

Pourquoi choisir un Jump Start de nouvelle génération au Lithium LifeP04 ?
- La durée de tenue
- La capacité de démarrage
- Les cycles de charges
- L'inversion de courant
- La durée de vie
- La sécurité



Economique et efficace

Caractéristiques
- 2 sorties USB 2.0, 5 V / 1 A et 2,1 A pour recharger des tablettes et téléphones portables.
- Sorties DC (12 V / 8 A) afin de sauvegarder les données lors d'un changement de batterie.
- Lampe LED de travail intégrée.
- Ecran LCD affichant les informations sur les batteries internes.
- Livré avec chargeur 12 V et 220 V.







Description	6459	6458
Aide au démarrage au lithium pour batterie 12 V	200 A (max 400A)	300 A (max 600A)
Pour véhicule diesel	maxi 2,5 L	maxi 3 L
Capacité	9,6 Ah (2,4 Ah x 4 pièces) 12,8 V	12 Ah (3 Ah x 4 pièces) 12,8 V



CONVERTISSEURS 12-230 V

Convertisseurs permettant de transformer le 12 V courant continu, en 230 V courant alternatif.

Modèle	
Voltage continue Entrée	10,5 à 15 V
Tension sortie	230 V
Fréquence de sortie	50 Hz ± 3%
Protection de surchauffe	Oui
Protection de surcharge	Oui
Protection de court-circuit	Oui



3951

Technologie Soft-Start

Modèle	3950	3951	3952	3953	3954	3955
Puissance continue Sortie	150 W	150 W	300 W	600 W	1000 W	1500 W
Puissance maxi en pic	300 W	300 W	600 W	1200 W	2000 W	3000 W
Dimensions L x W x H (mm)	Ø 7 x 170	160 x 105 x 65	190 x 105 x 65	240 x 105 x 65	250 x 140 x 80	280 x 140 x 80
Poids approximatif	460 g	600 g	815 g	1120 g	1780 g	2330 g
Longueur câble	55 cm/1,5 mm²	55 cm/1,5 mm²	55 cm/3 mm²	55 cm/6 mm²	50 cm/13 mm²	50 cm/21 mm²
Inclus	prise allume cigare	prise allume cigare	câble + connecteurs	câble + connecteurs	câble + connecteurs	câble + connecteurs

Conforme aux normes européennes CE, EMARK, ROHS, REARH (2014/30/EV et 2014/34/EU) - Fusible extérieur

3950



Avec 2 prises USB 5 V 2 A

3952



Transforme le 12 V en 220 V

3955



TRANSFORMATEURS INTÉRIEURS



1965

Pour brancher des appareils 12 V à partir d'une alimentation allume-cigare 24 V.

TRANSFORMATEURS EXTÉRIEURS

4245

Prises 7 broches entrée et sortie 24 V standard
Prise abaisseur 24V/12V compact. Permet d'utiliser une remorque 12 V par un camion, un 4x4 ou un tracteur qui sont en 24 V. Hyper-compact.



3069

Transformateur 24 V/12 V 5 voies
Equipé avec une entrée 24 V.
Série N et un socle 7 broches de série standard.



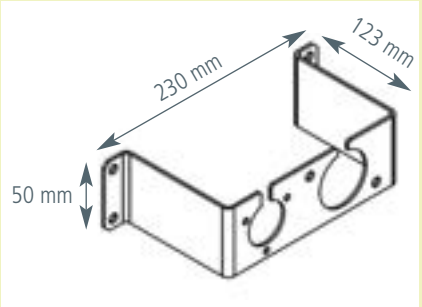

7756

Support pour convertisseur.

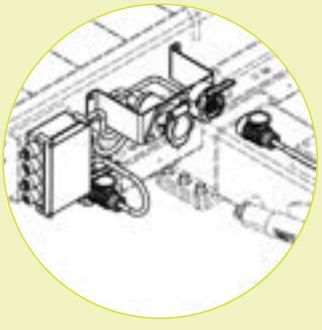

6915

Convertisseur 12/24 V
- Entrée socle 15 pôles 24 V
- Entrée socle 13 broches 12 V
- Sortie prise 13 broches 12 V

PROLONGATEURS SECTEUR 230 V



3415B

Prolongateur 25 m mâle (P17) + femelle (P17).
Câble 3 x 1,5 mm².



3415A

Prolongateur 25 m.
CEE 17 220 V (2P+T) + femelle (P17).
Câble 3 x 1,5 mm².

PROTECTION



3419A B

Protège prise plastique.
L 20 x l 6,5 cm. IP 44.



3419B

Protège-prise plastique spécial P17
livré avec cadenas. L 37 x l 8,5 cm.

RANGEMENT CÂBLE



3401A

Enrouleur câble
électrique basique.
Capacité maxi : 35 m.

PRISES CEE 17



3235

Adaptateur pour fiche standard
+ fiche P17 femelle.



3233

Adaptateur de caravane entrée P17
sortie 2 pôles + terre standard.

Pratique



3233A

Rallonge 3 x 2,5 mm² néoprène.
1,50 m shuko mâle/P17 femelle.
La prise ne frotte pas au véhicule !



3212

Prise fiche CEE 17
avec couvercle.

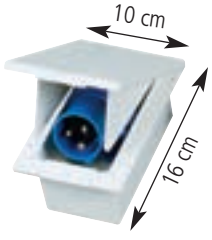

3226

Boîtier à encastrer
avec prise CEE 17
blanc. Encastrement :
13,5 x 6,9 cm.



3227

Prise fiche mâle CEE
pour prolongateur.



3234

Adaptateur pour fiche
standard + fiche P17 mâle.



3229

Prise fiche repiquage
secteur CEE 17.



5296

Adaptateur mâle P17 à
prise femelle française,
câble L 35 cm.



3290

Adaptateur femelle standard.
Plots femelles + terre.
Norme française et mâle CEE 17.



BRANCHEMENT 12 V

Branchement
Prise socle 12N7 12 V

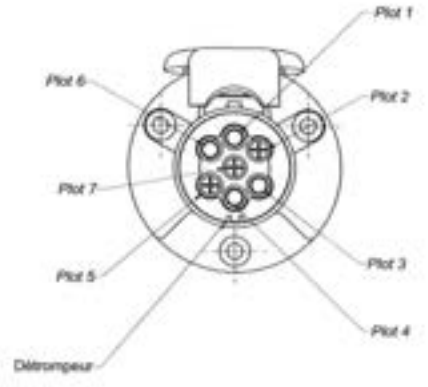

Branchement normalisé pour socle 13 broches, 7 broches, 6+7 broches	
1 - Jaune	Indicateur de direction gauche
2 - Bleu	Feu de brouillard
3 - Blanc	Masse pour contacts 1 à 7
4 - Vert	Indicateur de direction droit
5 - Marron	Éclairage arrière droit
6 - Rouge	Stop
7 - Noir	Éclairage arrière gauche
8 - Gris	Feu de recul
9 - Bleu - marron	+ permanent
10 - Brun filet rouge	Recharge batterie supplémentaire
11 - Blanc - rouge	Masse pour contact 10
12 - Non connecté	
13 - Blanc filet noir	Masse pour contact 9

Branchement prise socle
13 broches 12 V DIN / ISO 11446

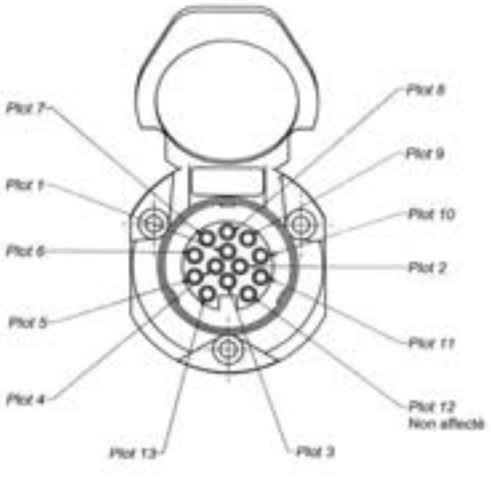

7 BROCHES

5198 vrac

Prise plastique 7 broches avec cosses 6,2 mm.



3205 vrac
3205B B

Prise fiche 7 broches métal.



3207 vrac
3207B B

Prise fiche 7 broches plastique.



3204 vrac
3204B B

Prise socle 7 broches plastique.





3204A vrac
3204AB B

Prise socle 7 broches métal.



3204C vrac
3204CB B

Capuchon étanche pour socle 12 V avec tétine passe-fils.

13 BROCHES

3211A vrac
3211AB B

Prise fiche 13 broches plastique.



3212B vrac
3212BB B

Prise socle 13 broches plastique.



7+6 BROCHES

3280 vrac
3280B B

Fiche 7 broches + 6.



3281 vrac
3281B B

Socle 7 broches + 6.



FAISCEAUX 7/13 BROCHES



3224 vrac
3224B B
Faisceau long. 7 broches plastique.



3225 vrac
Faisceau court.
7 broches plastique.



3209 vrac
3209B B
Faisceau 13 broches plastique.

SUPPORT DE PRISE

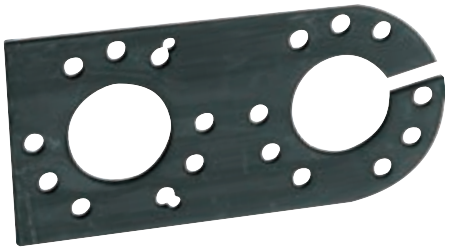

3208
Support de prise double.



0600 vrac
0600B B
Support de prise.



5497
Support de prise déporté.

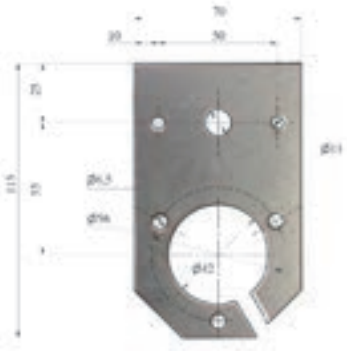

7755
Support de prise.

2182600004 AL-KO QUALITY FOR LIFE
Support de prise Alko.

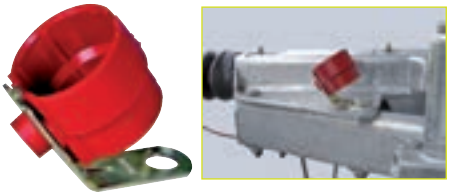



TESTEURS



Permet de contrôler s'il n'y a pas de court-circuit dans le faisceau côté voiture mais aussi côté remorque. Fonctionne avec une pile 9 V non fournie.

4239
Testeur 7 broches - 12 V

4239A Nouveau
Testeur 13 broches - 12 V

- Permet de tester seul un faisceau d'attelage.
- Tester fonction par fonction.
- Boîtier électrique à led avec câble 4 mètres.
- Bande velcro et sac de transport.



5298
Testeur d'attelage 7 broches ISO 1724



5297
Testeur d'attelage 13 broches DIN 011446

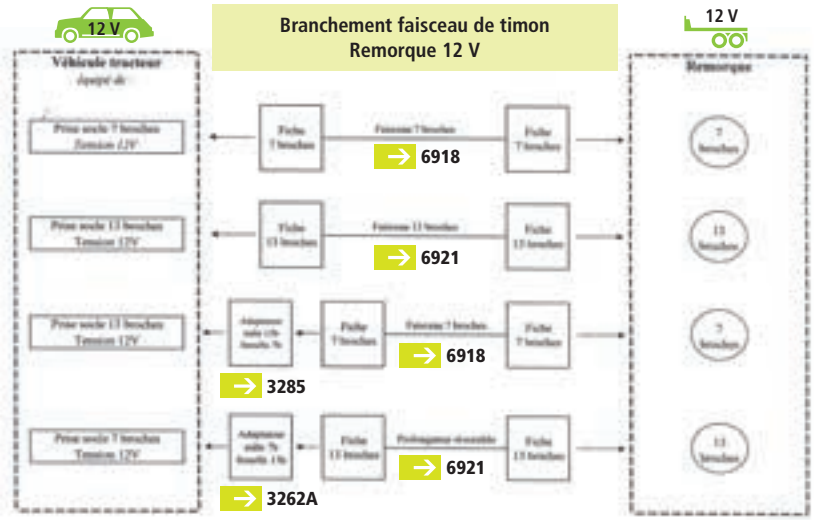

ADAPTATEURS 12 V

Adaptateurs prise 13 broches côté voiture à prise 7 broches côté remorque/caravane



3223 vrac
3223B B
Monobloc.



3285 vrac
3285B B
Compact.

Adaptateur 13 broches côté voiture à multicon côté remorque/caravane



3254 vrac
3254B B
Adaptateur 13 broches côté voiture à multicon côté caravane.

Adaptateurs prise 7 broches côté voiture à prise 13 broches côté remorque/caravane



3284 vrac
3284B B
Monobloc.



3262A vrac
3262AB B
Adaptateur compact 7/13.

PROLONGATEURS 12 V



3279 vrac
3279B B
Prise femelle pour prolongateur 7 broches.



5144
Rallonge 12/24 V avec 2 prises mâles plastique et câble 5 conducteurs spirale, 5 mètres.



6922
Faisceau de timon 13 broches spiralé avec 2 prises mâle, 13 broches (L. 3 m).

Prolongateur spirale électrique avec prises mâle et femelle 7 broches.

3413
5 conducteurs, 5 mètres.

3413A
7 conducteurs, 5 mètres.



Pour alimentation caravane (2 conducteurs) (non représenté).

3412
Prolongateur 5 m 12 V.

6918
Prolongateur 2 x 7 broches 7 conducteurs (1 mm²). L 2,50 m.

6921
Prolongateur 3 m, 2 x 13 broches (7 x 1 + 1 x 1,5 mm²).



CÂBLES ÉLECTRIQUES

Câbles pour éclairage remorques et caravanes	
3217A	Câble 1 conducteur 1 mm² noir
3215	Câble 2 conducteurs 2 x 1 mm²
3216	Câble 3 conducteurs 3 x 1 mm²
3216A	Câble 5 conducteurs 5 x 1 mm²
3215B	Câble 6 conducteurs 6 x 1 mm²
3217	Câble 7 conducteurs 7 x 1 mm²
3219	Câble 13 conducteurs 9 x 1,5-4 x 2,5 mm²
3213	Câble 2 conducteurs 2 x 2,5 mm²
3217C	Câble 3 conducteurs 3 x 1,5 mm²

Câbles rallonge 220 V souple	
3217B	Câble 2 conducteurs 2 x 1,5

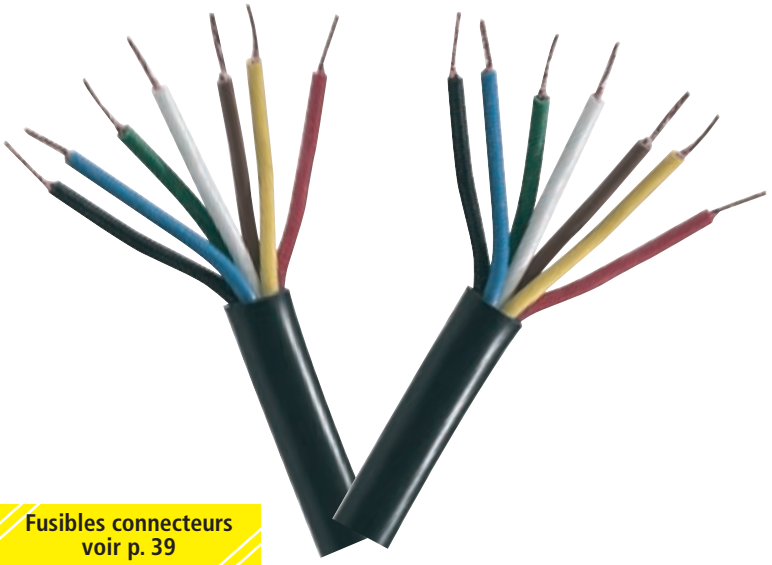

Fusibles connecteurs voir p. 39

BOÎTES DE DÉRIVATION



3209A vrac
3209AB B

Boîte de dérivation
6 connexions.
145 x 75 x 30 mm.

5493

Boîte de dérivation
10 connexions.
125 x 95 x 45 mm.





FIXATIONS CÂBLES



EL01

Lanière pour câble frein.
370 x 4,8 mm.

EL03 B

Lanière 300 x 3,6 (x100) mm.



EL100 B

Lanière attache-fils x 75.
3 longueurs panachées.

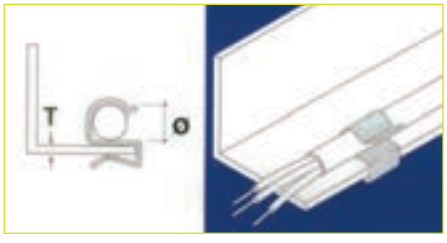



3220A vrac
3220AB Bx10

Fixation câble Ø 6 à 9 mm pour tôle épaisseur 2 à 7 mm (t).
Acier zingué bichromaté.

BRANCHEMENT

Type 24 S

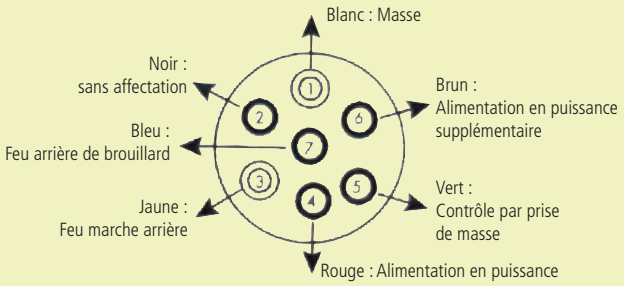

Type 24 N

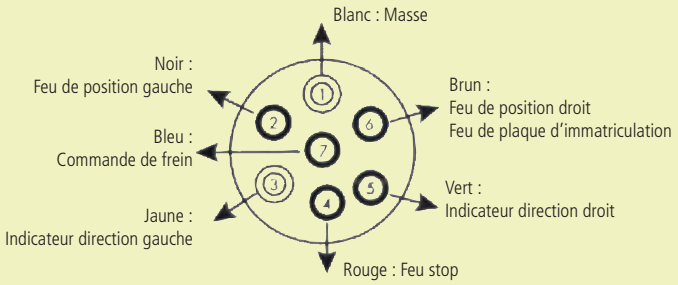

Branchement faisceau de timon
Remorque avec convertisseur 12/24 V

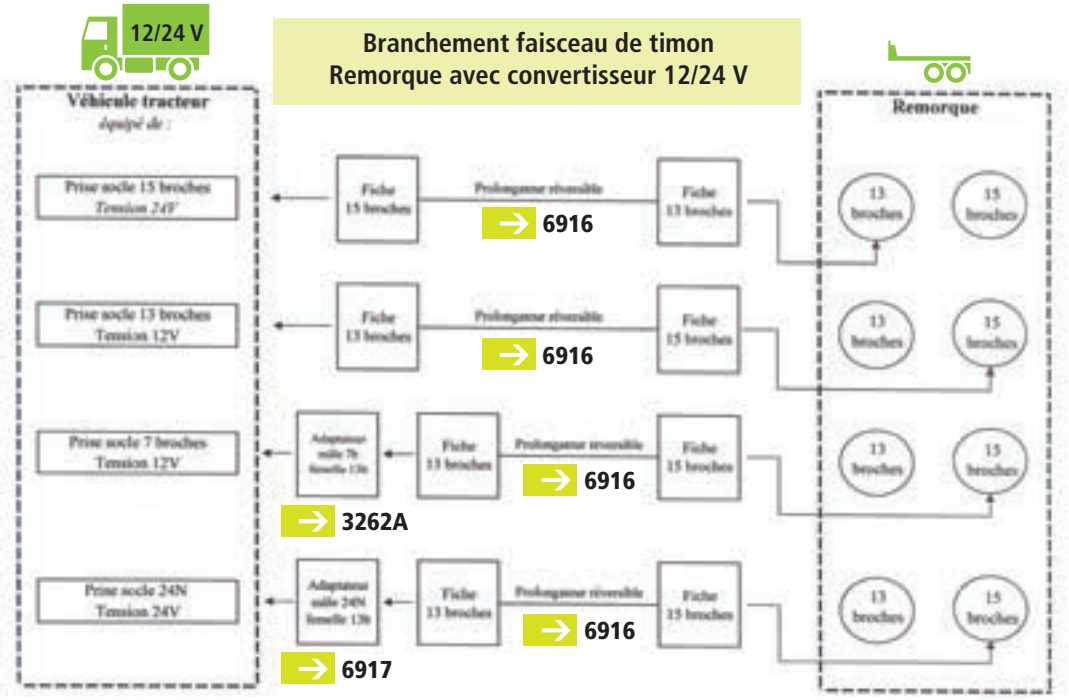

Branchement faisceau de timon
Remorque PL - 24 V

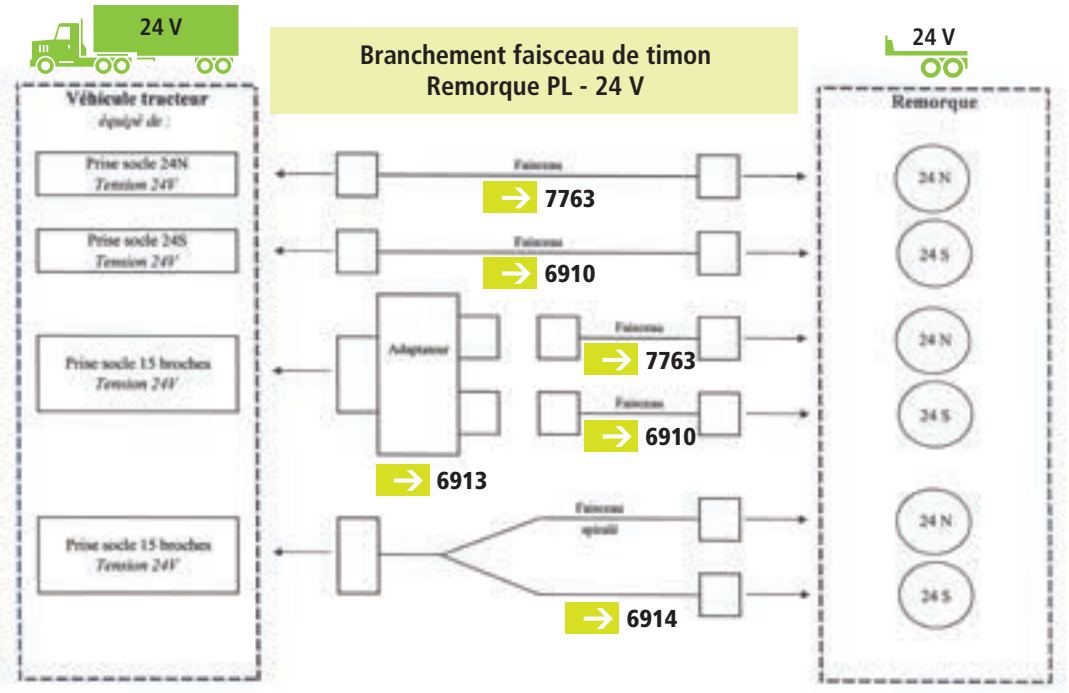

7 BROCHES 24 V

SÉRIE S - ISO 3731



7712

Fiche aluminium 7 plots
série S connexion 24 V à vis.
Blocage du noyau par vis.



7711

Socle aluminium 7 plots
série S connexion 24 V à vis.
Entraxe fixation 75 mm.

SÉRIE N - ISO 1185



7710

Fiche aluminium 7 plots
série N connexion 24 V à vis.
Blocage du noyau par vis.



7713

Socle aluminium 7 plots
série N connexion 24 V à vis.
Entraxe fixation 75 mm.

PROLONGATEURS 24 V



6910

Prolongateur spiralé
3 m à 4,50 m, 2 x 24 S.



6917

Adaptateur mâle 24 N
à femelle 13 broches.



6916

Prolongateur réversible
13 broches / 15 broches.



6913

Adaptateur 1 fiche 15 broches
à 2 sorties 24 N et 24 S IP 54.



7763

Prolongateur spiralé 3 m, 2 x 24 N.



6914

Prolongateur spiralé 3,50 m 1 fiche
15 broches à 2 sorties 7 broches
Ø 40 mm 24 N et 24 S.



6899

Prolongateur 12/24 V, 2,50 m. Mâle
7 broches à mâle 7 broches, 24 V N.



6911

Prolongateur 24 V, ABS, avec prise
5 plots 3,50 m.
Alimentation 2 x 2,5 mm²
+ 3 x 1,5 mm².
ISO 7638.



LEDS

7716
Gyrophare leds sur tige 10/30 V
- 12 leds sur 2 étages.
- Homologué route R65.
- Durée de vie 20 000 heures.
- Puissance 36 W.
- 3 fonctions : 2 flash + 1 rotative.



7715
Gyrophare leds magnétique 10/30 V



GYROPHARES



7742
Gyrophare VEGA à poser
12 V/24 V.
Livré sans ampoule.



3908
Gyrophare 12/24 V magnétique
- Base magnétique.
- Cabochon polycarbonate.
- Câble spirale extensible de 1 m à 2,5 m avec prise 12 V.
- Transmission par vis tangentielle.
- Homologué route CE.
- Dim. H 130 mm - Ø 120 mm.



3905
Gyrophare 12/24 V sur tige flexible
- Entraînement par vis tangentielle.
- Cabochon polycarbonate.
- Dim. H 210 mm x 120 mm.
- Homologué route CE.

CONNEXIONS BIPOLAIRES



3405 vrac
3405B B
Connexion gyrophare à souder



3406 vrac
3406B B
Connexion gyrophare à visser



3406C vrac
3406CB B
Connexion déportée
- 90 mm.
- Entraxe de fixation : 40 mm.



7744
Rehausse
Extensible de 750 à 1250 mm.

INTERRUPTEURS 12 V



3330A B
Interrupteur à bascule LED rouge
Interrupteur à bascule ON / OFF avec voyant à LED rouge. Montage en applique. Perçage Ø 10 mm. 12 V - 16 Ampères. Dimensions extérieures : 30 x 18 mm. Epaisseur : 15 mm.





3330E B
Interrupteur 12 V
20 A. Rouge. Ø 18 x 25 mm. Perçage 16 mm.



3330B B
Interrupteur ON / OFF lumineux rouge
Connexions à fiches 6,35 mm, perçage 12 mm. Interrupteur ON / OFF avec tige lumineuse en position "ON"- 20 Ampères Maxi.

PROJECTEURS DE TRAVAIL

Ampoule de rechange voir p. 38



3414

Projecteur rectangulaire fixe / orientable

- Dim. : 195 x 110 mm.
- Cuvelage ABS, avec poignée, grille et interrupteur.
- Fixation sur support orientable.
- Lampe H3 (non livrée).



3410

Projecteur rond fixe / orientable

- Ø 160 mm avec poignée et interrupteur.
- Glace en polycarbonate incassable.
- Lampe H3 (non livrée).
- Utilisation en position fixe.
- Inclinable / orientable.
- Indice de protection IP54.



3408

Projecteur compact

- Dim. : 135 x 175 mm.
- Cuvelage ABS, sans poignée, sans interrupteur.
- Fixation sur patte inclinable.
- Lampe H3 (non livrée).

LEDS



7717

Phare de travail articulé

- 5 leds 10-30 V.
- Dim. 110 x 110 x 40 mm.
- 1200 lumen lumière blanche.
- 10-30 V - IP67.

ALIMENTATION



3291A vrac
3291AB B

Prise allume-cigare, avec interrupteur 12/24 V, 8 A. Avec fusible. Avec bague d'adaptation pour prise 20/12 mm.

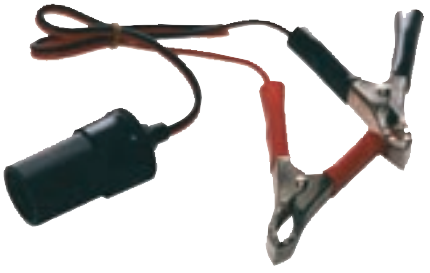

3253A vrac
3253AB B

Fiche allume cigare 12/24 V, femelle + 2 pinces à batterie 20 cm (10 A).



3241 vrac
3241B B

Prise fiche 6 V à 24 V. Avec bague d'adaptation pour prise 20/12 mm. Livrée avec fusible 10 A.

SOCLES 12 V



3239 vrac
3239B B

Socle Ø 12, 12 V à visser. Avec couvercle.



3236 vrac
3236B B

Socle Ø 20, 12 V à encastrer Ø 27. Type allume-cigare. Livré avec couvercle.



3238A vrac
3238AB B

Prise Ø 12, 12 V à encastrer +bouchon.

RAMPES DE FEUX



3465P

Rampe plastique avec 2 feux 4 fonctions
+ 2 triangles 1 m x 0,14 - Câble L 4 m.



Top Vente

3467A

Rampe de feu galva sans antibrouillard.
Rampe : 1 m x 0,14 - Câble L 4 m.



3465

Rampe de feux avec antibrouillard. 1 mètre. Tôle galva. Livrée avec 2 feux montés.
4 mètres de câble + 2 triangles + 1 prise + ampoules.

Leds



7718*

Barre de feu galva avec feu leds. Rampe : 1 m x 0,14 - Câble L 4 m.

***Sur certains véhicules il est nécessaire d'utiliser un boîtier de contrôle leds : voir page 31.**

SPÉCIAL PORTE-VÉLOS



3466A

Plaque éclairage plastique avec câble
1,5 m de long.





6553 B

Sangles 25 mm à boucle Zamack. Résistance à la rupture : 300 kg. 2 x 2,50 m.

5490

Rampe éclairage pour porte-vélos 0,94 m. Câble 1,50 m.
Feux protégés. Livrée avec 2 sangles boucle métal.

RAMPES AGRICOLES



3463

Rampe de feux agricole. 1,70 mètre. Tôle galva. Livrée avec 2 feux montés.
7,5 m de câble + 2 triangles + 1 fiche 7 broches + ampoules.

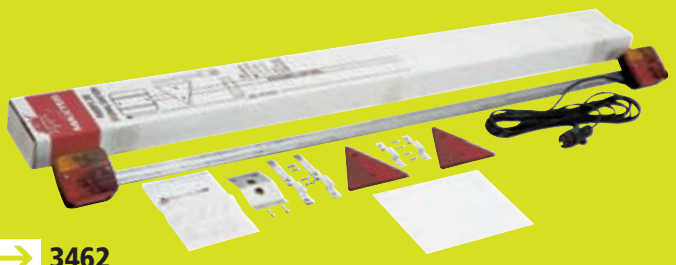

3462

Tube galvanisé rectangulaire 30 x 10 mm, longueur 1,60 m. 1 câble alimentation 12 mètres avec 1 fiche 7 plots plastique. Livré avec plaque d'immatriculation.
Emballage individuel, avec kit et notice de montage.

COMPLÉMENTS

3436 vrac
3436BL Bx2

Plot magnétique Ø 80 mm. Force 34 kg.
Permet en un clin d'œil de rendre amovible une rampe, un panneau de signalisation, une plaque, un projecteur, …



3436D vrac
3436DB Bx2

2 supports plaque minéralogique.
Pratique pour clipser la plaque.
Non homologué.



KITS ÉCLAIRAGE

3461A

Kit éclairage remorque entre feux :
- Câble 1,50 m - 3 brins
- Câble 5 connecteurs 4 m



Leds



7787*

Kit éclairage 4 m à fixer feux led.



3461

Kit éclairage arrière magnétique équipé de 7,50 m de câble, d'une longueur de 4 mètres entre les feux. Livré avec 2 feux 4 fonctions et 2 triangles réfléchissants.

***Sur certains véhicules il est nécessaire d'utiliser un boîtier de contrôle leds : voir page 31.**

LEDS

Kit éclairage magnétique.





7788*

Kit nu câble 7,50 m.

7786*

Kit nu câble 7,50 m avec valisette.

Kit éclairage magnétique entre feux : 4 m - 4 brins.

3458A

Kit longueur câble 7,50 m.

3459A

Kit longueur câble 12 m.



5155

Kit magnétique longueur câble 7,50 m. Livré avec valisette (coloris valisette : selon arrivage).



SIGNALISATION ARRIÈRE



3470A

Signalisation charge longue
- "Fardier" Ø 115 hauteur utile 180 mm
- Réfléchissant.



3459

Panneau de signalisation
Équipé de catadioptres à fixer à l'arrière du porte-vélo.

3460

Panneau aluminium
Auto-réfléchissant 50 x 50 mm.



6925

2 plaques rétro réfléchissantes aluminium
Pour remorque ou semi. 564 x 200 mm. Classe 2 en nid d'abeille rouge et jaune.



6782

Disque adhésif 25 km/h.



6924

Disque adhésif 60 km/h.



6783

Disque adhésif 80 km/h.



6784

Disque adhésif 90 km/h.



CONNECTIQUES CARRÉES — Type 1 | Type 2 | Type 3

CONNECTIQUES RONDES — Type 4 | Type 5 | Type 6 | Type 7 | Type 8 | Type 9

FAISCEAUX

Prises possibles à l'arrière du feu



3493A
Faisceau 2 x 5 mètres.

3493
Faisceau câblé 2 x 10 mètres.



Câble supplémentaire pour faisceau

5245
Longueur 0,5 m.

5246
Longueur 1 m.

5247
Longueur 2 m.

6920
Longueur 3,60 m.

CONNECTIQUE SEULE





Connection carrée

3915
Complète avec bague jaune et insert métallique (feu gauche).

3916
Complète avec bague verte et insert métallique (feu droit).

3917
Complète avec bague blanche et insert métallique (auxiliaire).



3923B B — Nouveau
Lot de connectique droit, gauche et auxiliaire.



Prises possibles à l'arrière du feu — Adaptables Aspock



3469
Faisceau 5,1 mètres avec prise 7 broches.

Connection ronde

3918
Complète avec bague jaune et insert métallique (feu gauche).

3919
Complète avec bague verte et insert métallique (feu droit).

3924B B
Lot de connectique droit et gauche.

Nouveau



Prises possibles à l'arrière du feu — Pour feu Aspock/DAFA

7780
Faisceau 6 mètres avec prise 13 broches + 2 déports 20 cm fil (pour reconnection câble feux additionnels).





6898
Connection DC + manchon (pour connection câble plat).



Spécial feux allemand/DAFA

3920
Complète avec bague verte et insert métallique (feu droit).

3921
Complète avec bague jaune et insert métallique (feu gauche).

3927B B
Lot de connectique droit et gauche.

Nouveau

FEUX AJ.BA

Feux livrés avec ampoules

Prises possibles à l'arrière du feu connectique carrée — Type 1 — Type 2

Feux 5/6 fonctions RL80/82
Dimensions : 190 x 135 x 50 mm.
Entraxe de fixation : 152 mm.

Connectique : type 1 et 2



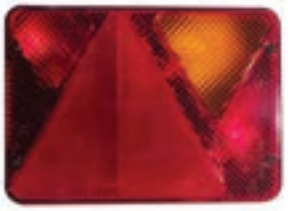

Feu gauche
- 5161 vrac
- 5161B B

Feu droit
- 5160 vrac
- 5160B B

Cabochon gauche
- 3926 vrac
- 3926B B

Cabochon droit
- 3925 vrac
- 3925B B

Feux 5/6 fonctions FP82
Dimensions : 237 x 138 x 61 mm.
Entraxe de fixation : 152 mm.

Connectique : type 1 et 2





Feu gauche
- 3450 vrac
- 3450B B

Feu droit
- 3451 vrac
- 3451B B

Cabochon gauche
- 3450C vrac
- 3450CB B

Cabochon droit
- 3451C vrac
- 3451CB B



Feu droit + recul
- 6869

Feux 5 fonctions vertical FP73
Dimensions : 160 x 220 x 55 mm.
Entraxe de fixation : 110 mm.

Connectique : type 1 et 2





Feu gauche
- 5194 vrac
- 5194B B

Cabochon gauche
- 5195 vrac
- 5195B B

Feu droit
- 5196 vrac
- 5196B B

Cabochon droit
- 5197 vrac
- 5197B B

Feux 5 fonctions vertical FP72
Dimensions : 160 x 220 x 55 mm.
Entraxe de fixation : 110 mm.

Connectique : type 1 et 2



Feu droit
- 7810

Feu gauche
- 7811

PROTECTION FEUX

Se fixe en perçant 2 trous Ø 8 mm, puis un écrou. Vendu à l'unité.



- 7795

Longueur extérieure 165 mm. Hauteur 105 mm.
Longueur intérieure 140 mm. Profondeur 80 mm.



- 7796

Longueur extérieure 253 mm. Hauteur 105 mm.
Longueur intérieure 228 mm. Profondeur 80 mm.



- 7797

Longueur extérieure 275 mm.
Longueur intérieure 260 mm.
Hauteur 140 mm.
Profondeur 80 mm.



Prises possibles à l'arrière du feu connectique carrée



Feux livrés avec ampoules

FEUX RADEX 5800 — Connectique : type 1 et 2

Dimensions : 220 x 140 x 60 mm **à câbler**.
Entraxe de fixation : 70 mm.

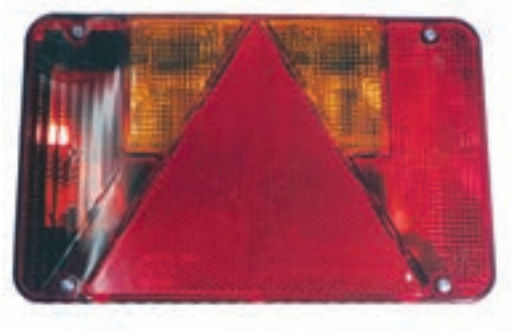

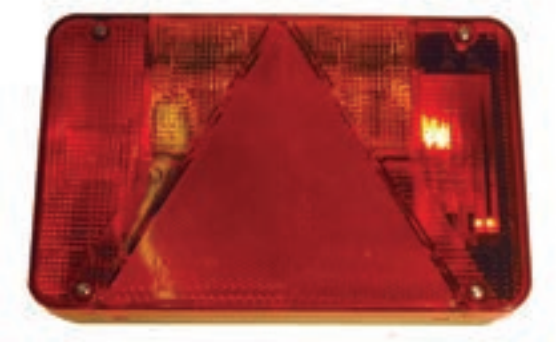

Feu gauche
- **3471** vrac
- **3471B** B

Cabochon gauche 5800
- **3425** vrac
- **3425B** B

Feu droit
- **3472** vrac
- **3472B** B

Cabochon droit 5800
- **3426** vrac
- **3426B** B

FEUX RADEX 5900 / 5800 — Connectique : type 1 et 2

Connexion étanche à verrouillage quart de tour.
Dimensions : 220 x 140 x 60 mm.
Entraxe de fixation : 152 mm.

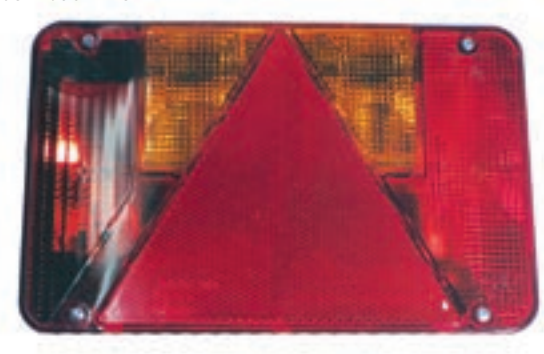

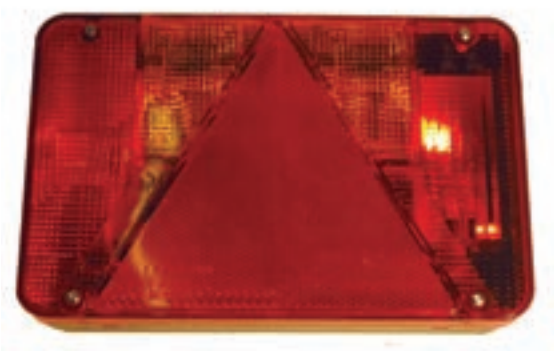

Feu gauche
- **3495** vrac
- **3495B** B

Cabochon gauche 5800
- **3425** vrac
- **3425B** B

Feu droit
- **3494** vrac
- **3494B** B

Cabochon droit 5800
- **3426** vrac
- **3426B** B

FEUX RADEX 5901 / 5800 — Connectique : type 1 et 2

Dimensions : 250 x 140 x 60 mm.
Entraxe de fixation : 152 mm.



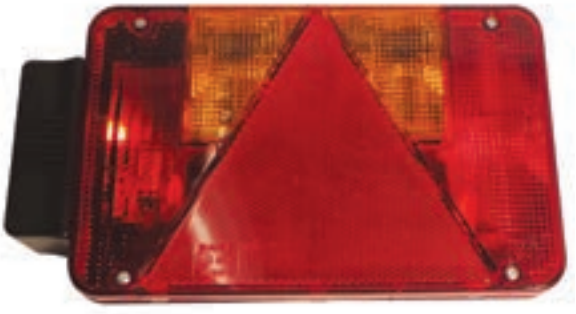

Feu gauche
- **6868**

Cabochon gauche 5800
- **3425** vrac
- **3425B** B

Feu droit
- **6867**

Cabochon droit 5800
- **3426** vrac
- **3426B** B



Prises possibles à l'arrière du feu connectique carrée



Feux livrés avec ampoules

FEUX RADEX 2800 — Connectique : type 1 et 2

Dimensions : 250 x 149 x 63 (+15) mm
Entraxe de fixation : 152 mm.







Feu droit → **7256**

Cabochon droit → **7257**

Feu gauche + antibrouillard → **5207**

Cabochon gauche → **7254**

Feu droit + recul → **5205**

Cabochon droit + recul → **7255**

FEUX RADEX 6400 — Connectique : type 1 et 2

Connexion étanche à verrouillage quart de tour.
Dimensions : 200 x 140 x 52 mm
Entraxe de fixation : 70 mm.







Feu gauche → **5140**

Cabochon gauche → **5165**

Feu droit → **5141**

Cabochon droit → **5166**

Feu droit avec feu de recul → **5141A**

Cabochon droit + recul → **5167**

FEUX RADEX 6400 + FEU DE POSITION ORANGE RADEX 955 — Connectique : type 1 et 2

Dimensions : 200 (+20) x 140 x 52 (+15) mm.
Entraxe de fixation : 70 mm.







Feu gauche → **5162**

Cabochon gauche → **5165**

Feu droit → **5163**

Cabochon droit → **5166**

Feu droit + recul + latéral → **5164**

Cabochon droit + recul → **5167**



Prises possibles à l'arrière du feu



Prise arrière du feu connectique carrée

Feux livrés avec ampoules

FEUX RADEX VERTICAL 6800 — Connectique : type 1 et 2

Entraxe de fixation : 70 mm. Dimensions : 220 x 160 x 60 mm.



Feu gauche
3448 vrac
3448B B

Cabochon gauche 6800
3448C vrac
3448CB B



Feu droit
3449 vrac
3449B B

Cabochon droit 6800
3449C vrac
3449CB B



Feu droit + recul
5237 vrac

Cabochon droit + recul
5236 vrac

FEUX RADEX VERTICAL 6800/6801 — Connectique : type 1 et 2

Entraxe de fixation : 70 mm. Dimensions : 220 (+70) x 160 x 60 mm.

Feu vertical 6800 gauche + feu gabarit RADEX 925.
3448A vrac
3448AB B



Feu vertical 6800 droit + feu gabarit RADEX 925.
3449A vrac
3449AB B



Feu droit + recul + feu gabarit 925.
5238 vrac



FEUX RADEX 2900 SANS ÉCLAIRAGE DE PLAQUE — Connectique : type 2 et 3

Dimensions : 229 x 181 x 62 mm.
Entraxe de fixation : 130 mm.

Feu gauche
5106 vrac
5106B B

Cabochon gauche
5106A vrac
5106AB B





Feu droit
5105 vrac
5105B B

Cabochon droit
5105A vrac
5105AB B



Feu droit + recul
5151 vrac

Cabochon droit + recul
5154 vrac

FEUX RADEX 6900

Dimensions : 231 x 175 x 60 (+14) mm.
Entraxe de fixation : 70 mm.

Connectique : type 2 et 9



Feu gauche
5156

Cabochon gauche avec les inserts de couleur
5158C



Feu droit avec recul
5157

Cabochon droit avec les inserts de couleur
5159C

FEUX DAFA

Feux livrés avec ampoules

Prises possibles à l'arrière du feu



Type 4

Feux 6 fonctions
Dimensions : 170 x 215 x 50 mm.
Entraxe de fixation : 150 mm.

Connectique : 2 x type 4



Feu gauche

→ **7790** vrac
→ **7790B** B



Feu droit

→ **7791** vrac
→ **7791B** B

Cabochon gauche

→ **7792** vrac
→ **7792B** B

Cabochon droit

→ **7793** vrac
→ **7793B** B

Feux 6 fonctions
Dimensions : 235 x 135 mm.

Connectique : type 4



Feu gauche

→ **6785** vrac
→ **6785B** B

Cabochon gauche

→ **7250** vrac
→ **7250B** B

Connectique : type 7



Feu droit

→ **6786** vrac
→ **6786B** B

Cabochon droit

→ **7251** vrac
→ **7251B** B



Feu droit + recul

→ **7252** vrac
→ **7252B** B

Cabochon droit + recul

→ **7253** vrac
→ **7253B** B

FEUX JOKON

Prises possibles à l'arrière du feu



Type 4

Feux 5/6 fonctions BBSK(N).

Connectique : type 4



→ **3467** vrac
→ **3467B** B

Feu 6 fonctions gauche
avec éclaireur de plaque
et antibrouillard



→ **3468** vrac
→ **3468B** B

Feu 5 fonctions droit
avec éclaireur de plaque
Dim. : 238 x 138 x 52 mm

Enjoliveurs

Dim. Ø 124 mm.
Entraxe de fixation 80 mm.



→ **5489**
Chrome

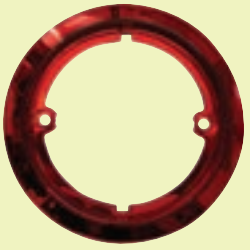

→ **5487**
Rouge



→ **5488**
Orange

LANTERNES MODULAIRES



Lanternes modulaires à encastrer
Dimension : Ø 95 mm - Fixation : 80 mm

Connecteurs de raccordement
Cosses incluses.

→ **5119**
2 voies.

→ **5120**
3 voies.





→ **5115**
Lampe code + stop.
Ampoule 21 / 5 W.
Connecteurs 3 voies.



→ **5116**
Lampe clignotant.
Ampoule 21 W.
Connecteur 2 voies.



→ **5117**
Lampe antibrouillard.
Ampoule 21 W.
Connecteur 2 voies.



→ **5118**
Lampe de recul.
Ampoule 21 W.
Connecteur 2 voies.

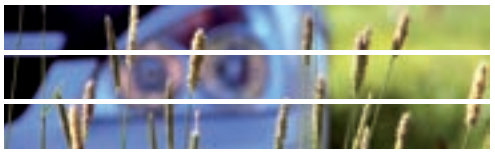

Prises possibles à l'arrière du feu connectique ronde



Feux livrés avec ampoules

MULTIPOINT III — Connectique : type 4

Dimensions : 244 x 138 x 60 mm.
Entraxe de fixation 152 mm.



7784 Feu gauche avec antibrouillard

7784A Cabochon droit / gauche



7789 Feu droit avec recul

7784A Cabochon droit / gauche

MULTIPOINT V — Connectique : type 4

Dimensions : 238 x 140 x 55 mm.
Entraxe de fixation 152 mm.



5143 Feu gauche

5143A Cabochon gauche



5142 Feu droit + recul

5142A Cabochon droit

EARPOINT III — Connectique : type 4 et 6

Dimensions : 146 x 219 x 52 mm.
Entraxe de fixation 152 mm.



5138 Feu gauche



5137 Feu droit + recul

EARPOINT IV

Dimensions : 236 x 154 x 62 mm.
Entraxe de fixation : 186 mm.



Connectique : type 4 et 8

6871 Feu gauche

6873 Cabochon gauche



Connectique : type 4 et 7

6870 Feu droit

6872 Cabochon droit



Prises possibles à l'arrière du feu connectique ronde



Feux livrés avec ampoules

MIDIPOINT — Connectique : type 4

Dimensions : 220 x 100 x 52 mm.
Entraxe de fixation : 152 mm.



- **6863** Feu réversible gauche/droit
- **6864** Feu réversible gauche/droit + antibrouillard
- **6865** Cabochon gauche/droit

MULTIPOINT I — Connectique : type 4

Dimensions : 240 x 140 x 52 mm.
Entraxe de fixation 152 mm.
Eclaireur de plaque.



- **5147** Feu gauche
- **6876** Cabochon gauche



- **6874** Feu droit + recul
- **6875** Cabochon droit + recul



- **5146** Feu droit

MULTIPOINT II — Connectique : type 4

Dimensions : 240 x 140 x 52 mm.
Entraxe de fixation : 152 mm.
Eclaireur de plaque intégré.



Feu gauche

- **3453B** vrac
- **3453BB** B

Cabochon droit ou gauche

- **3453C** vrac
- **3453CB** B



Feu droit

- **3453A** vrac
- **3453AB** B

Cabochon droit ou gauche

- **3453C** vrac
- **3453CB** B



Feu droit + recul

- **6866**



FEUX À CÂBLER

Feux livrés sans ampoules

Feu AJBA 4 fonctions
monté.
Dim. : 105 x 100 x 52 mm.

→ **3440**
→ **3440BL** B



Feu RADEX 4 fonctions
monté sur Sorel.
Dim. : 100 x 94 x 47 mm.

→ **3440B** vrac
→ **3440BB** B





Feu CEA 4 fonctions
en vrac (démonté).
Dim. : 110 x 110 x 56 mm.

→ **3440CEA**



Feu JOKON 4 fonctions
Dim. : 103 x 100 x 55 mm.

→ **3421** vrac
→ **3421C** vrac
Cabochon JOKON pour réf. 3421.



Feu SACEX 4 fonctions
Dim. : 93 x 98 x 50 mm.
Entraxe : 45 mm.

→ **3441B** Feu
→ **3441BC**
Cabochon

Feu JOKON/AJBA gauche 5 fonctions
Dim. : 188 x 100 x 54 mm.

→ **3485** vrac
→ **3485B** B



Feu JOKON/AJBA droit 5 fonctions
Dim. 188 x 100 x 54 mm.

→ **3486** vrac
→ **3486B** B



Feu JOKON/AJBA 5 fonctions, droit antibrouillard
Dim. 188 x 100 x 54 mm.

→ **3487** vrac
→ **3487B** B



Feu ARIC 3 fonctions gauche ou droit
Dim. : Ø 140 x 80 mm.

→ **3454**





FEUX À CÂBLER

Feux livrés sans ampoules

Feu RADEX 5001
Dimensions : 195 x 105 x 59 mm.
Entraxe fixation : 55 mm.

Feu gauche
→ **5112** vrac
→ **5112B** B
Cabochon gauche
→ **5112C** vrac
→ **5112CB** B



Feu droit
→ **5113** vrac
→ **5113B** B
Cabochon droit
→ **5114** vrac
→ **5114B** B

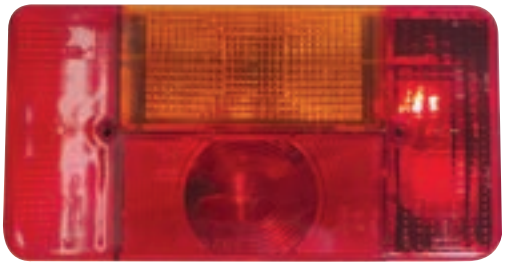

Feu AJBA cristal à câbler
Dimensions : 222 x 100 x 55 mm. Entraxe fixation : 155 mm.
Livré sans ampoule.



Feu gauche
→ **5209**



Feu droit
→ **5208**

Feu PROMOT 5 fonctions, réversible.
Dim. 200 x 100 x 55 mm. Entraxe fixation : 55 mm.
→ **5101** vrac
→ **5101B** B



→ **3420**
Feu SACEX 4 fonctions avec antibrouillard gauche et éclaireur de plaque. Dim. : 285 x 96 x 56 mm.



→ **3420D**
Feu SACEX 3 fonctions avec antibrouillard droit sans éclaireur de plaque. Dim. : 285 x 96 x 56 mm.



→ **3439**
Feu JOKON 4 fonctions gauche avec éclaireur de plaque.
Dim. : 158 x 64 x 56 mm.



→ **3441**
Feu JOKON 3 fonctions droit sans éclaireur de plaque.
Dim. : 158 x 64 x 56 mm.





SYSTÈME MODULAIRE LED 12V

Système de câblage innovant
Les feux et le boîtier de connexion répartissent le signal à l'ensemble du système.
HOMOLOGUÉ.



***Sur certains véhicules il est nécessaire d'utiliser un boîtier de contrôle leds : voir page 31.**

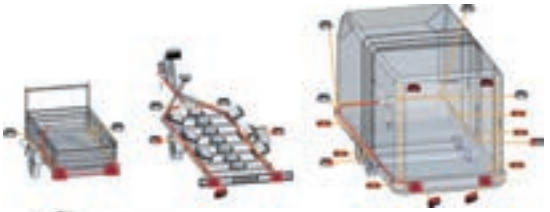







Exemple de montage

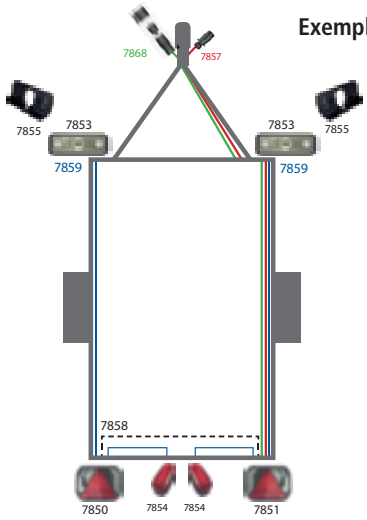

De base

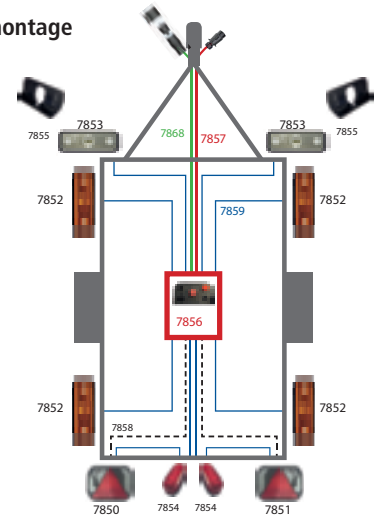

Complet

Indice de protection IP 69
6 : totale protection contre la poussière
9 : protection contre le nettoyage haute pression





Feu LED 12 V 6 fonctions : 2 connecteurs, 8 broches, 2 connecteurs, 2 broches.
Dim. : 185 x 145 x 35 mm.

7850
Gauche.

7851
Droit.



7857
Faisceau 5 m avec prise 7 broches et connecteur 8 broches.



7868
Faisceau 5 m avec prise 13 broches et connecteur 8 broches.



7856
Boîtier de connexion.
3 connecteurs 8 broches.
8 connecteurs 2 broches.
Dim. : 81 x 55 x 47 mm.



7858
Câble 3 m liaison 8 broches entre feu à feu et feux à boîtier de connexion.

7859
Câble 2 m liaison 2 broches entre petits feux et boîtier de connexion.

INFO



2 connecteurs



8 connecteurs



7853
Feu position blanc LED 12 V - 2 connecteurs.
Dim. : 104 x 37 x 31 mm, entraxe 70 mm.



7855
Patte droite / Equerre feu position.



7852
Feu latéral orange LED 12 V 2 connecteurs. Dim. : 102 x 37 x 31 mm, entraxe 70 mm.



7854
Eclaireur plaque LED 12 V - 2 connecteurs.
Dim : 90 x 37 x 36 mm, entraxe ajustable entre 40 à 75 mm.

BOÎTIER DE CONTRÔLE POUR FEUX LEDS Nouveau







Ce boîtier est nécessaire lorsque des anomalies électriques apparaissent sur le tableau de bord de la voiture.
Se branche entre le véhicule et la remorque.

7867
Boîtier de contrôle pour feux leds avec double prise 7 broches.

7869
Boîtier de contrôle pour feux leds avec double prise 13 broches.

FEUX LEDS

5486
Feu 5 fonctions à leds.
14 leds 12 V - 4 W avec câble de 10 cm.
Dim. 97 x 104 x 35 mm.
Homologué.
Entraxe fixation 55 mm.
IP67.



Leds

Feu 7 fonctions à leds. 48 leds 12 V avec câble de 10 cm. Dim. 243 x 148 x 48 mm. Homologué. Entraxe fixation 152 mm. IP67.

5484
Feu gauche



5485
Feu droit



ASPOCK LED Leds

6877 Feu miniled ASPOCK 12/24 V, 3 fonctions (stop, veilleuse et clignotant).

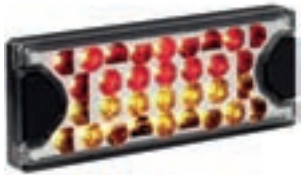

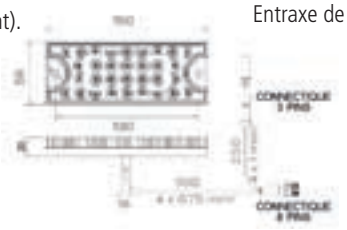

Dimensions : 150 x 60 x 21 mm.
Entraxe de fixation : 130 mm.



6878 Feu miniled 12/24 V, 2 fonctions (brouillard et recul).



Leds

Dim. Ø 95 mm. Fixation 80 mm. Homologué.
Sortie par câble 10-30 V. IP67.
Garantie 2 ans. Montage en applique ou encastré.



5481
Feu leds 3 fonctions : clignotant, stop, veilleuse.
Conso : clignotant (1,5 W), stop (2 W), veilleuse (0,5 W)

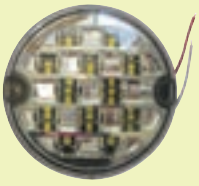

5482
Feu leds recul.
Conso : 1,5 W

5483
Feu leds antibrouillard.
Conso : 2 W



Enjoliveurs
Dim. Ø 124 mm.
Entraxe de fixation 80 mm.

5489
Chrome



5487
Rouge



5488
Orange





FEUX DE POSITION AVANT BLANC



3455 vrac
3455B B

Feu SACEX position blanc + catadioptre.
Dim. : 63 x 67 x 43 mm. Entraxe : 30 mm.
Cabochon clip.

Cabochon.

3455C vrac
3455CB B



3490 vrac
3490B B

Feu blanc JOKON avec catadioptre.
Dim. : 74 x 45 x 22,5 mm.



3432 vrac
3432B B

Feu blanc JOKON.
Dim. : 71 x 61 x 37 mm.



68015 vrac
68015B B

Feu de position LE PEREI.
Dim. : 90 x 50 x 25 mm.



3476B

Feu de position encastrable HELLA.
Dim. 100 x 45 x (28+14) mm.



3431

Feu blanc JOKON, Ø 80 x 32 mm.



68016 vrac
68016B B

Feu de position blanc EGKAL.
Dim. : 96 x 47 x 25 mm.



7812 vrac
7812B B

Feu de position blanc AJBA.
Dim. : 111 x 42 x 28 mm.



3430 vrac
3430B B

Feu blanc JOKON avec catadioptre incorporé,
Ø 80 x 38 mm.

Cabochon.

3430C vrac



5124 vrac
5124B B

Feu de position RADEX 920.
Dim. : 96,5 x 30,2 x 25,5 mm.
Entraxe de fixation 70 mm.

FEUX DE POSITION LATÉRAUX ORANGE

Feux livrés sans ampoules



5185

Feu avec catadioptre orange AJBA FL-09.
Dim. : 90 x 49 x 25 mm.
Entraxe de fixation : 60 mm.

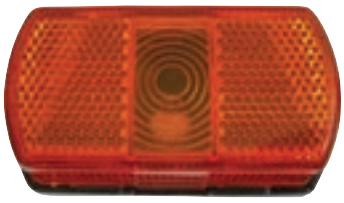

5480

Feu gabarit orange LE PEREI.
Dim. : 90 x 50 x 25 mm.



3488 vrac
3488B B

Feu latéral orange avec catadioptre AJBA.
Dim. : 111 x 42 x 28 mm.



3489 vrac
3489B B

Feu latéral orange avec catadioptre JOKON. Dim. : 74 x 45 x 22,5 mm.



5111

Feu Flexipoint I orange.
Dim. : 65 x 44 x 28 mm.
Entraxe de fixation : 30 x 30 mm.

LEDS

6889

Feu latéral orange
FLATPOINT ASPOCK
+ catadioptre + câble 3 m.
Dim. : 100 x 46 x 15 mm.
Entraxe de fixation : 85 mm.

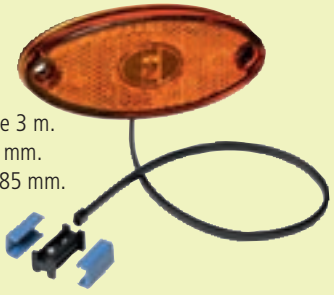

6888

Feu latéral orange
FLATPOINT ASPOCK
+ catadioptre
+ câble 2 m.
Dim. : 100 x 68 x 18 mm.
Entraxe de fixation : 72 mm.

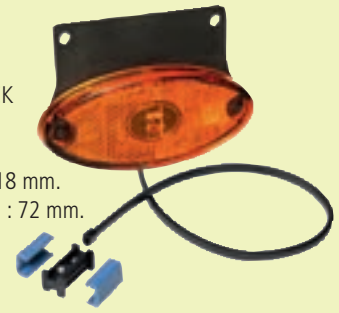

FEUX DE POSITION BLANC SUR LANGUETTE

ASPOCK

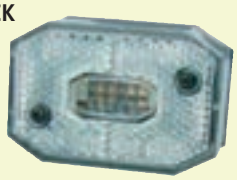

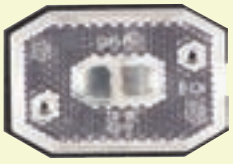

7258 Leds

Feu blanc à led.
Dim. : 66 x 44 x 28 mm.
+ câble 0,5 m.

5107 vrac
5107B B

Feu position blanc.
65 x 44 x 28 mm.

6893

Cabochon seul.



6881 Leds

Feu blanc led 12/24 V
+ catadioptre + câble 0,5 m.
Dim. : 117 x 50 x 35 mm.
Entraxe de fixation 20 mm.



5108 vrac
5108B B

Equerre 90°
pour feux 5107.
Dim. : 100 x 28 mm.

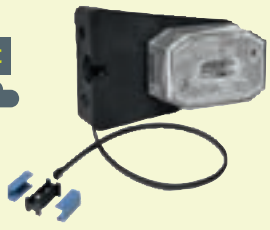

6879

Feu de position complet blanc.
Support câble 0,5 m.
Dim. : 100 x 70 x 56 mm.
Entraxe de fixation : 40 mm.

Feu AJBA



5450 vrac
5450B B

Feu blanc (FA-09) monté sur languette.



5186 vrac
5186B B

Feu avec catadioptre
blanc AJBA FA-09
Dim. : 90 x 49 x 25 mm
Entraxe : 60 mm



5184

Bride caoutchouc
en angle pour feu
AJBA FA/FL 09.

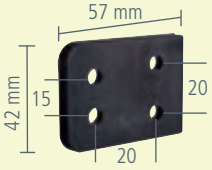

5189

Bride caoutchouc plat
pour feu AJBA FA/FL 09.



3305 vrac
3305B B

Feu sur languette blanc SIM. Dim. hors tout :
105 x 45 mm. Dim. feu : 59 x 44 mm.
Entraxe de fixation : 92 mm.

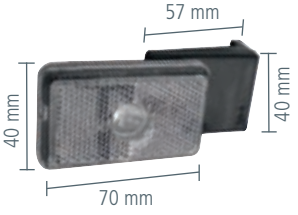

Feu DAFA. 109 x 45 x 49 mm

Gauche

6788 vrac
6788B B

Droit

6787 vrac
6787B B

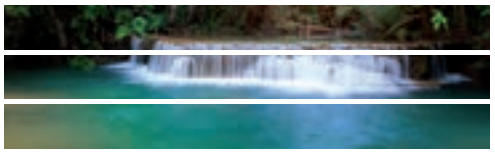

FEUX DE GABARIT

Feux livrés sans ampoule



3445 vrac
3445B B

Feu bicolore JOKON.
Dim. : 78 x 43 x 32 mm.

3434C vrac
3434CB B

Cabochon



5109 vrac
5109B B

Feu bicolore RADEX 925.
Dim. : 90 x 41 x 41 mm.



3491 vrac
3491B B

Feu bicolore.
Dim. : 92 x 43 x 37 mm.



3433 vrac
3433B B

Feu bicolore JOKON.
Dim. : 71 x 61 x 37 mm.

3433C vrac
3433CB B

Cabochon



3492 vrac

Feu bicolore JOKON.
Dim. : 92 x 42 x 38 mm.



3447 vrac
3447B B

Feu de gabarit SIM bicolore à fixer.
Dim : 59 x 44 x 40 mm.

FEUX INDÉPENDANTS



3460C vrac
3460CB B

Feu antibrouillard AJBA.
Dim. : 86 x 76 x 51 mm.
Avec ampoule.



6886

Feu RADEX.
Dim. : 80 x 70 x 55 mm.
Entraxe de fixation 55 mm.

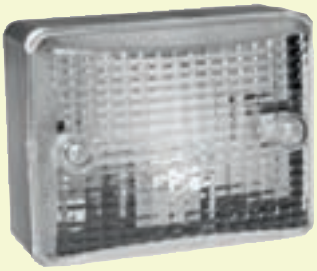

6885

Feu de recul 12 V câble 3 m.
Dim. : 106 x 83 x 53 mm.
Entraxe de fixation 66 mm.



3424 vrac
3424BL B

Feu gabarit déporté AJBA :
- fixation par vis
- cabochon réversible
- souple
- Embase : 9,5 x 5 cm



3424B vrac
3424BB B

Feu gabarit déporté AJBA en angle à 90° :
- réversible
- souple
- Embase : 9,5 x 4 cm



3424A vrac
3424AB B

Feu gabarit à plat SIM rouge/blanc.
Embase : 10 x 5 cm.

3434 vrac
3434B B

Feu bicolore JOKON.
Dim. : 125 x 50 x 45 mm.

Cabochon.

3434C vrac
3434CB B



Feu gabarit RADEX 940
Dimensions : H 232 x 102 x Ø 53 mm.
Embase 100 x 40. Entraxe 75 mm. Avec câble.
N.B. : Suivant la position verticale ou horizontale, le feu devient feu droit ou feu gauche.



Feu gauche.
5169

Feu droit.
5168



6882

Feu de gabarit ASPOCK câblé 3 m.
Dim. : 117 x 50 x 35 mm.
Entraxe de fixation 20 mm.

6894

Cabochon seul.

LEDS

Feu de gabarit bicolore à leds.
12/24 V avec câble.
Dim : 95 x 44 x 56 mm.
Homologué.
Entraxe de fixation 31 mm.



Feu gauche.
5492



Feu droit.
5494



7777

Feu de gabarit led 12/24 V câblé 0,5 m RESMA.
Dim. : 118 x 98 x 45 mm.
Entraxe de fixation 76 mm.





3446 vrac
3446B B

Feu de gabarit SIM bicolore sur languette.
Dim feu : 59 x 44 mm.
Dim hors tout : 105 x 45 mm.
Entraxe de fixation 32 mm.

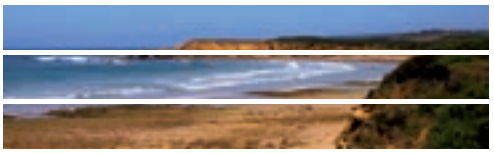

LES AUTOCOLLANTS

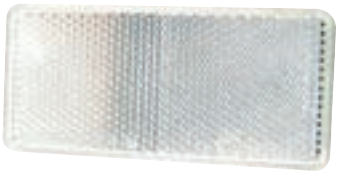



3437B vrac
3437BB Bx2
Rectangle autocollant AJBA.
Coloris blanc.
Dim. : 94 x 44 mm.

3436A vrac
3436AB Bx2
Rectangle autocollant AJBA.
Coloris orange.
Dim. : 94 x 44 mm.

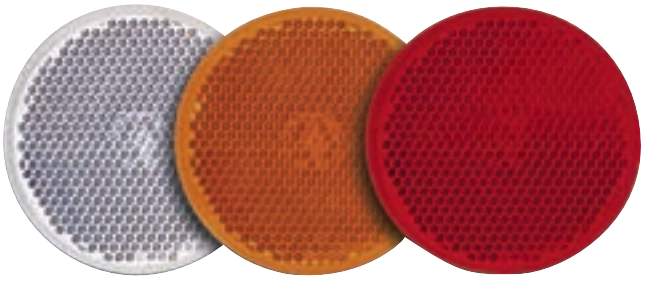

3436C vrac
3436CB Bx2
Rond autocollant AJBA.
Coloris blanc.
Ø 60 mm.

3437 vrac
3437BL Bx2
Rond autocollant AJBA.
Coloris orange.
Ø 60 mm.

6861
Rond autocollant AJBA.
Coloris rouge.
Ø 60 mm.

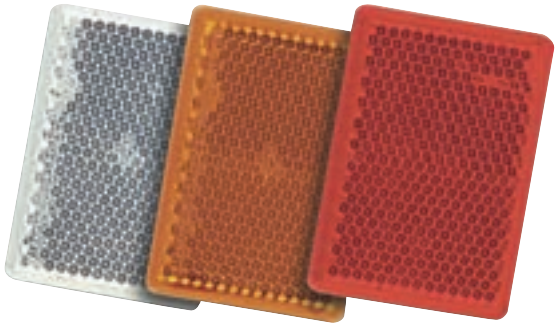

7816
Catadioptre autocollant blanc.
Dim. : 62 x 45 x 8 mm.

7817
Catadioptre autocollant orange.
Dim. : 62 x 45 x 8 mm.

VISSER / AUTOCOLLANTS



Rectangle
106 x 50 mm
à visser AJBA.

Coloris blanc.
3496 vrac
3496B Bx2

Coloris orange.
3497 vrac
3497B Bx2

Rectangle
106 x 50 mm
à visser ou autocollant AJBA.

Coloris blanc.
5183 vrac
5183B Bx2

Coloris orange.
5182 vrac
5182B Bx2



7815
Catadioptre blanc
sur support droit.

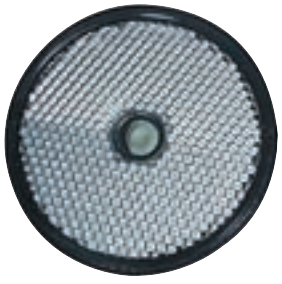

Rond Ø 60 mm. AJBA.
Coloris blanc.
3498 vrac
3498B Bx2

Coloris orange.
3499 vrac
3499B Bx2



6860
Catadioptre blanc sur support coudé
RADEX. Dim. : 70 x 65 x 27 mm.
Entraxe de fixation 30 mm.

6862
Support plastique seul coudé
RADEX. Dim. : 70 x 65 x 27 mm.
Entraxe de fixation 30 mm.

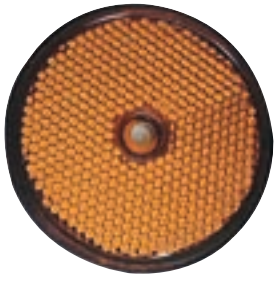

Rond Ø 60 mm et autocollant.
Coloris blanc.
5181 vrac
5181B Bx2

Coloris orange.
5180 vrac
5180B Bx2

LES TRIANGLES

3438 vrac
3438B Bx2
Triangle avec élément
optique. 2 trous de fixation
Ø 5,2 mm. Entraxe 70 mm.

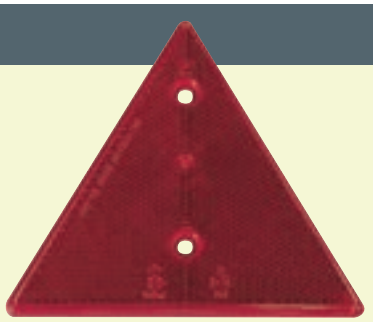



FEUX ÉCLAIREURS DE PLAQUE

Feux livrés sans ampoules

JOKON

3417 vrac

Feu laqué argenté JOKON.
Dim. : 266 x 43 x 42 mm.

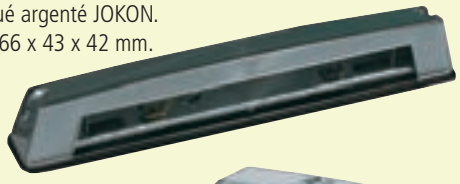

3456 vrac

Feu laqué argenté JOKON.
Dim. : 100 x 55 x 56 mm.



3429N vrac
3429NB B

Feu noir plastique JOKON.
Dim. : 100 x 56 x 57 mm.



3428 vrac
3428B B

Feu noir JOKON.
Dim. : 104 x 53 x 44 mm.



3457 vrac

Feu laqué argenté JOKON.
Dim. : 74 x 26 x 27 mm.

SACEX



98021 vrac
98021B B

Feu SACEX 2750.
Dim. : 107 x 57 x 55 mm.



98020 vrac
98020B B

Feu SACEX 2751.
Dim. : 65 x 30 x 36 mm.
Entraxe de fixation 45 mm.

ASPOCK

6890

Feu ASPOCK câblé
1 m avec fiche.
Dim. : 100 x 57 x 60 mm.
Entraxe de fixation
70 mm.



6887

Feu ASPOCK
câble 0,8 m.
Dim. : 85 x 35 x 50 mm.
Entraxe de
fixation
45 mm.



Leds



5491

Eclaireur de plaque à leds.
Dim. 71 x 37 x 45 mm. 12/24 V.
Homologué. Avec câble.



Feu à led ASPOCK
Dim. : 96 x 45 x 49 mm. 12/24 V.
Entraxe de fixation 72 mm.

6892

Câble 1,50 m.

6789 vrac
6789B B

Eclaireur de plaque DAFA.



AJBA

7814

Feu éclaireur de plaque
AJBA câble 1,50 m.



5187 vrac
5187B B

Feu AJBA FT 17.
Dim. :
68 x 35 x 38 mm.
Entraxe : 46 mm.

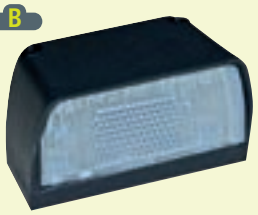



5188 vrac
5188B B

Feu AJBA FT 18.
Dim. : 90 x 46 x 45 mm. Entraxe : 46 mm.

RADEX

5495

Eclaireur de plaque
RADEX 801.
Dim. :
70 x 40 x 45 mm.





5136 vrac

Feu RADEX 802.
Dim. : 82 x 30 x H 32,5 mm.
Entraxe fixation 44,5.

AMPOULES



→ **6429**

Navette 10/30 V - Lumière 4500 K - Lumière jour					
Vrac	**Blister**	**Dimension**	**nombre**	**lumens**	**conso. 12 V**
6427	**6427B**	31 mm	4 leds	70	0,8 W
-	**6248B**	37 mm	3 leds	50	0,5 W
6429	**6429B**	42 mm	3 leds	50	0,5 W

12 V incandescent

5 et 10 W



18 W



Boîte de 10	Blister Bx2	Puissance	Tension
3330	**3330BL**	5 W	12 V
7832	**-**	5 W	24 V
3332	**3332B**	10 W	12 V
3333	**3333B**	18 W	12 V



Boîte de 10	Blister Bx2	Puissance	Tension
3329	**3329BL**	21 W	12 V
3323	**3323B**	21 W ambre	12 V
3329B	**-**	21 W	**24 V**
3329A	**3329AB**	21/5 W	12 V
7830	**-**	21/5 W	**24 V**

AMPOULES DE RECUL

→ **6798** B

Ampoule de recul à led 12V ≈ 100 db.
Culot BA9S - 2,3 W - 140 lumen.
Dim. 50 x 26 mm.



AMPOULES

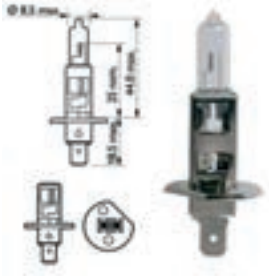

→ **3366** vrac

Ampoule H1 12V.

→ **3320** vrac

Ampoule H3 12V.

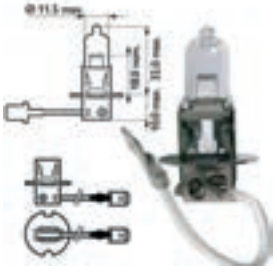

Le choix !



OU



Blister de 2.

Par boîte de 10.

Vechline Lighting



→ **6431** vrac

→ **6431B** B

Ampoule 15 leds, SMD 4500 K, 90 lumens, 0,7 W / 12 V, angle faisceau 360°





Vrac	Blister Bx2	Puissance	Tension	Led Code	Puissance
3033	**802925B**	5 W	12 V	**3947**	0,3 W 35 lumen (2 W)



→ **6421**



→ **6420B**

Culot BA15D - 10/30 V - Lumière 4500 K - Lumière jour					
Vrac	**Blister**	**Plot**	**Nombre**	**lumens**	**conso. 12 V**
-	**6420B**	1	16 leds	60	0,6 W
6421	**6421B**	2			

→ **6895**

Ampoule BA9S, 12 V 4 W.



5 et 10 W



Boîte de 10	Blister Bx2	Puissance	Tension
3331	**3331B**	5 W	12 V
7831	**-**	5 W	**24 V**
3334	**3334B**	10 W	12 V

BOÎTES AMPOULES

Pour remorques



→ **3087** B

Boîte ampoules remorques/caravanes
12 V. 1x21 W, 1x21/5 W, 1x4 W,
1x5 W, 1x10 W, 1x21 W, 1x5 W.
1 fusible broche 3A et 7,5A.



→ **3084** B

Boîte ampoules H1 12V.

FUSIBLES

812835B Bx5
Fusibles à broche 30 A.

812887B Bx5
Fusibles à broche 5 A.



800057B Bx5
Fusibles à broche 7,5 A.

800060B Bx5
Fusibles à broche 20 A.

800058B Bx5
Fusibles à broche 10 A.

803290B Bx5
Fusibles à broche 25 A.

800059B Bx5
Fusibles à broche 15 A.



Fusibles 25 x 6
3165 5 A.
3167 15 A.
3168 25 A.



3171B B
Lot de 6 fusibles 25 x 6 panachés.



3121 B
Set de fusibles
(3 x 5 A / 4 x 10 / 4 x 15 / 4 x 20
3 x 25 / 3 x 30 + Pince)

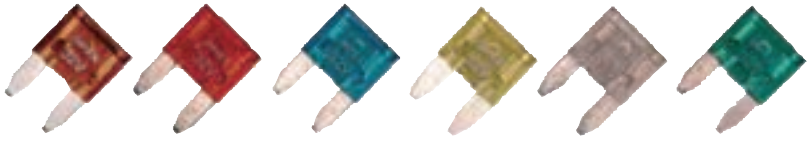

3173B B
Lot de 6 fusibles minibroche panachés.

CONNECTIONS

Connecteur auto dénudant rapide



3220 vrac
3220BL Bx10
Rouge de 0,5 à 1,5 mm².



3214 vrac
3214B Bx10
Bleu de 1 à 2,5 mm².



922825B Bx5
Cosses mâles 6,3 mm rouge.

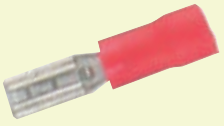

922821B Bx5
Cosses femelles 6,3 mm rouge.



922829B Bx5
Cosses rondes mâles 4 mm.



922830B Bx5
Cosses rondes femelles 4 mm.



922831B Bx5
Cosses manchon bleu.

PORTE-FUSIBLES

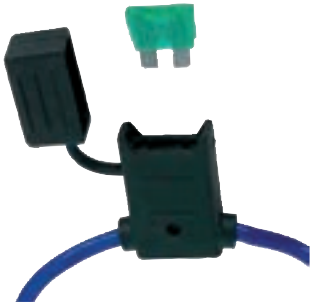

3159A vrac
3159AB B
Porte-fusible à fiches. Avec pré-câblage de chaque côté. Couvercle étanche aux projections d'eau. 30 A/h maxi.



3218 vrac
Porte fusible plastique + fusible 8 A.

Porte-fusibles fixes
Avec couvercle transparent clipsé. Pour fusibles enfichables.
Connections pour fusible à broche. Sans fusible.



3169
Pour 4 fusibles enfichables.



3170A
Pour 8 fusibles enfichables.



3170
Pour 6 fusibles enfichables.



VIDÉO DE RECUL



6171

Système vidéo Vechline Vision Evo 12/24 V
Kit caméra de recul simple optique STANDARD.



6172

Système vidéo Vechline Vision Dual 12/24 V
Kit caméra de recul double optique CONFORT.



6173

Système vidéo Vechline Vision Van
Kit caméra de recul simple optique FOURGON.

Modèle		Visio Evo 6171	Visio Dual 6172	Visio Van 6173
Moniteur couleur 7"	Ecran antireflets - Fonction miroir	✓	✓	✓
	Télécommande	✓	✓	✓
	Pare soleil	✓	✓	✓
	Finition soft touch	✓	✓	✓
	Fonction audio	✓	✓	✓
Caméra	Caméra étanche	IP69K	IP69K	IP68
	Fonction infrarouge - Vision nocturne	18 leds, portée 15 m	30 leds, portée 20 m	9 leds, portée 15 m
	Micro intégré	✓	✓	✓
	Fonction antigivre : utilisation hiver	✓	✓	✓
	Angle caméra	120°	120° + 45° horizontal	120°
	Câble	15 m	15 m	10 m

RÉTROVISEURS



0532

Europe XL
1 x rétroviseur adaptable sur rétroviseur d'origine. Hauteur maximum 185 mm. Avec bras articulé et miroir réglable. 3 pivots. Miroir 14 x 8 cm.



0536

Argus
Spécial pour fixation sur rétroviseur d'origine bombé. 18 x 13,5 cm. (x2)

0500

Sangle de remplacement
Sangle pour 0532.



VIDÉO DE RECUL SANS FILS

- Ecran LCD couleur 4,3" (10,5 cm)
- Transmetteur sans fil 2,4 Ghz jusqu'à 11 m
- Caméra CMOS haut de gamme
- Vision de nuit
- 6 leds infrarouge
- Facile à installer
- Caméra inclinable : IP 65

Avec grille graduée pour mieux évaluer la distance entre l'obstacle et le véhicule.
Livrée complet avec support ventouse pour le moniteur, fixation pour la caméra, câble d'alimentation pour le transmetteur et câble allume-cigare pour l'alimentation du moniteur.





4348A

Vidéo de recul sans fil
Avec 1 caméra couleur.

Transmission digitale qui garantit une réception sans interférence. **Par exemple :** pour surveiller les chevaux dans un van.



Spécial caravane

4349A

Vidéo de recul sans fils
Avec 2 caméras couleur.









SÉCURISANT

6798 B

Ampoule de recul à led
12 V ≈ 100 db.
Culot BAY9S.
2,3 W - 140 lumen
Dim. 50 x 26 mm.



7259

Radar de recul sans fil

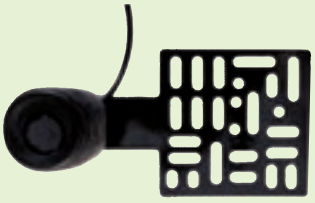

Livré avec 2 sondes à fixer au niveau de la plaque d'immatriculation puis grâce au récepteur allume-cigare sonore, le signal devient plus rapide lorsque l'obstacle s'approche. Portée jusqu'à 15 m. Capacité dans la sonde : à partir de 2 m. Facile à installer.
Utilisation : parfait pour les remorques, les caravanes et même les porte-vélos...





RÉTROVISEURS AUXILIAIRES



0516 B

Rétroviseur auxiliaire se pose sur le rétroviseur d'origine.
Permet de supprimer efficacement les angles morts.



0538 B

Rétroviseur auxiliaire se pose sur le rétroviseur d'origine grand modèle.
Permet de supprimer efficacement les angles morts.
13 (+1,5) x 9,5 (+2) cm.

PASTILLES ADHÉSIVES



0513 B

Lentille de fresnel
Lentille qui permet de supprimer les angles morts.
Elle est électrostatique et se pose sur une vitre arrière de véhicule.
Dim. : 20 x 25 cm.



ANNEAUX

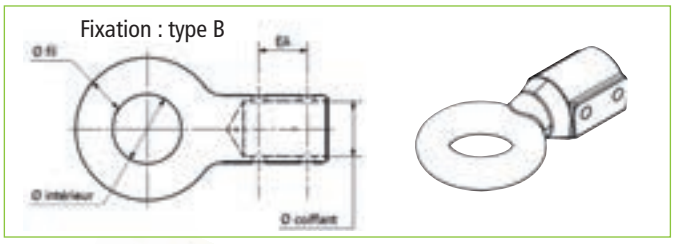

TYPE	Ø FIL	Ø INTÉRIEUR
BNA	42	68
DIN	31	40



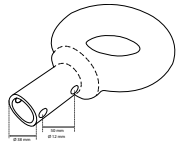

Anneau BNA	
Code	372 926
Convient pour	161S
	4,2 kg



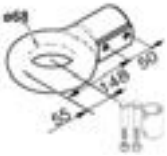

Anneau Français F68/E1	
Code	1 224 665
Convient pour	101VB
	3,8 kg



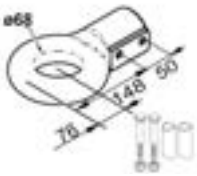

Anneau Français F68/E	
Code	1 224 110
Convient pour	161VB, 251VB, Profi V3000, 161S, 251S
	5,6 kg



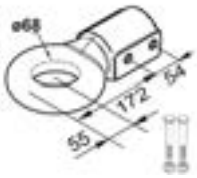

Anneau Français F68/F	
Code	1 224 117
Convient pour	351VB, AE Profi V3500, 2,8 VB/1 V acier + carré
	6 kg



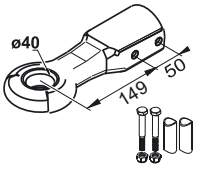

Anneau DIN D40/F	
Code	1 224 660
Convient pour	101VB
	3,8 kg



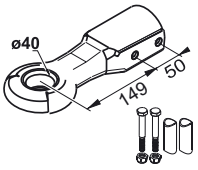

Anneau DIN D40/F	
Code	1 213 350
Convient pour	161VB, 251VB, AE Profi V3000
	3,8 kg



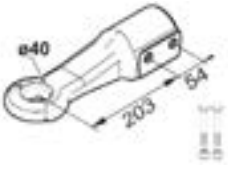

Anneau DIN D40/G	
Code	1 224 114
Convient pour	351VB, AE Profi V3500, 2,8 VB/1 V acier + carré
	4,2 kg

Code	DÉSIGNATION	Ø COIFFANT (MM)	EA (MM)	FIXATION TYPE	MARQUE
372 926	Anneau BNA fixation interne	50	50	B	AL-KO
1 224 665	Anneau BNA	50	50	B	AL-KO
1 224 110	Anneau BNA fixation externe	50	50	B	AL-KO
1 224 117	Anneau BNA	60	54	B	AL-KO
1 224 660	Anneau DIN	50	50	B	AL-KO
1 213 350	Anneau DIN	50	50	B	AL-KO
1 224 114	Anneau DIN	60	54	B	AL-KO

ANNEAUX

TYPE	Ø FIL	Ø INTÉRIEUR
BNA	42	68
NATO	42	76
DIN	31	40

Fixation : type A

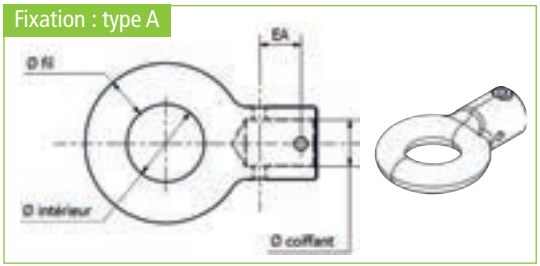

Fixation : type B

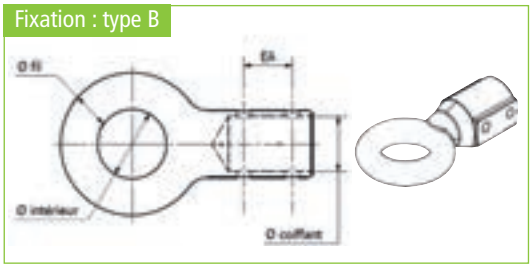

BNA



→ 6826



→ 6827

Code	DÉSIGNATION	Ø COIFFANT (MM)	EA (MM)	TYPE	MARQUE
6827	Anneau BNA	50	40	B	KNOTT
6826	Anneau BNA	60	54	B	KNOTT

DIN



→ 6810



→ 6811



→ 6825

Code	DÉSIGNATION	Ø COIFFANT (MM)	EA (MM)	TYPE	MARQUE
6811	Anneau DIN	45	40	A	KNOTT
6825	Anneau DIN	50	40	A	KNOTT
6810	Anneau DIN	60	54	B	KNOTT

NATO



→ 6807



→ 6809

Code	DÉSIGNATION	Ø COIFFANT (MM)	EA (MM)	TYPE	MARQUE
6809	Anneau NATO	45	40	A	KNOTT
6824	Anneau NATO	50	40	A	KNOTT
6807	Anneau NATO	60	54	B	KNOTT



→ 0422



→ 0421



→ 6817

Code	DÉSIGNATION	Ø COIFFANT (MM)	EA (MM)	TYPE	MARQUE
0422	Anneau BNA	45	40	A	RTN
0421	Anneau BNA	50	40	A	RTN
6817*	Noix TZ	45	40	A	RTN

*Jusqu'à épuisement du stock





BOULONNERIE POUR CHAPE	
6935	sachet de 4 boulons 10 x 40
6936	sachet de 4 boulons 12 x 40
6933	sachet de 2 boulons 16 x 40
6934	sachet de 4 boulons 16 x 40

Chape axe Ø 24

Code	Désignation	Charge de traction maxi (kg)	Charge d'appui S (kg)	Numéro d'homologation CE	D/DC (kN)	Pour anneaux	Côtes			
							A (mm)	B/B' (mm)	C (mm)	
7740	axe Ø 32 4 trous Ø10 EA 83x56	3500	120	00-9057	10,3/17,2	42x68 / 42x76	130	170	100	2,4
7783*	axe Ø 32 4 trous Ø17 EA 90x40	3500	120	00-9057	10,3/17,2	42x68 / 42x76	130	170	100	2,4

*Jusqu'à épuisement du stock



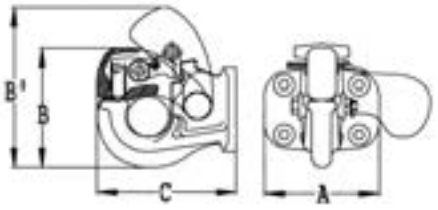

Crochet 32C

Code	Désignation	Charge de traction maxi (kg)	Charge d'appui S (kg)	Numéro d'homologation CE	D/DC (kN)	Pour anneaux	Côtes			
							A (mm)	B/B' (mm)	C (mm)	
7739	crochet 32C 2 trous Ø17 EA 90	3500	340	00-8113	31	42x68 / 42x76	127	140/185	155	3,5
7741	crochet 32C 4 trous Ø11 EA 83x56	3500	340	00-8113	31	42x68 / 42x76	127	140/185	155	3,5
7781	crochet 32C 4 trous Ø13 EA 85x44	3500	340	00-8113	31	42x68 / 42x76	127	140/185	155	3,5
7782	crochet 32C 4 trous Ø17 EA 90x40	3500	340	00-8113	31	42x68 / 42x76	127	140/185	155	3,5



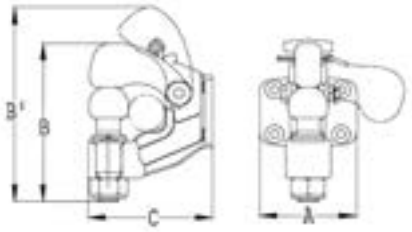

Crochet mixte

Code	Désignation	Charge de traction maxi (kg)	Charge d'appui S (kg)	Numéro d'homologation CE	D/DC (kN)	Pour anneaux	Côtes			
							A (mm)	B/B' (mm)	C (mm)	
0635	crochet mixte 2 trous Ø17 EA 90	3500	340	00-8112	31	42x68 / 42x76	122	210/245	160	5,5
0578	crochet mixte 4 trous Ø11 EA 83x56	3500	340	00-8112	31	42x68 / 42x76	122	210/245	160	5,5
0636	crochet mixte 4 trous Ø13 EA 85x44	3500	340	00-8112	31	42x68 / 42x76	122	210/245	160	5,5
0577	crochet mixte 4 trous Ø17 EA 90x40	3500	340	00-8112	31	42x68 / 42x76	122	210/245	160	5,5
0576	crochet mixte 4 trous Ø17 EA 90x50	3500	340	00-8112	31	42x68 / 42x76	122	210/245	160	5,5

Nouveau



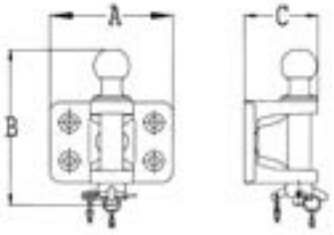

Chape mixte

Code	Désignation	Charge de traction maxi boule/axe (kg)	Charge d'appui statique (kg)	Numéro d'homologation CE R55	D/DC (kN)	Pour anneaux	Axe Ø (mm)	Côtes			
								A (mm)	B (mm)	C (mm)	
0575	4 trous Ø10 EA 83x56	3500	150	0114129	23	42x68 / 42x76	29	130	175	103	3,1
0605	2 trous Ø17 EA 90	3500	150	0114129	23	42x68 / 42x76	29	130	175	103	3,1
0574	4 trous Ø17 EA 90x40	3500	150	0114129	23	42x68 / 42x76	29	130	175	103	3,1
0645	4 trous Ø13 EA 85x44	1500/3500	150	0114129	23	42x68 / 42x76	29	130	175	103	3,1



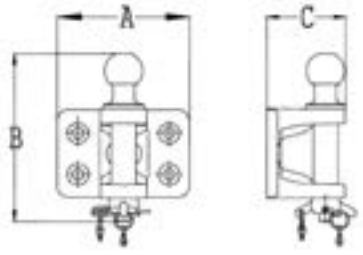

Chape mixte renforcée

Code	Désignation	Charge de traction maxi (kg)	Charge d'appui statique (kg)	Numéro d'homologation CE R55	D/DC (kN)	Pour anneaux	Axe Ø (mm)	Côtes			
								A (mm)	B/B' (mm)	C (mm)	
0580	chape mixte renforcée 4 trous Ø17 EA 90x50	3 500	150	112212	27,5	42x68 / 42x76	32	175	222	105	5,4



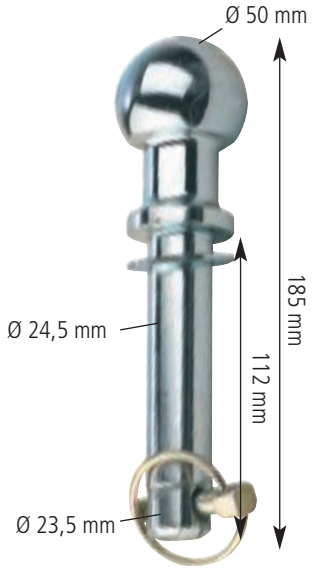

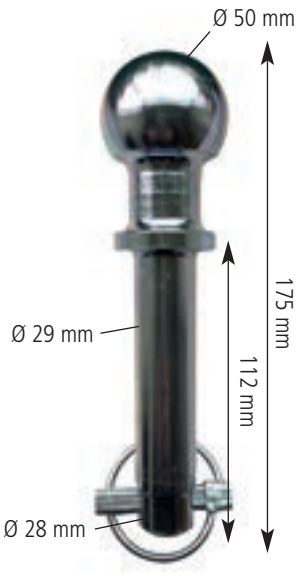

0649A

Axe seul pour chape mixte renforcée.

0649

Axe seul pour chape mixte avec axe Ø 24,5 mm (ancien modèle RTN).

0649C

Chape mixte avec axe Ø 29 mm (nouveau modèle).



CROCHETS D'ATTELAGE



0603 vrac
0603B B

Rotule Ø 50.
en acier forgé avec
écrou et rondelle frein.
Filetage Ø 24.
3 T 500.

0630

Support rotule
permettant
de surbaisser la rotule.
Spécial 4 x 4.
Maxi 2 tonnes.
Non homologué
94/20/CE.
Perçage 13 mm.

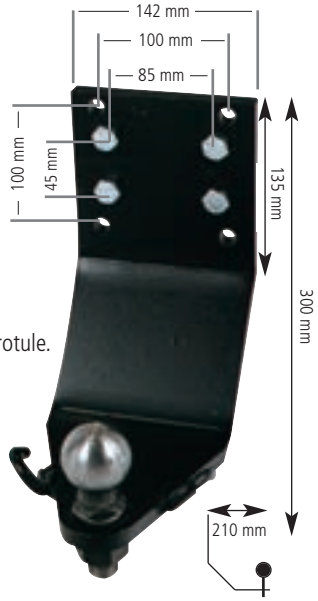



Spécial quad

0663 B

Rotule Ø 50.
Filetage Ø 19.
Non homologué route.
Capacité : 1000 kg.

0632

Rotule rallongée permettant d'assurer un espace suffisant entre la rotule et le pare-chocs.
L : 16 cm. 2 tonnes. Entraxe 90 mm. Homologué.



0604

Rotule coudée Ø 50.
3 T 500.
Entraxe 90 mm.



0631

Rotule amovible
permettant
d'ôter facilement et
rapidement la rotule.
PTAC 3000 kg.
Entraxe 90 mm.



PLAQUES DE REHAUSSE

Perçage Ø 17 entraxe horizontal 90 mm
Non homologué 94/20/CE.

0628A

4 trous. Charge 1 tonne.
Entraxe vertical 40 à 50 mm.
Dim. hors tout 15 x 10,5 x 1 cm.

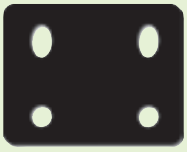

0628B

6 trous. Charge 1 tonne.
Entraxe vertical 40/45 mm.
Dim. hors tout 15 x 14,5 x 1 cm.



0628C

8 trous. Charge 2 tonnes.
Entraxe vertical 40/45 mm.
Dim. hors tout 15 x 18,5 x 1,5 cm.

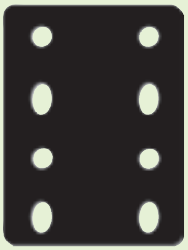

CONTRÔLE DE CHARGE

0658

Pèse-flèche gradué. Permet de
vérifier la charge à la flèche
maxi : 100 kg.





0658A

Pèse-flèche + supports.
Maxi 100 kg. Hauteur
43 cm. 2 supports : 106 x 39 cm et 159 x 159 cm.
Livré avec une housse de transport.

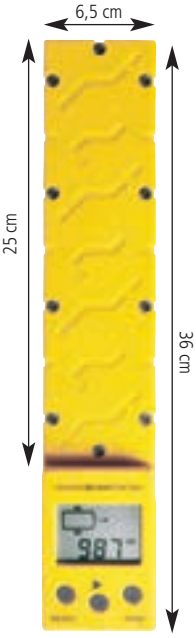

0699

Pèse-véhicule
Petite balance électronique portable pour peser camping-car, caravane simple ou double essieu ; le programme de pesée choisit, calcule le poids total après avoir effectué les pesées à chaque roue, roue jockey. CHARGE MAXI : roue 1000 kg, timon 100 kg. Fonctionne avec piles de 1,5 V. Précision 3%. Poids 1 kg.





CACHE-BOULE



0612A vrac

0612AB B

Cache-boule caoutchouc x 1.



0612 vrac

0612B B

Cache-boule souple fixé sur rotule.



Nouveau

7872 B

Cache boule chromé avec maintien.

0629A

Cache-boule souple pour éviter les éraflures et les blessures corporelles (boîte de 24).



AL-KO QUALITY FOR LIFE

Le carton sert d'emballage pour le transport et de présentoir après ouverture.









Caoutchouc très souple résistant aux écarts de température (-40° et +80°).





Soft-Ball	
Code du carton	247 095 (24 pièces)
Couleur	rouge
	1,6 kg

Soft-Ball	
Code du carton	1 211 738 (24 pièces)
Couleur	noir
	1,6 kg

Soft-Ball - Assortiment 3 x 8	
Code du carton	1 225 992 (24 pièces)
Couleur	8 rouge + 8 noir + 8 gris aluminium
	1,6 kg

HOUSSES DE PROTECTION DE FLÈCHE



AL-KO QUALITY FOR LIFE

Housse	
Code	1 730 820
Convient pour	tous types de têtes
	0,090 kg



Les plus :
- **Résistant aux intempéries**
- **Respirant**
- **Ne s'altère pas**

Housse	
Code	1 730 821
Convient pour	AKS 1300 / 3004 - 3504
	0,190 kg



Attelage freiné

Remorque non freinée





7870 Nouveau

Housse de tête compacte. Dim. Ø 200 x 400 mm. Livrée avec cordon bloquant. Tissu imperméable et respirant. Pour tête freinée et non freinée.



Avec bandes réflechissantes

Nouveau

7871

Housse de tête d'attelage freinée. Polyester résistant aux intempéries. Livrée avec cordons de serrage. Dim. : 880 x 670 x 5 mm. 350 g.

CÂBLES DE RUPTURE



0624 vrac

0624BL B

Câble de rupture L 1130 mm.
Livré avec axe + goupille et boulon + écrou.



0623 vrac

0623B B

Câble de rupture L 950 mm.



60017 vrac

60017B B

Câble de rupture L 60 cm.
Grosse boucle pour rotule Ø 50.

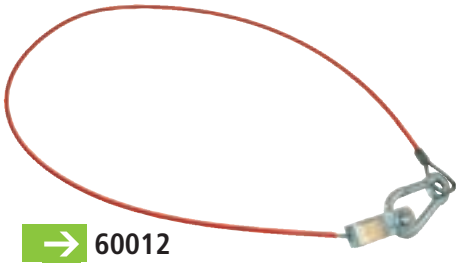

60012

Câble de rupture L 106 cm avec mousqueton L 7 cm et chape avec axe Ø 6 x 10 mm.

Version avec crochet

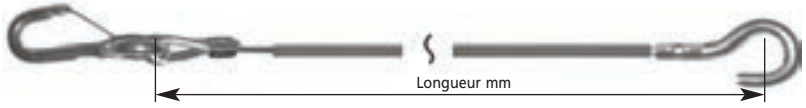

Version avec anneau

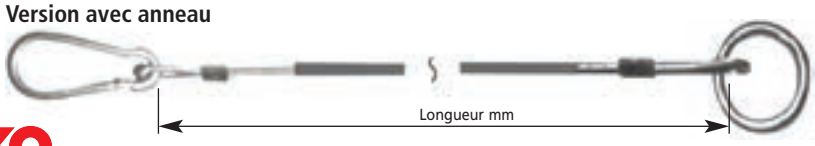

AL-KO
QUALITY FOR LIFE

Code	Commande de freinage	Longueur du câble	Crochet	Anneau
368 605	Tous timons V et carrés	950 mm	x	
276 065	SV3,5 - FA1,5 - FA2,5 - FA3	1200 mm		x
276 066	FA0,9 - FA1,4 - FA1,5 - FA2,5 - FA3,5	1900 mm		x

ACCESSOIRES



6927

Chaîne de securité.

6928

Maillon rapide.

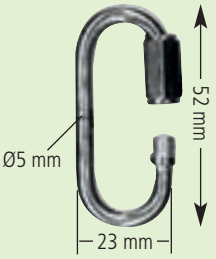

Inox

0644 vrac

0644B B

Mousqueton pour câble de rupture L 70, Ø 7.





0582 B

Crochet pour câble de rupture.
Se boulonne sur col de cygne.
Fermeture par ressort.

BOULONNERIE

V1080

Boulon Ø 10 x 80 plat 17 (8,8).

V1290

Boulon Ø 12 x 90 plat 19 (8,8).

R10

Rondelle 10,5 x 22 x 2.

R12

Rondelle.

EN10

Écrou Nylstop Ø 10 plat 17.

EN12

Ecrou Nylstop Ø 12 plat 19.



0002B B

- 2 x V1290
- 2 x R12
- 2 x EN12

0001B B

- 2 x V1080
- 2 x R10
- 2 x EN10

SABOT DE TÊTE



0601

Sabot de soutien tête d'attelage.
Entraxe de fixation 90 mm galvanisé.
L 165 x l 25 x H 70 mm.



0601A vrac

Sabot en V.
L 126 x l 35 x h 70 mm.

ANTIVOLS À CLÉ



Top vente

0685 vrac

0685B B

Antivol de tête universel. Peut s'utiliser lorsque la remorque est attelée.



0634 B

Antivol de tête d'attelage. Se loge dans l'emplacement de la rotule Ø 50.

247104

Indicateur SAFETY BALL : se met à la place de la rotule. Accompagné d'un antivol à clef : informe que la remorque est sécurisée.

AL-KO QUALITY FOR LIFE

Les plus : complément astucieux de tous les antivols pour têtes d'attelage existants sur le marché (spécialement conçus en cas de stationnement).







CADENAS



0656 vrac

0656B B

Cadenas antivol à clef. Anse Ø 9 mm.



6949

Cadenas antivol anneau. Axe Ø 10 mm. Ouverture 22 mm. 63 x 55 x 25 mm.



Inox

6664 B

Cadenas disque Ø 70 en inox. Anse en acier cémenté Ø 9 mm. Résistance à la traction et au coupe-boulon. Retenue de clef : cadenas toujours fermé.





AL-KO QUALITY FOR LIFE

263459 B

Cadenas boucle longue pour tête ALKO AK160, AK300 et AK 350. Longueur boucle : 95 mm. Ø tige : 4 mm.



6668 B

Cadenas sécurité 60 mm.
Ø tige 6 mm.
Largeur boucle 41 mm.

Livré avec 2 clefs	6668
Cadenas sécurité	60 mm
Ø tige	6 mm
Largeur anse	41 mm

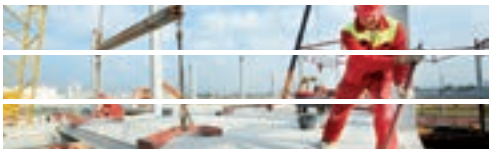

POUR REMORQUE ATTELÉE ET NON ATTELÉE

0679

Antivol universel coiffant de tête d'attelage. S'utilise aussi bien attelé que non attelé. Bloque l'accès à la boulonnerie de la tête d'attelage. Livré avec cadenas.

Top vente pour les utilitaires





Non attelé



Attelé







Top vente pour les bagagères

Non attelé



Attelé



6775

Antivol universel compact Trailers Equipment. S'utilise lorsque la remorque est attelée ou non attelée, freinée ou non freinée. Livré dans une boîte. Particularité complémentaire : s'utilise aussi lorsque la tête d'attelage est surmontée d'un oméga.



3979

Antivol de tête universel.
Sauf tête ALKO et boitier freiné > 2000 kg.





6773

Antivol compact.
Livré avec cadenas.
Mise en œuvre :
1 - positionner l'antivol
2 - atteler la remorque
3 - mettre en place le cadenas
NB : ne convient pas avec des têtes avec témoin d'accroche





Non attelé



Attelé

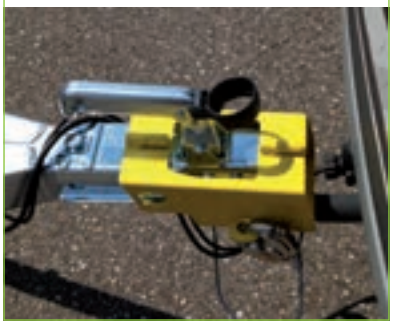

0471A

Antivol universel avec cadenas.
Couleur en fonction des arrivages.

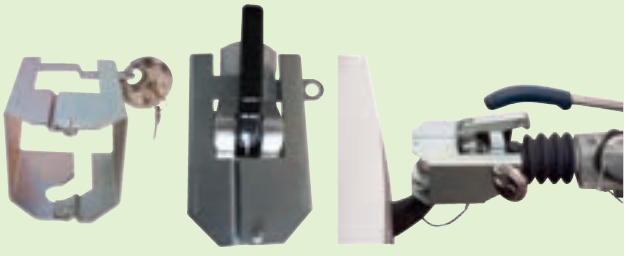

Non attelé Attelé

7873

Nouveau

Antivol compact ajustable en largeur. S'ajuste sur des têtes freinées comme des AK 351 et les têtes d'attelage non freinées.

SPÉCIAL FREINÉ ALKO





1310943

Antivol SAFETY AK 160
en diamètre de tête de 35 mm.

1310890

Antivol SAFETY pour tête AK 160
et AK 300 en diamètre de tête de 50 mm.

1223783

Spécial parc de véhicule : clé / passe pour ouvrir tous les safety.

Dispositif de haute sécurité : une platine de chaque côté de la tête viendra fixer le SAFETY mais en plus rendra inaccessible la boulonnerie de la tête.





Ouvrir la tête



Insérer la rotule de l'antivol dans la tête



Enclancher et pousser la bride vers le bas

AL-KO QUALITY FOR LIFE

Antivol universel Compact	
Code	1 224 081
Convient pour	toutes les têtes (F et NF) AL-KO et autres fabricants (sauf AL-KO AK 301 et AK351)
Matière	Fonte d'aluminium
	0,956 kg



1222692

Antivol spécial tête ALKO AK 301/351.

POUR REMORQUE NON ATTELÉE



0630A B

Antivol de tête universel pour remorques / caravanes.
Livré avec cadenas.



0624B B

Antivol universel Masterlock.
Système de verrouillage sophistiqué.
Garantie à vie.





6671

Antivol universel à clés.

0640

Antivol à clef galvanisé.

SPÉCIAL ANTIVOL POUR ANNEAU



6781

Antivol +
support antivol
pour anneau (bloque
la boulonnerie de l'anneau).



7826

Antivol pour anneau.

BOÎTIERS D'ATTELAGE NON FREINÉS

Boîtiers tube carré

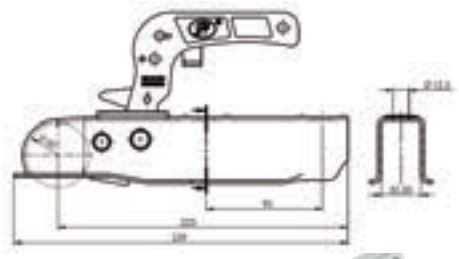

6771
Boîtier d'attelage à boulonner ⍁ 30.



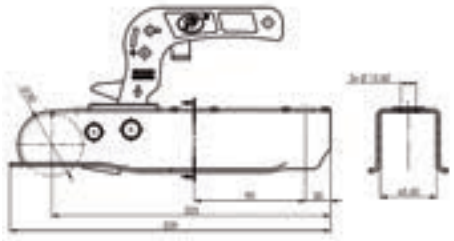

0615
Boîtier d'attelage à boulonner ⍁ 45.



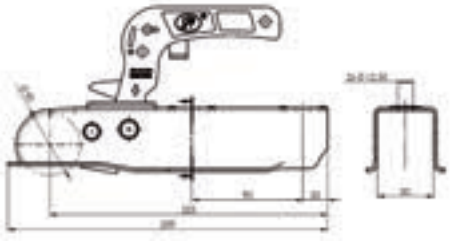

0616
Boîtier d'attelage à boulonner ⍁ 50.





4000
Boîtier d'attelage à boulonner ⍁ 70.



6828
Boîtier d'attelage K7,5 KNOTT ⍁ 60.
Perçage oblong : 80/90 mm Ø 10 mm
Latéral : 80 mm Ø 10 mm
Hauteur : 25 mm

Boîtier tube rond



3984
Tête Steelpress.
Ø 60 mm. 750 kg.
Perçage 90 mm.

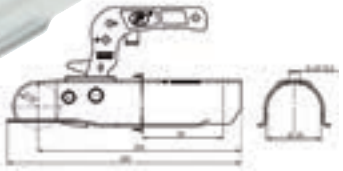

Double perçage

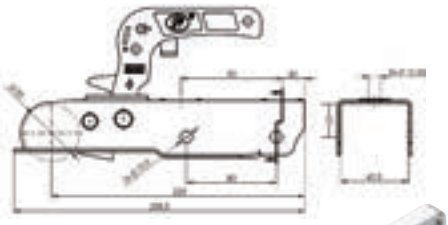

0617
Boîtier d'attelage à boulonner ⍁ 60.



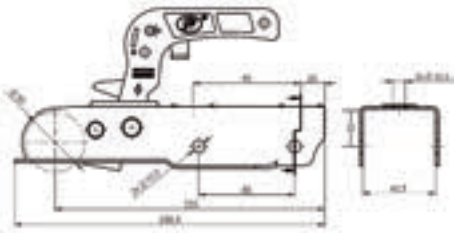

0614
Perçage latéral 8 cm.
Hauteur de perçage 3 cm.

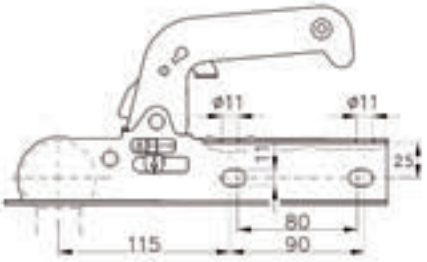

0614A
Perçage latéral oblong : 1,5 cm.
Hauteur de perçage : 2,5 cm.



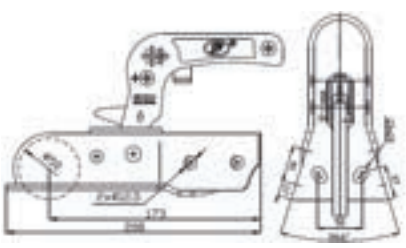

3982
Tête non freinée en V.
750 kg Steelpress.



TÊTES D'ATTELAGE AL-KO AK 7 PLUS

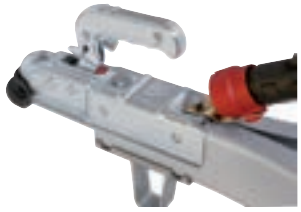

Numéro d'homologation
CE : E1 00-0232
ECE : E1 55R-01 0232

Attelage déverrouillé
Lorsque la poignée de la tête d'attelage de la remorque est relevée, une marque rouge visible indique à l'utilisateur que la tête n'est pas verrouillée.

Attelage verrouillé
L'attelage du véhicule tracteur est complètement recouvert par la tête AL-KO AK7 PLUS. La poignée se verrouille de façon visible et audible ; elle est alors à l'horizontal et indique à l'utilisateur que l'attelage au véhicule tracteur est parfait.

Limite d'usure non atteinte
Si le témoin rouge sous la poignée est encore visible lorsque la tête est verrouillée (en position de roulage), la limite d'usure de la tête d'attelage n'est pas encore atteinte. Vous n'avez rien à faire.

Limite d'usure atteinte
Si le témoin rouge sous la poignée de la tête lorsque celle-ci est verrouillée (en position de roulage) n'est plus visible, la limite d'usure est atteinte et nécessite un entretien de la tête auprès d'un revendeur AL-KO agréé.



Tête AK 7 V PLUS ⌀ 40 - Version I	
Code	1 367 026
PTAC maxi autorisé	750 kg
Charge d'appui statique	75 kg
Matière	Acier
Couple de serrage	86 Nm
	1,3 kg

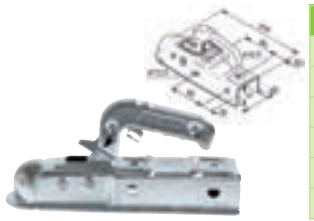

Tête AK 7 V PLUS ⌀ 60 - Version E	
Code	1 224 743
PTAC maxi autorisé	750 kg
Charge d'appui statique	75 kg
Matière	Acier
Couple de serrage	86 Nm
	1,3 kg



Tête AK 7 V PLUS ⌀ 45 - Version G	
Code	1 367 027
PTAC maxi autorisé	750 kg
Charge d'appui statique	75 kg
Matière	Acier
Couple de serrage	86 Nm
	1,3 kg

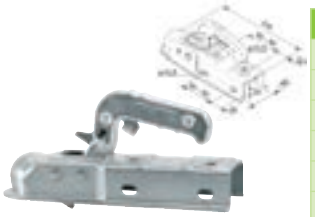

Tête AK 7 V PLUS ⌀ 60 - Version E	
Code	1 224 343
PTAC maxi autorisé	750 kg
Charge d'appui statique	75 kg
Matière	Acier
Couple de serrage	49 Nm
	1,3 kg



Tête AK 7 V PLUS ⌀ 50 - Version D	
Code	1 224 339
PTAC maxi autorisé	750 kg
Charge d'appui statique	75 kg
Matière	Acier
Couple de serrage	49 Nm
	1,3 kg



Tête AK 7 V PLUS Ø 60 - Version D	
Code	1 367 024
PTAC maxi autorisé	750 kg
Charge d'appui statique	75 kg
Matière	Acier
Couple de serrage	86 Nm
	1,3 kg

PROTÈGE-TÊTES ATTELAGE

Souple, résistant aux U.V. et aux écarts de températures, il évite d'abîmer le pare-chocs de la voiture lors de l'attelage de la caravane/remorque. Dispositif simple et facile à installer, s'emboîte sur la plupart des têtes d'attelage (boîte de 12).





Economique

→ 3987 vrac

→ 3987B B

Protection de tête d'attelage.
Dim. ext. :
106 x 82 x 59 mm





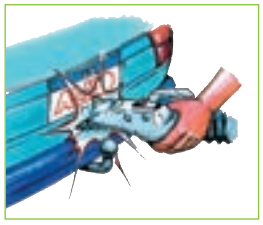

Soft Dock	
Code du carton	246 412 (12 pièces)
Convient pour têtes	AK 7, AK 10/2, AK 252, AK 160, AK 300
	2,5 kg

Soft Dock	
Code	693 552
Convient pour toutes les têtes	Type AK 7 PLUS, nouvelle version, avec position ouverte et encoche sur le boîtier
Matière	caoutchouc
	0,07 kg









KNOTT



5226



5227



6830



5228



5229

DIMENSIONS

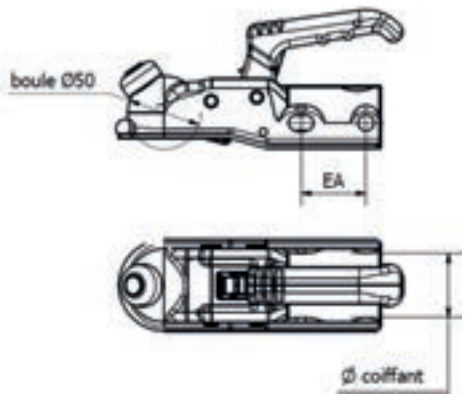

Perçage :
Type A : en croix - Type B : horizontal

Code	DÉSIGNATION	Ø COIFFANT (MM)	EA (MM)	PERÇAGE TYPE
5226	Boîte à rotule K14 BN3	45	40	A
5227	Boîte à rotule K20 BN3	45	40	A
6830	Boîte à rotule K27 BN3	45	40	A
5228	Boîte à rotule K27 AN3	50	40	A
5229	Boîte à rotule K35 CN3	60	55	B

STEELPRESS





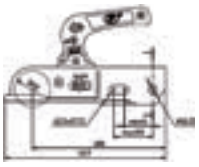

3988

Tête freinée 3000 kg. Ø 50 mm.
Avec entretoises multidiamètre.
Ø 35 - 40 - 45 mm (voir croquis)
Livrée dans une boîte.

Top Vente



Boîte.

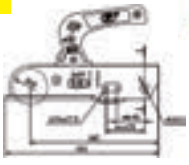

3985

Tête freinée 2300 kg. Ø 50 mm.
Avec entretoises multidiamètre.
Ø 35 - 40 - 45 mm (voir croquis)
Livrée dans une boîte.





Tous ces produits sont homologués

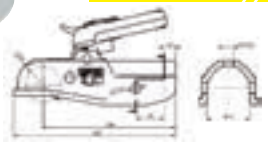

3944

Tête seule 3500 kg avec poignée ergonomique et antivol. Perçage en croix 40 mm.

3966

Lot de 3 entretoises.

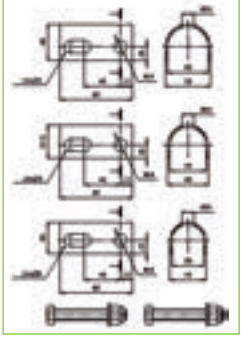



3986

Tête freinée seule Ø 50 mm.
3000 kg.
Perçage horizontal.



3941

Tête seule 3500 kg avec poignée ergonomique et antivol. Perçage horizontal 54 mm.

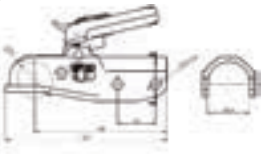

Code	DÉSIGNATION	Ø COIFFANT (MM)	EA (MM)	PERÇAGE TYPE
3985	Boîte à rotule BC 2300C	35 / 40 / 45 / 50	40 / 55 - 55	A - B
3988	Boîte à rotule BC 3000C	35 / 40 / 45 / 50	40 / 55 - 55	A - B
3986	Boîte à rotule BC 3001C	50	50	B
3944	Boîte à rotule BC 3500R	60	40	A
3941	Boîte à rotule BC 3500R	60	54	B

TÊTES D'ATTELAGE PROFI ET ACCESSOIRES POUR REMORQUES FREINÉES JUSQU'À 3500 KG DE PTAC

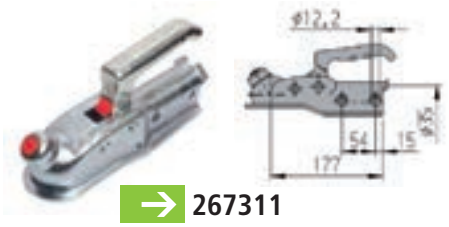

267311
Tête AK 160 version A.



1222737
Kit tête AK 160 version B.



246960
Kit tête AK 300 version A.



1221746
Tête PROFI V type AK 301.



1223715
Tête PROFI V type AK 301 avec Soft-Dock.



1223427
Safety Kit PROFI V pour AK 301.



1222636
Tête PROFI V type AK 351.



1223716
Tête PROFI V type AK 351 avec Soft-Dock.



1223428
Safety Kit PROFI V pour AK 351.

Code	PTAC MAXI AUTORISÉ	CHARGE D'APPUI STATIQUE	PERÇAGES	MATIÈRE	
267 311	1600 kg	120 kg	horizontal	acier	1,4 kg
1 222 737	1600 kg	120 kg	horizontal + en croix	acier	1,7 kg
246 960	3000 kg	120 kg	horizontal + en croix	acier	1,9 kg
1 221 746	3000 kg	325 kg	horizontal + en croix	fonte	2,85 kg
1 223 715	3000 kg	325 kg	horizontal + en croix	fonte	3,25 kg
1 223 427	3000 kg	325 kg	horizontal + en croix	fonte	3,45 kg
1 222 636	3500 kg	350 kg	horizontal	fonte	3 kg
1 223 716	3500 kg	350 kg	horizontal	fonte	3,4 kg
1 223 428	3500 kg	350 kg	horizontal	fonte	3,6 kg

RTN - ALBE - WINTERHOFF

0610
Boîtier d'attache adaptable.
1400 kg pour timon Ø 45.
Charge sur tête : 100 kg.
Sans boulonnerie.





0611
Boîtier d'attache adaptable.
3000 kg pour timon Ø 45.
Charge sur tête : 150 kg.
Sans boulonnerie.

0672





0673



0674

6832





6833

Code	DÉSIGNATION	Ø COIFFANT (MM)	EA (MM)	PERÇAGE TYPE	MARQUE
0610	Boîte à rotule EM150 RA	45	40	en croix	RTN - ALBE
0611	Boîte à rotule EM150 RA	45	40	en croix	RTN - ALBE
0672	Boîte à rotule EM220 RA	45	40	en croix	RTN - ALBE
0673	Boîte à rotule EM300 RB	50	40	en croix	RTN - ALBE
0673A	Boîte à rotule EM 350 RD	65	40	en croix	RTN - ALBE
0674	Boîte à rotule EM 350 RB	50	40	en croix	RTN - ALBE
6832*	Boîte à rotule sur noix TU	45	40	en croix	RTN
6833*	Boîte à rotule sur noix TZ	50	40	en croix	RTN

*Jusqu'à épuisement du stock

TÊTES D'ATTELAGE AL-KO AK 161 / AK 270 POUR REMORQUES FREINÉES JUSQU'À 2700 KG

Pour remorques freinées jusqu'à 2700 kg
3 atouts sécurité contre un accrochage non autorisé

AL-KO QUALITY FOR LIFE

SÉCURITÉ 1

Position ouverte
La poignée en position haute signale à l'utilisateur que la tête n'est pas enclenchée.



POIGNÉE SOFT-TOUCH

La partie rouge sous la poignée est un revêtement caoutchouc offrant une bonne prise en main et une sécurité antiglissement (extrémité renforcée).



La rotule de la voiture n'est pas enclenchée (témoin rouge)

SÉCURITÉ 2

Position fermée
La rotule de la voiture est enclenchée et a déverrouillé le sabot de sécurité (Attention : charge d'appui statique à respecter).
La poignée est maintenant en position horizontale et signale à l'utilisateur que l'attelage est prêt pour prendre la route.



SÉCURITÉ 3

Témoin de verrouillage pour un bon accrochage
En position fermée, le témoin vert sur la tête est visible. Il indique ainsi à l'utilisateur que sa remorque est correctement attelée.

Sabot de sécurité pour éviter un accrochage non autorisé



1730219
Tête d'attelage AK161 avec Soft-Dock.



1730218
Tête d'attelage AK161 avec Soft-Dock.
Entretoises Ø 35 / Ø 45.



1730220
Safety kit tête d'attelage AK161 avec Soft-Dock.
Entretoises Ø 35 / 45, serrure antivol.

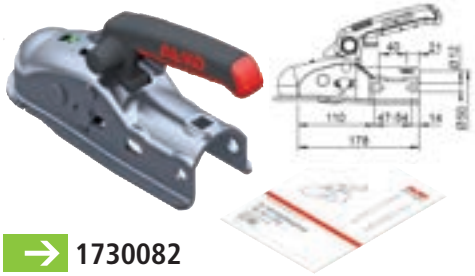

1730082
Tête d'attelage AK270 avec Soft-Dock.



1730083
Tête d'attelage AK270 avec Soft-Dock.
Entretoises Ø 35 / Ø 40 / Ø 45.



1730084
Safety kit tête d'attelage AK270 avec Soft-Dock.
Entretoises Ø 35 / 40 / 45, serrure antivol.

Code	PTAC MAXI AUTORISÉ	CHARGE D'APPUI STATIQUE	PERÇAGES	MATIÈRE	
1 730 219	1600 kg	120 kg	horizontal + en croix	acier	1,6 kg
1 730 218	1600 kg	120 kg	horizontal + en croix	acier	1,7 kg
1 730 220	1600 kg	120 kg	horizontal + en croix	acier	1,9 kg
1 730 082	2700 kg	120 kg	horizontal + en croix	acier	1,7 kg
1 730 083	2700 kg	120 kg	horizontal + en croix	acier	1,9 kg
1 730 084	2700 kg	120 kg	horizontal + en croix	acier	2,1 kg

Antivol



1730411
Serrure avec Safety-Ball pour têtes AK161 / AK270.

AL-KO QUALITY FOR LIFE

Une remorque, avec une charge mal répartie, a un comportement routier très dangereux même à basse vitesse.
C'est pourquoi les stabilisateurs offrent un confort de conduite sans égal. Leur fonctionnement : 2 coupelles de friction qui viennent maintenir la boule ; par conséquent ils agissent contre la "mise en lacets" et le "tangage" (uniquement AKS 3004).

STABILISATEURS



1225288

AKS 1300
Antilacets.
PTAC mini : 180 kg.
PTAC maxi : 1360 kg.



AKS 3504
PTAC mini : 350 kg
PTAC maxi : 3500 kg

1225761
Pour tête à perçage horizontal.

1225763
Pour tête à perçage vertical.



AKS 1300 et 3004

La boîte comprend :
> 1 AKS
> 1 Kit visserie
> 1 Kit d'entretoises (pour tube Ø 35-40-45 perçage horizontal et tube Ø 45-50 perçage en croix)
> 1 Notice de montage



1225158

AKS 3004
PTAC mini : 250 kg.
PTAC maxi : 3000 kg.
Agit contre la mise en lacets et le tangage.
Braquage et marche arrière s'effectuent très facilement.

1225155

Pack sécurité Safety AKS3004
Ce pack comprend :
- AKS 3004
- Antivol Safety Compact
- Safety Ball

Pratique !



1730821
Housse de tête pour stabilisateur Alko. Oeillet pour cadenas Ø 10 mm (non inclus).
Voir page 47.

ANTIVOLS STABILISATEURS AKS



1310944

Antivol SAFETY AKS 1300.
Empêche tout accrochage et/ou décrochage non-autorisé et peut rester en place même en roulant.

1310892

Antivol Safety Compact AKS 2004 et AKS 3004.





0684

Antivol AKS 2000.



0686

Antivol AKS 1300.

COUPELLES DE FRICTION

1220755 B

Kit de 2 coupelles de friction :
- AKS 2000 réglage automatique > 06/93.
- AKS 2004
- AKS 3004



1220759 B

Kit de 2 coupelles de friction AKS1300. Vendu sans rondelles ni rouleaux.



1220756 B

Kit coupelle de friction AKS 2004 et AKS 3004.





COMMANDES DE FREINAGE AL-KO

INFO

1. Le câble de rupture doit être "guidé" à l'aide d'un guide-câble

Afin que le câble de rupture puisse actionner en cas d'urgence le levier de frein, un guide-câble doit être installé. AL-KO conseille en conséquence le montage d'un guide et l'indique dans la notice d'utilisation de la remorque.

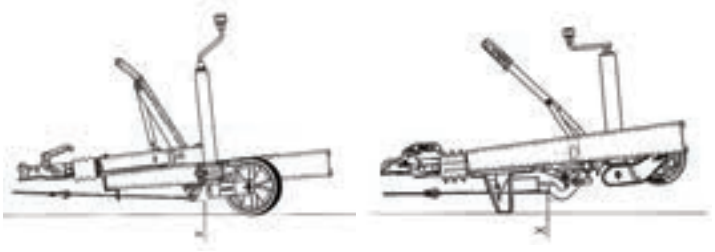

2. Le levier de frein doit être utilisable en cas d'urgence

En cas d'urgence, il faut s'assurer que le levier après l'actionnement du câble de rupture reste libre. Pour se faire, il faut respecter l'espace autour. AL-KO préconise de vérifier l'espace libre lorsque le levier est tiré (frein d'urgence activé) et au besoin de faire monter une béquille.

CONSEILS D'ORDRE GÉNÉRAL

Commandes de freinage AL-KO combinées avec freins AL-KO

Les commandes de freinage AL-KO sont conformes aux Directives européennes en vigueur. Elles doivent être montées avec des freins AL-KO. Merci de veiller à cela afin de ne pas rendre le système de freinage non fonctionnel.

Charges d'appui trop importantes

Sont la conséquence de forces de frottement au niveau du palier. Le résultat est l'absence de freinage. Merci de respecter les charges d'appui prescrites.

Commandes de freinage renforcées

Pour les camions, les bus ou les véhicules tracteurs avec une "suspension plus dure" la solution de monter des commandes de freinage, flèches ou pièces d'accrochage en version renforcée est possible. **Consultez-nous !**

La livraison comprend :

- Support de prise
- Câble de rupture
- Notice d'utilisation

Protection de surface : corps d'attache et timon galvanisé

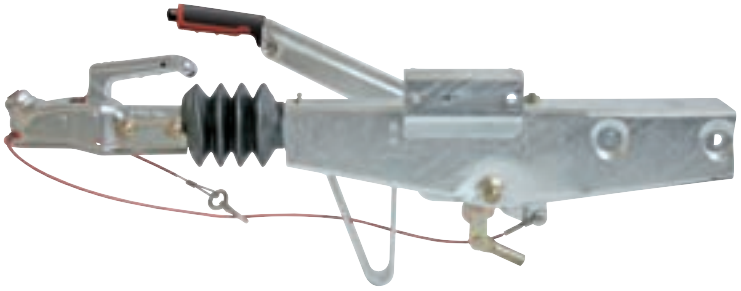

249268

Commande de freinage 90S/3 ⍁ 60.
PTAC de 750 à 1000 kg.

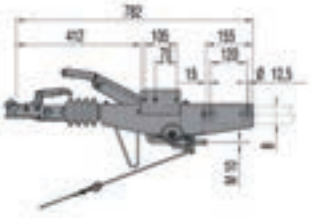

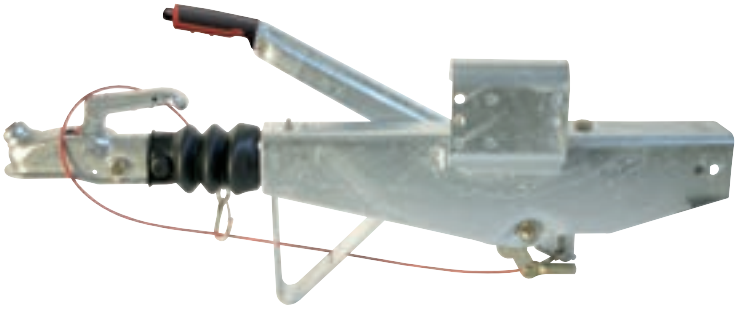

247685

Commande de freinage 161S ⍁ 70.
PTAC de 950 à 1600 kg.

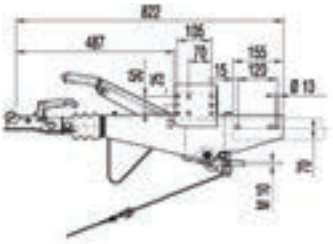

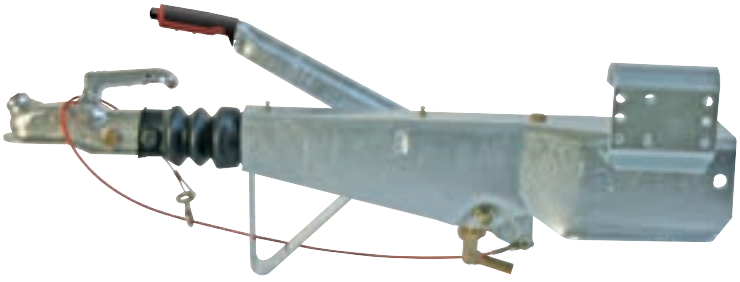

247687

Commande de freinage 251S ⍁ 100.
PTAC de 1500 à 2600 kg.

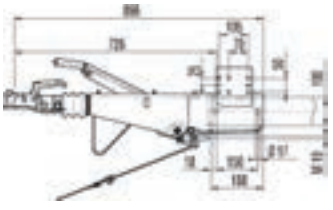

Code	TYPE	PTAC	CHARGE À LA ROTULE	CÔTE B Ø	BIELLE RÉGLABLE	TYPE DE FREINS	TÊTE MONTÉE	
249 268	90 S/3	750 - 1000 kg	75 kg	60 mm	non	1637 / 2051	AK 160	11 kg
247 685	161 S	950 - 1600 kg	100 kg	70 mm	non	1636G / 1637	AK 160	15 kg
247 687	251 S	1500 - 2600 kg	100 kg	100 mm	oui	1637 / 2051	AK 300	20 kg

COMMANDES DE FREINAGE AL-KO

AL-KO QUALITY FOR LIFE

Carter Premium

- En PVC hautement résistant aux UV
- Carter pré-équipé pour le montage du témoin ATC et le contacteur du Mammut
- Se monte sur pratiquement tous les châssis AL-KO avec commande de freinage EURO et un angle de 15°
- Pré-équipé pour témoin ATC et contacteur Mammut
- 2 emplacements prévus pour prises 7 et 13 broches



1258799*

Carter finition alu



1258800*

Carter finition carbone

*Jusqu'à épuisement du stock



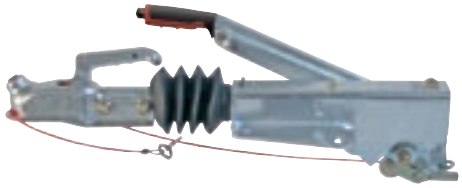

249367

Commandes type 60 S/2.
PTAC de 450 à 750 kg.

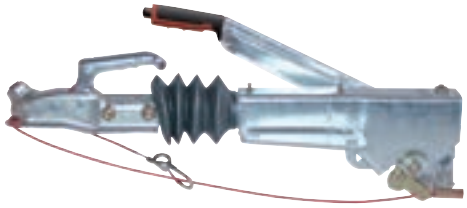

249212

Commandes type 90 S/3.
PTAC de 700 à 1000 kg.

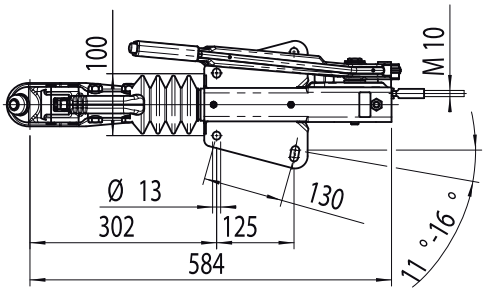

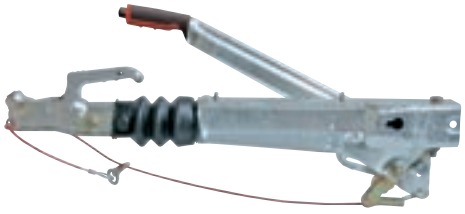

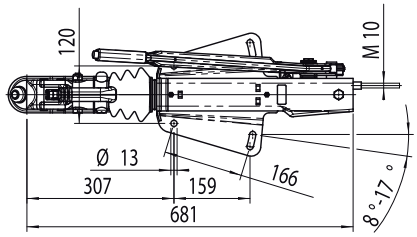

247661 - 249215

Commandes type 161 S.
PTAC de 950 à 1600 kg.

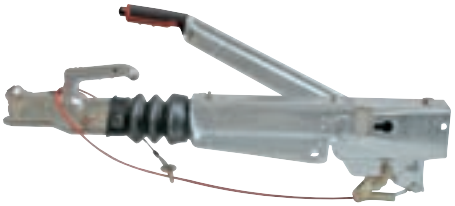

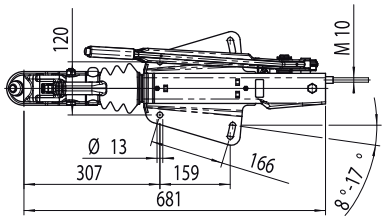

247581

Commandes type 251 S.
PTAC de 1500 à 2700 kg.



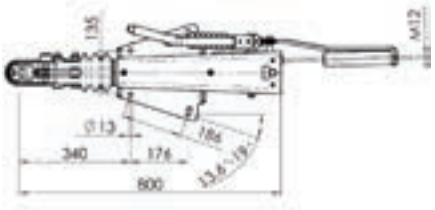

1251555

Commandes type 2,8 VB1/1-C.
PTAC de 2500 à 3500 kg.

Code	TYPE	PTAC	CHARGE À LA ROTULE	VERSION COMMANDE	BIELLE RÉGLABLE	TYPE DE FREINS	TÊTE MONTÉE	
249 367	60 S/2	450 - 750 kg	75 kg	haut	non	1636G / 1637	AK 160	9 kg
249 212	90 S/3	700 - 1000 kg	75 kg	haut	non	1636G / 1637 / 2051	AK 160	9 kg
247 661	161 S	950 - 1600 kg	100 kg	haut	non	1637 / 2051	AK 160	12 kg
249 215	161 S	950 - 1600 kg	100 kg	haut	non	2361	AK 160	12 kg
247 581	251 S	1500 - 2700 kg	120 kg	haut	oui	1637 / 2051	AK 300	14 kg
1 251 555	2,8 VB1/1-C	2500 - 3500 kg	150 kg	haut et bas	non	2361	AK 351	33 kg



COMMANDE DE FREINAGE AVEC PLATINE EN V AL-KO

AL-KO QUALITY FOR LIFE

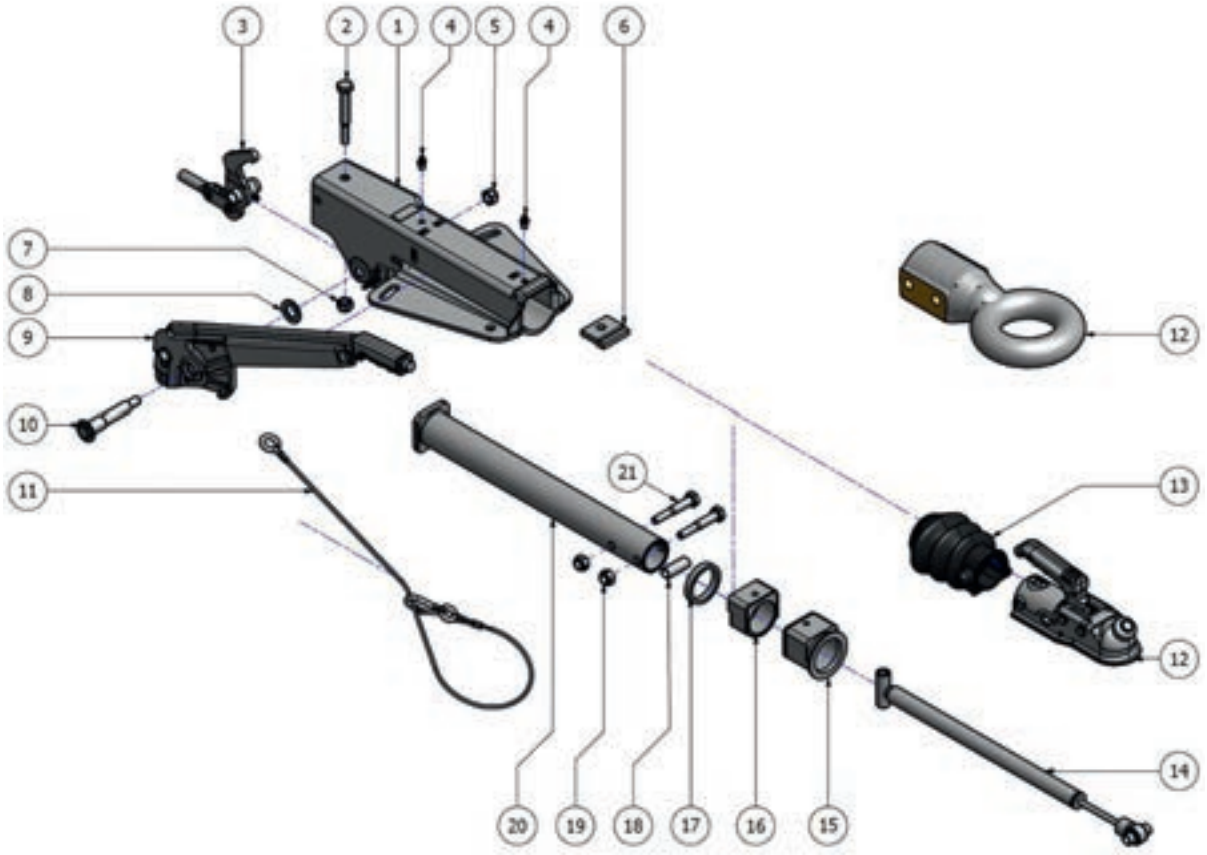

Repères	13	17-20	2-7-14	3	11	5-8-9-10	15-16	12	12
	SOUFFLET DE TÊTE	TUBE DE TRACTION	KIT AMORTISSEUR	KIT BIELLETTE	CÂBLE DE RUPTURE	LEVIER DE FREIN À MAIN	BAGUE	BOITE À ROTULE Ø 50	ANNEAU BNA Ø 68 INT.
90S - 90S/3	2073890210	625626	359987	384655	368605	220094	217702 - 90S 1210678 - 90S/3 carré	267311	-
161S	366356	571873	370556	380265	368605	220096	1210131	1222737	372926
251S	366356	571874	370589	380265	368605	220098	1210131	246960	1224110
351S	21726605	-	372854	-	368605	-	2172660004	-	-
2,8VB/1	21726605	-	21726604	-	368605	220297	2172660004	-	-



693676 Poignée

2042850001 Bouton

2045480006 Ressort

COMMANDE DE FREINAGE POUR TIMON VB

AL-KO QUALITY FOR LIFE

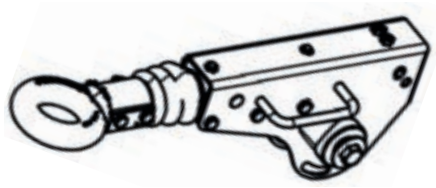

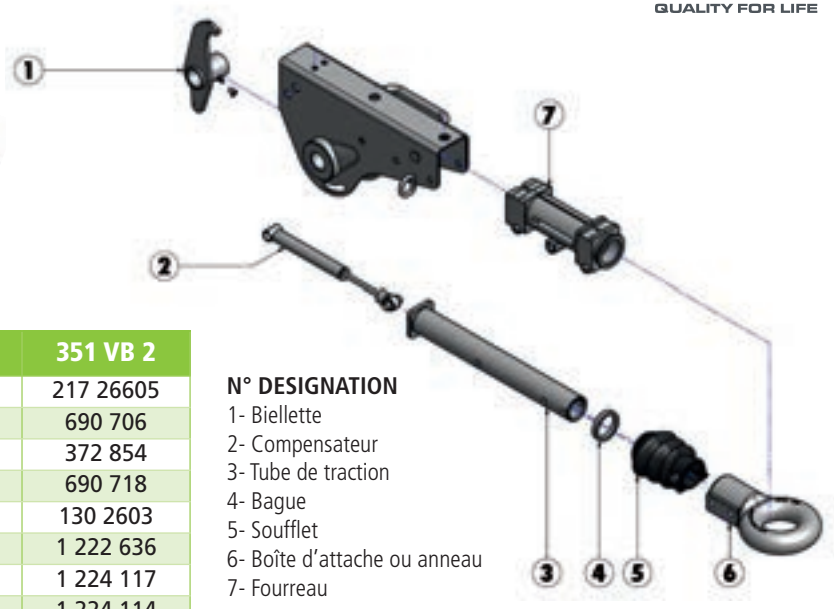

Désignation		161 VB 2	251 VB 2	351 VB 2
Kit soufflet		366 356	366 356	217 26605
Kit tube de traction		1 302 236	1 302 236	690 706
Kit amortisseur		365 482	372 641	372 854
Kit biellette		1 302 463	1 302 464	690 718
Kit fourreau		690 537	690 537	130 2603
Boîte à rotule Ø 50		1 222 737	246 960	1 222 636
Anneau BNA	Ø 68 int.	372 926	1 224 110	1 224 117
Anneau DIN	Ø 40 int.	1 213 350	1 213 350	1 224 114

N° DESIGNATION
1- Biellette
2- Compensateur
3- Tube de traction
4- Bague
5- Soufflet
6- Boîte d'attache ou anneau
7- Fourreau

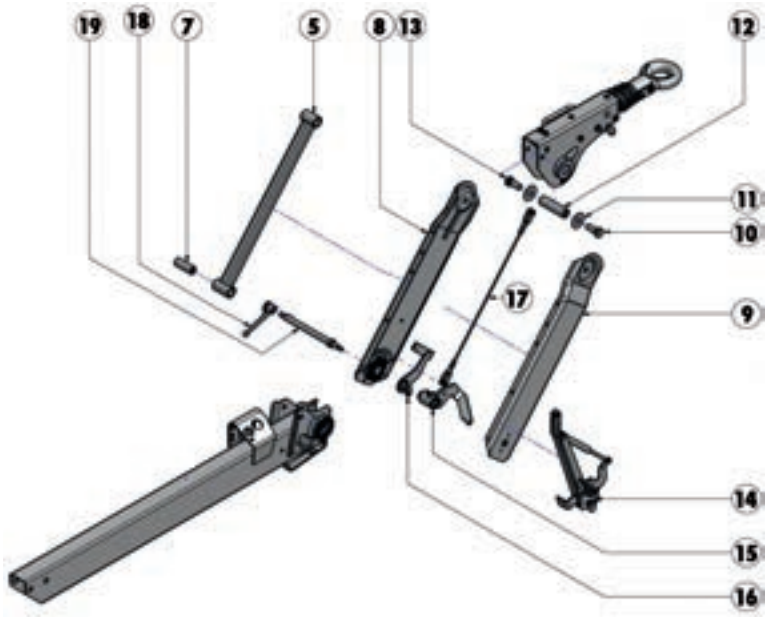

Repères	Désignation	161VB2	251VB2	351VB2
14	Kit frein à main	294 092	241 820	241 820
-	Amortisseur levier frein	-	353 188	353 188
-	Butée d'amortisseur	-	-	2 172 660 003
	Kit câble de rupture	375 162	375 162	375 162
08-09	Paire entretoise 700 mm	1 335 520	1 335 489	1 335 580
5	Barre parallélogramme 700 mm	1 335 490	1 335 490	1 335 581
17	Câble transmission 700 mm	1 335 334	1 335 334	1 302 612
18	Manette réglage timon	202 404 0002	366 673	366 139
-	Bague d'arrêt levier	-	372 771	372 771
18 + 19	Kit manette réglage timon	-	-	1 271 128
19	Axe levier de frein	1 302 669	372 777	372 779
16	Levier assistance	-	-	384 177
16 +	Kit assistance complet	-	-	1 310 602
10-11-12-13	Kit axe bielle haute	7738	7738	7724
15	Bielle basse	1 302 498	1 302 462	1 335 583



AL-KO
QUALITY FOR LIFE

1



3



2



4



AMORTISSEURS, VERSIONS AVEC ŒIL

Repères	Code	Type	Longueur totale	Longueur tube	Ø	Poids
2	357 048	131 R	325 mm	200 mm	24 mm	0,50 kg
2	353 936	161 R + S jusqu'à BJ 1992	325 mm	200 mm	24 mm	0,39 kg
2	365 482	161 VB	325 mm	200 mm	24 mm	0,39 kg
2	355 338	251 S + R court	325 mm	200 mm	28 mm	0,53 kg
2	372 641	251 VB	330 mm	200 mm	28 mm	0,60 kg
2	372 854	351 VB	415 mm	265 mm	28 mm	0,70 kg
3	207 672 04	60 S	445 mm	280 mm	24 mm	0,44 kg
3	366 348	60, 90, S	445 mm	280 mm	24 mm	0,44 kg
3	359 987	90 S/1 - 90 S/2 - 90 S/3	445 mm	280 mm	24 mm	0,66 kg
1	370 556	161 R/S	505 mm	380 mm	24 mm	0,30 kg
1	370 589	251 S + R long	505 mm	380 mm	24 mm	0,70 kg
4	217 266 04	2,8 VB	610 mm	440 mm	24 mm	0,83 kg



AMORTISSEURS, VERSIONS AVEC ŒIL ET FILETAGE

Code	Numéro	Commande de freinage	Remarques	Type
276 078	*L 2 063 630*	FA0,9	FTF	B
276 079	*L 2 063 620*	FA1,4	FTF	B
563 970	*563 545*	FA3,5/SV3,5	FTF	B
277 391	*632 488*	FA1,5 - SV2,5	FTF	B
277 392	*632 489*	FA2,5 - SV2,5	FTF	B
263 483	*632 490*	FA3	FTF	B
564 015	*L15043033*	SV75	FTF	B

AL-KO
QUALITY FOR LIFE





COUSSINETS

Code	Commande de freinage	Longueur A	Ø extérieur B	Ø intérieur C	Remarques
1 210 678	30S/2 - 60S/2 - 90S/3	40 mm	46,3 mm	34,9 mm	-
1 210 679	30S/2 - 60S/2 - 90S/1/2/3 - 1,3VB - 120S/SV/SR vers B	40 mm	42,3 mm	35 mm	-
276 089	FA0,9 - FA1,4	50 mm	55 mm	45,3 mm	par 2
1 210 131	131R - 161S/VB - 250S/1 - 251S/VB/G - 351ZA	58 mm	63,3 mm	49,5 mm	carré sur la partie haute
276 086	FA1,5 - FA2,5 - FA3 - essieu BT1600 corps 82x4	65 mm	75 mm	65,3 mm	par 2
276 087	FA3,5 - essieu BT 1601/2000 kg corps 92x5	80 mm	83 mm	74,3 mm	par 2

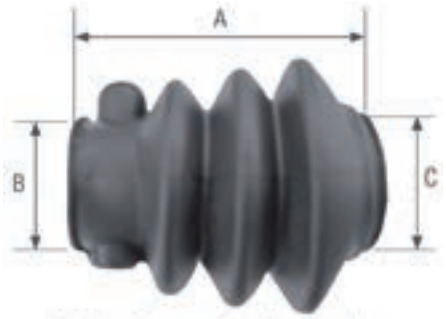

Version A avec protection des vis

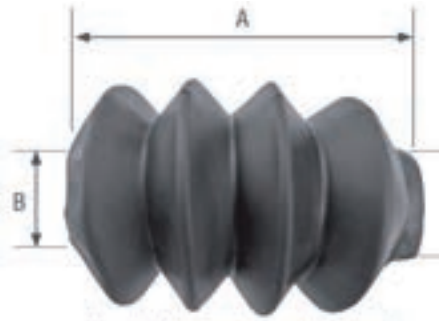

Version B sans protection des vis

SOUFFLETS POUR COMMANDES DE FREINAGE

Code	A	B	C	Utilisation	Version
366 356	129 mm	49 mm	54 mm	161S - 251S - 131R - 161R - 251R - 251G 161VB/VB-2 251VB/VB-2 - 150V - 200V - 3000 Profi	A
207 389 0210	118 mm	28 mm	38 mm	30S - 60S - 90S - 120S/SR - 160S 200S/SR - 250S - 75S 100S - 101VB 1,3VB - 2VB	B
564 019	110 mm	36 mm	44 mm	SV0,7 - SV75 - SV110	B
564 021	125 mm	37 mm	46 mm	FA0,9 - FA14	B
217 266 05	125 mm	55 mm	67 mm	2,8VB - 351S - 351VB/VB-2 - 43V - 3500 Profi	B
564 020	180 mm	60 mm	75 mm	FA1,4 - FA2,5 - FA3,5	B



BOÎTIERS COMPENSATEURS

Code	Longueur	Type de commande de freinage
207 502 06 01	145 mm	30S - 60S - 90S/1/2/3 - 120SR/1 - 1,3VB - 131R - 161S - FA0,9 - FA1,4 - SV50 - SV75 - SV110



INFO : depuis la fermeture de l'usine RTN-GOETT en juillet 2016, filiale du groupe AL-KO, certaines pièces détachées restent encore disponibles. Pour celles non répertoriées ci-après, malheureusement il n'est plus possible d'en disposer.

SOUFFLET DE TÊTE



CODE	POUR MODÈLE DE COMMANDE DE FREINAGE
0406	549A6 - 549B2 - 549G2 - 549F5 549A4 - 549B4 - 549G4 - 549F4 549A11 - 549B11 - 549G11 - 549G11SR - 549F11SR 549A11S - 549B11S
0407	550J2 - 550J4 - 550J11 - 549G11S - 549F11S

TUBE TRACTION



CODE	POUR MODÈLE DE COMMANDE DE FREINAGE
7313	549F5 - 549F4 549G11SR 549F11SR
7314	550J2 - 550J4 550J11

Astucieux

Permet de pouvoir reculer en pente avec un attelage freiné. Se positionne sur le soufflet entre le corps et la tête d'attelage.



0602A

Boîtier antirecul pour tête 549 Ø 45.

0602B

Boîtier antirecul pour tête 550 Ø 50.

JEUX DE BAGUES



CODE	POUR MODÈLE DE COMMANDE DE FREINAGE
0417	549F5 - 549F4 - 549G11SR - 549F11SR
0408	550J2 - 550J4 - 550J11 - 549G11S - 549F11S

AMORTISSEUR



CODE	POUR MODÈLE DE COMMANDE DE FREINAGE
0404	549A6 - 549A4 - 549A11 - 549A11S
0403	549B2 - 549B4 - 549B11 - 549B11S
0402	549G2 - 549G4 - 549G11 - 549G11SR - 549G11S 549F11S
0401	549F5 - 549F4 - 549F11SR
0400	550J2 - 550J4 - 550J11

KIT BIELETTE

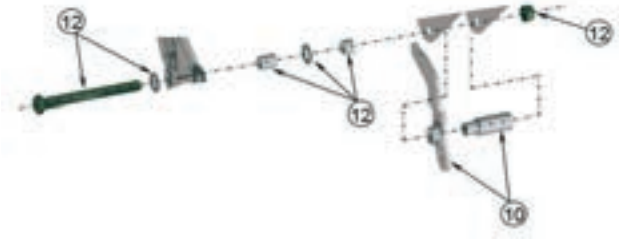

CODE	POUR MODÈLE DE COMMANDE DE FREINAGE
7320*	549A6 - 549B2 - 549G2 - 549A4 - 549B4 - 549G4

*Jusqu'à épuisement du stock

KIT COMPENSATEUR

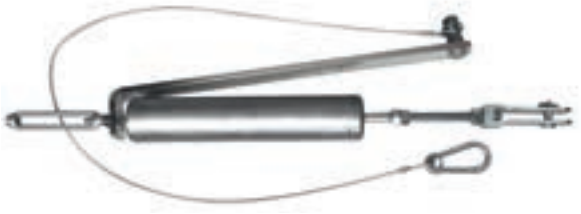

CODE	POUR MODÈLE DE COMMANDE DE FREINAGE
0420*	550J2 - 550J4

*Jusqu'à épuisement du stock

LEVIER DE PARC



CODE	POUR MODÈLE DE COMMANDE DE FREINAGE
7318	549A6
0424	550J2 - 550J4
7365	550J11

CÂBLE DE RUPTURE



CODE	POUR MODÈLE DE COMMANDE DE FREINAGE
0623	549A6 - 549B2 - 549A4 - 549B4
0624	549G2 - 549F5 - 550J2 - 549G4 - 549F4 - 550J4
7319 (1,85 m)	549A11 - 549B11 - 549G11é - 549G11SR - 549F11SR 550J11 - 549A11S - 549B11S - 549G11S - 549F11S

BRAS INTERMÉDIAIRES RTN



→ 7385



NB : livré sans manette et axe

Code	DÉSIGNATION	EA (MM)	SECTION	PTAC MAXI
7348*	Bras intermédiaire TZ	500	Ø 88,9	1600 kg
7385*	Bras intermédiaire TZ	330	Ø 88,9	1600 kg
7386*	Bras intermédiaire TZ	850	Ø 88,9	1600 kg

*Jusqu'à épuisement du stock

CÂBLE DE TRANSMISSION



CODE	COMMANDE DE FREINAGE
7371	549A11 - 549B11 - 549G11 549G11SR - 549F11SR
7370	550J11

KIT CHAINETTE ET MANETTE

Kit	KIT manette et axe : 1 manette + 1 axe
Pour timon TX	7358 (29 mm)
Pour timon TU et TZ	7359 (19 mm)



→ 7358



→ 7359

NOIX



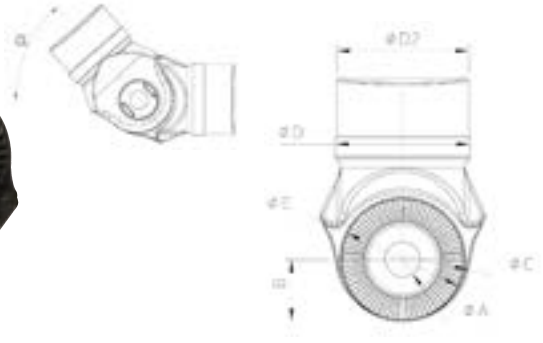

Code	Timon	Ø A	B	Ø C	Ø D	Ø E	Crantage	Ø D2	a maxi
7381*	Noix TZ	21	37,5	83	82	75	37	76,5	48°35
7382*	Noix TZ	21	37,5	83	82	75	37	81,5	48°36

*Jusqu'à épuisement du stock

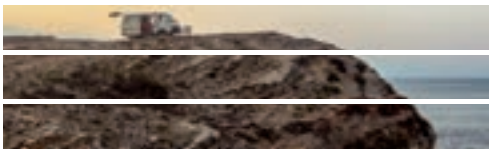

COMMANDE DE FREINAGE À INERTIE AVEC FIXATION EN V



→ 5200



→ 5201

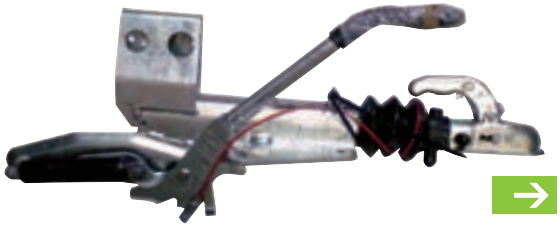

→ 5202



→ 5203



→ 5204

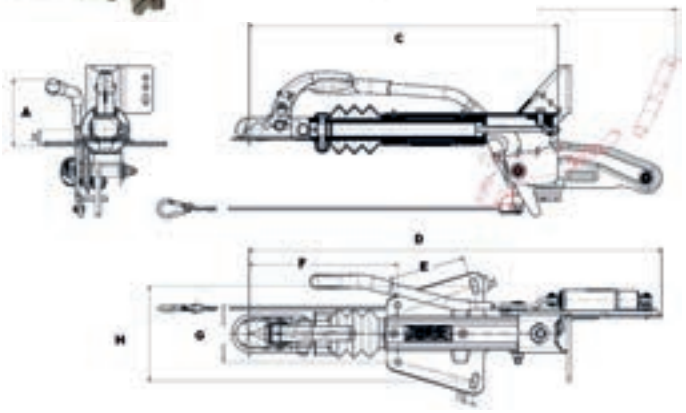

	ATTELAGE FREINÉ				FIXATION COLLIER R.J.	DIMENSIONS EN MM							
Code	MODÈLE	TYPE		CHARGE		A	B	C	D	E	F	G	H
5200	KF7,5	C	GF	de 375 à 750 kg	CÔTÉ	250	1000	650	868	166	314	110	200
5201	KF13	C	GF	de 750 à 1300 kg		220	1000	-	870	166	310	110	200
5202	KF20	A	GF	de 1100 à 2000 kg		140	900	650	867	166	313	110	200
5203	KF27	A	GF	de 1600 à 2700 kg		260	950	674	875	166	302	120	200
5204	KFG35	D	GF	de 2700 à 3500 kg	ARRIÈRE	217	1044	737	1000	166/207	330	140	225

BOÎTIER D'ATTELAGE D'ORIGINE

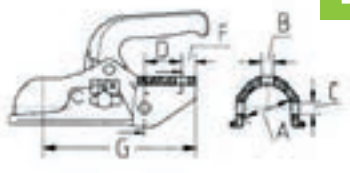

→ 5226



→ 5227



→ 5228



→ 5229



ATTELAGE FREINÉ											
MODÈLE	TÊTE	Code	CHARGE SUR FLÈCHE	CAPACITÉ DE CHARGE	A	B	C	D	F	G	MASSE
KF7,5	KK14BN3	5226	100 kg	1400 kg	Ø 45	Ø 12,5	Ø 12,5	40	17	171	1,5 kg
KF13	KK14BN3										
KF20	K20BN3	5227	100 kg	2000 kg	Ø 45	Ø 12,5	Ø 12,5	40	16	169	1,5 kg
KF27	K27AN3	5228	150 kg	2700 kg	Ø 50	Ø 12,5	Ø 12,5	40	16	169	2,4 kg
KFG35	K35CN3	5229	150 kg	3500 kg	Ø 60	-	Ø 14,5	54	16	167	2,4 kg

COMMANDE DE FREINAGE

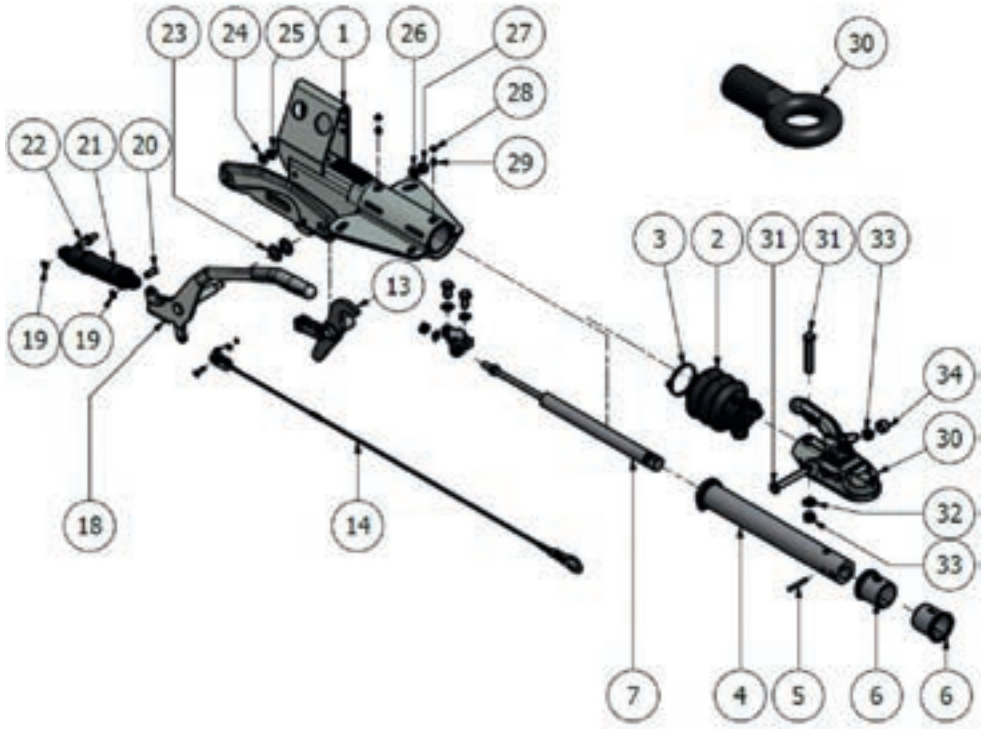

N° DESIGNATION

1- Boîtier nu
2- Soufflet
3- Collier
4- Tube de traction
5- Goupille
6- Bague
7- Amortisseur
8- Support d'amortisseur
9- Rondelle
10- Ecrou
11- Rondelle
12- Vis
13- Biellette
14- Câble de rupture
15- Goupille fendue
16- Rondelle
17- Axe
18- Levier de frein de parc
19- Circlips
20- Axe
21- Compensateur
22- Axe
23- Rondelle
24- Rondelle
25- Ecrou
26- Rondelle
27- Ecrou
28- Protection graisseur
29- Graisseur
30- Boîte d'attache ou anneau
31- Vis
32- Rondelle
33- Ecrou
34- Capuchon

Repères	DÉSIGNATION	KF 7,5	KF 13	KF 20	KF 27	KFG35
2-3	Kit soufflet	5217	5217	5217	5217	5219
-	Bague de tube	5215	5215	5215	5215	5216
4-5	Kit tube de traction	7765	7765	7765	7580	-
7	Amortisseur	5221	5222	5223	5224	5225
13-23-26-27	Kit biellette	5233	5233	5233	5234	5235
14	Câble de rupture	0623	0623	0623	0623	0623
19-20-21-22	Kit compensateur	7328	7328	7328	7328	5231
18	Kit levier de frein à main	5212	5212	5212	5213	5214
6	Kit bague de friction		5210		5211	-
			5263 percé		5264 percé	
30-31-32-33-34	Boîte à rotule	5226	5226	5227	6830	5229
30-31-32-33-34	Anneau NATO - (Ø 76 int.)	6809	6809	6809	6824	6807
30-31-32-33-34	Anneau BNA - (Ø 68 int.)	0422	0422	0422	6827	6826
30-31-32-33-34	Anneau DIN - (Ø 40 int.)	6811	6811	6811	6825	6810

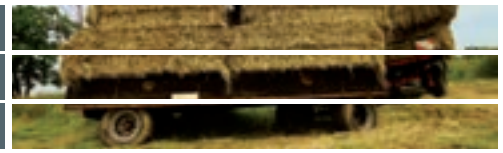

TIMON AHV

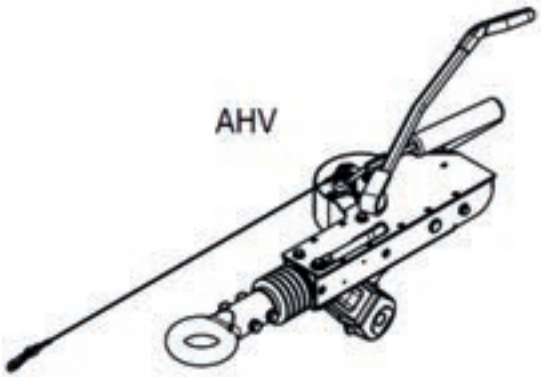

Code	DÉSIGNATION	PTAC (kg)		ATTACHE
		Mini	Maxi	
6841	**AHV20**	1100	2000	Anneau NATO
6844	**AHV25**	2000	2500	Anneau NATO
6848	**AHV35**	2700	3500	Anneau NATO

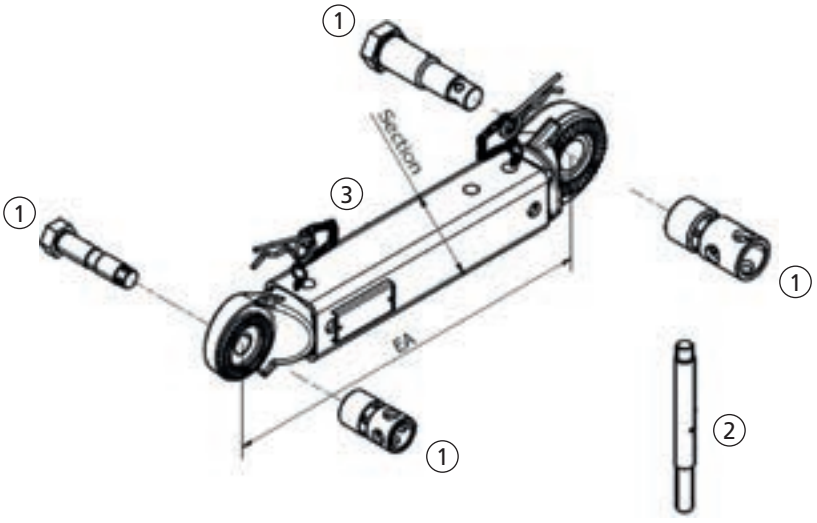

BRAS INTERMÉDIAIRES					
Code	DÉSIGNATION	SECTION	EA	PTAC Maxi (kg)	MARQUE
7387	Bras intermédiaires AHV20 (3)	Ø 88,9	500	2000 kg	AUTOFLEX
7389	Bras intermédiaires AHV25 (3)	90 x 90	600	2500 kg	AUTOFLEX
7388	Bras intermédiaires AHV35 (3)	90 x 90	600	3500 kg	AUTOFLEX





→ 7722

ACCESSOIRES				
Code	DÉSIGNATION	DIAMÈTRES AXES	PTAC (kg)	MARQUE
7720	Kit axes + noix et poignée de serrage AHV20 (1-2)	1 x 28 mm et 1 x 20 mm	2000	AUTOFLEX
7721	Kit axes + noix et poignée de serrage AHV25/35 (1-2)	1 x 36 mm et 1 x 28 mm	3500	AUTOFLEX
7722	Poignée de serrage pour noix de timon (2)	-	-	AUTOFLEX

PIÈCES DÉTACHÉES POUR TIMON AHV

N° DESIGNATION

1- Boîtier nu
2- Soufflet
3- Tube de traction
4- Goupille
5- Amortisseur
6- Boîtier d'attache ou anneau
7-8-9-11- Boulonnerie
10- Protection graisseur
12- Fourreau
13-14- Ecrou-Rondelle
15- Entretoise
16- Ecrou
17- Rondelle
18- Embout amortisseur
19- Vis
20- Poignée
21- Carter
22-23- Vis
24- Compensateur
25- Levier frein à main
26- Vis
27- Axe
28- Rondelle
29- Câble de rupture
30- Biellette
31- Entretoise
32-33-34- Rondelle-Ecrou
35- Câble de transmission
36- Ecrou

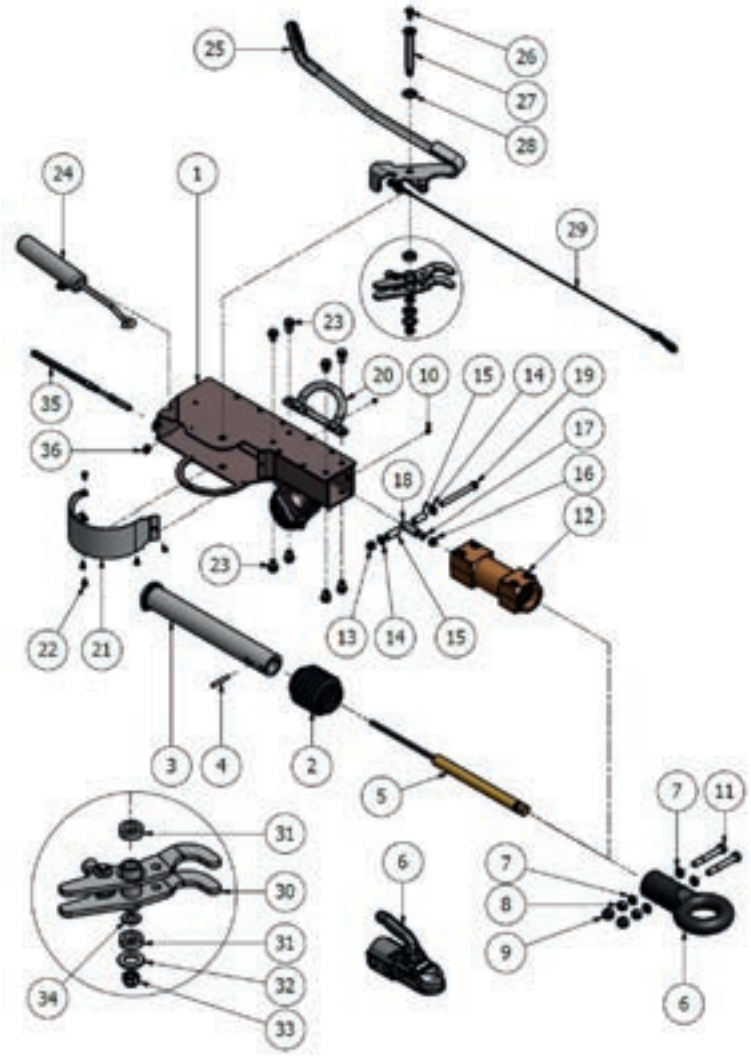

Repères	DÉSIGNATION	AHV20	AHV25	AHV35
2	Kit soufflet	7569	7570	7570
3-4	Kit tube de traction	-	7578	7578
-	Joint tube traction	7585	7586	7586
5-13-14-15-16-17-18-19	Kit amortisseur	7770	7771	7772
26-27-28-30-31-32-33	Kit biellette	7592	7593	7593
29	Kit câble de rupture	6988	6988	6988
24	Kit compensateur	7328	7635	7635
25	Kit levier de frein à main	7640	7641	7641
12-23	Kit fourreau	7670	7671	7671
20	Kit poignée de manœuvre	7678	7679	7679
21	Carter de protection	-	7682	7682
35	Kit câble de transmission - Lg : 1,47 m / 1,10 m	6978	-	-
35 - 33	Kit câble de transmission - Lg : 1,58 m / 1,20 m	-	6979	6979
35	Kit câble de transmission - Lg : 1,77 m / 1,40 m	-	6981	6981
6-7-8-9-11	Boîte à rotule	6830	5229	5229
6-7-8-9-11	Anneau NATO - (Ø 76 int.)	6809	6807	6807
6-7-8-9-11	Anneau BNA - (Ø 68 int.)	0422	6826	6826
6-7-8-9-11	Anneau DIN - (Ø 40 int.)	6811	6810	6810



COMMANDE DE FREINAGE POUR TIMON KHD KNOTT

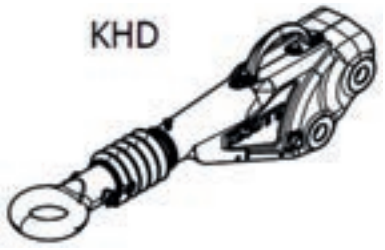

Code	DÉSIGNATIONS	TYPE	PTAC (kg)		ATTACHE
			Mini	Maxi	
6837	**KHD15**	KHD	800	1500	Sans
6845	**KHD25**	KHD	1600	2500	Sans
6849	**KHD35**	KHD	2500	3500	Sans

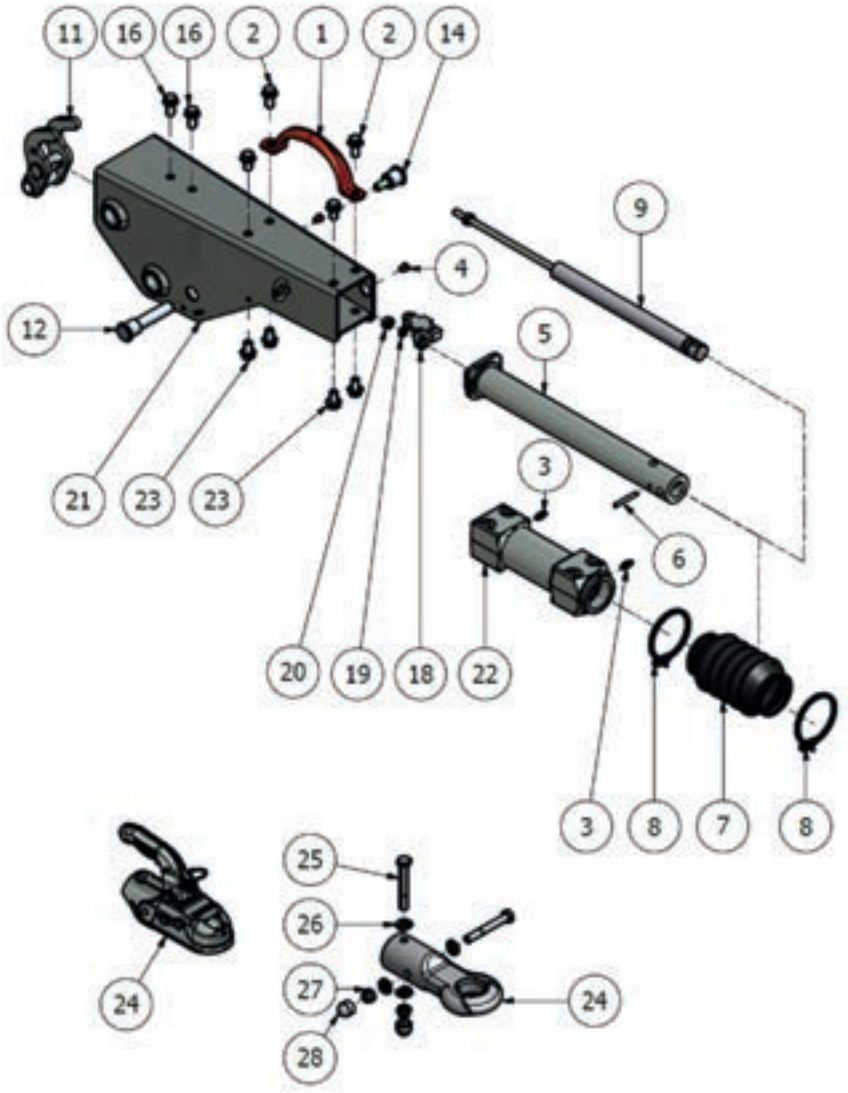

N° DESIGNATION

1- Poignée
2- Vis fixation poignée
3- Graisseur
4- Protection graisseur
5- Tube de traction
6- Goupille tube de traction
7- Soufflet
8- Collier
9- Amortisseur
10- Collerette centralisateur
11- Biellette
12- Axe de belliette
13- Rondelle biellette
14- Ecrou biellette
15- Capuchon écrou biellette
16- Vis amortisseur
17- Espaceur d'amortisseur
18- Support d'amortisseur
19- Rondelle d'amortisseur
20- Ecrou d'amortisseur
21- Boîtier commande de freins nu
22- Fourreau
23- Vis de fourreau
24- Boîte d'attache ou anneau
25- Vis
26- Rondelle
27- Ecrou
28- Capuchon

Repères	DÉSIGNATION	KHD15	KHD25	KHD35
7-8	Kit soufflet	7573	-	7571
5-6	Kit tube de traction	7589	7588	7587
9-16-17-18-19-20	Kit amortisseur	7567	7776	7775
11-12-14-15	Kit biellette	7598	7597	7596
22-23	Kit fourreau	7675	7676	-
1-2	Kit poignée	7681	7680	-
21	Boîtier commande de freins nu	7686	7685	7684
24-25-26-27-28	Boîte à rotule Ø 50	6830	5228	5229
24-25-26-27-28	Anneau NATO - (Ø 76 int.)	6809	6824	6807
24-25-26-27-28	Anneau BNA - (Ø 68 int.)	0422	6827	6826
24-25-26-27-28	Anneau DIN - (Ø 40 int.)	6811	6825	6810

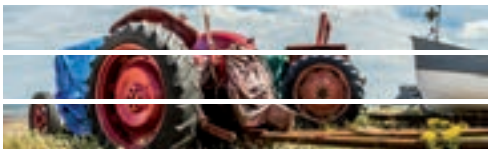

ÉCLATÉ FLÈCHES ARTICULÉES KHD

N° DESIGNATION

1- Timon
2- Commande de freins
3- Compensateur
4-5- Axe
6- Circlips
7- Câble de rupture
8- Levier de frein
9- Carter
10- Capuchon
11- Ecrou
12- Rondelle
13- Vis
14- Rondelle
15- Joint
16- Axe articulation C
17- Axe articulation A
18- Axe articulation B
19- Carter inférieur
20- Carter supérieur
21- Epingle de sécurité
22- Poignée
23- Cache de protection
24- Vis inférieure
25- Vis supérieure
26- Ecrou de réglage
27- Goupille
28- Câble de transmission
29- Soufflet inférieur
30- Soufflet supérieur
31- Tringle de frein

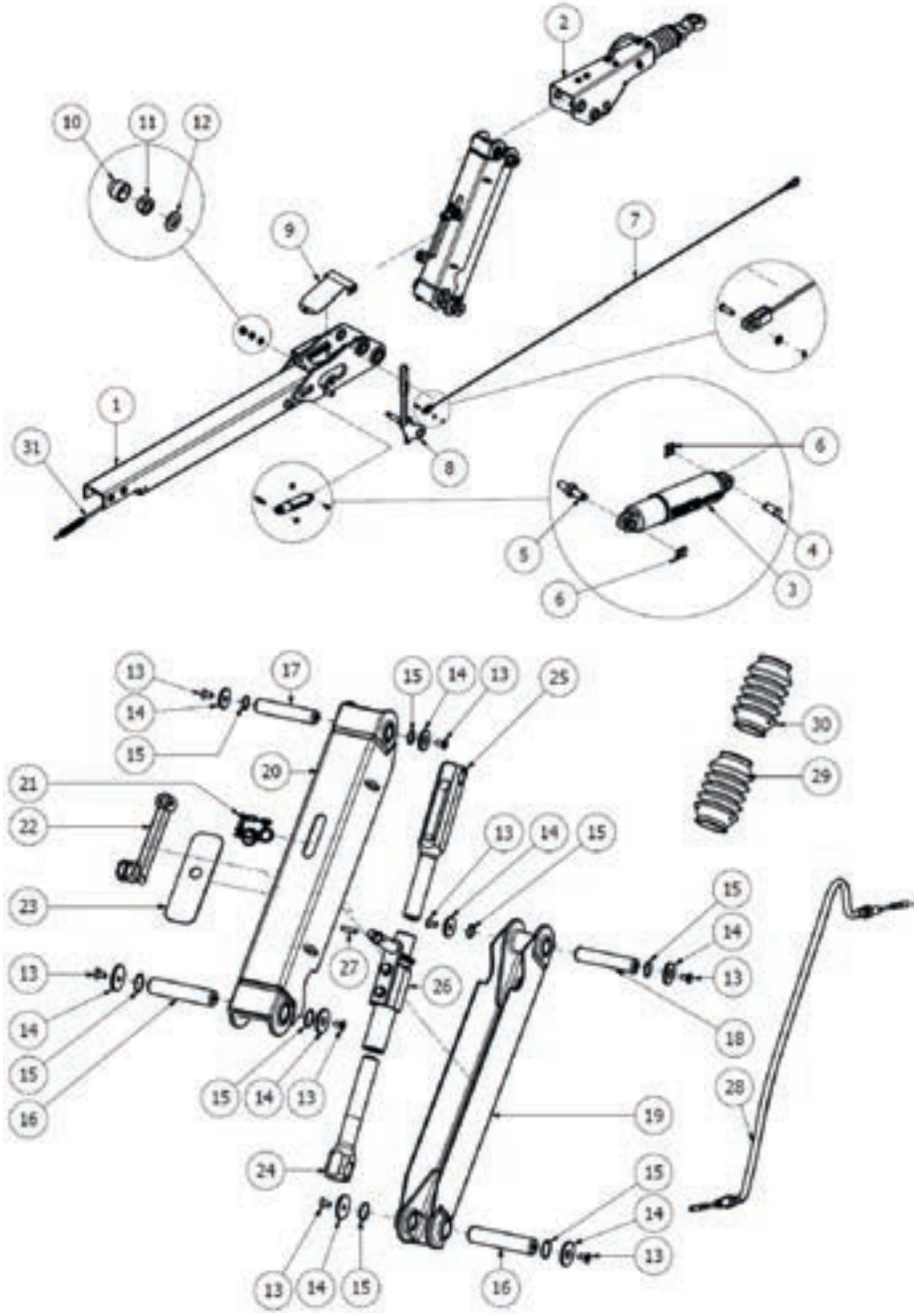

Repères	DÉSIGNATION	KHD15	KHD25	KHD35
8-10-11-12	Kit frein à main	7645	7644	7643
3-4-5-6	Kit compensateur	7639	7638	7637
7	Kit câble de rupture	6987	6987	6987
13-14-15-17	Kit axe articulation A	7733	7729	7725
13-14-15-18	Kit axe articulation B	7734	7730	7726
13-14-15-16	Kit axe articulation C	7735	7731	7727
21-22-27	Kit manivelle de réglage	7736	7732	7728
28	Câble de transmission	6983	6982	6982
19	Bras inférieur	7565	7563	7561
20	Bras supérieur	7564	7562	7560
26	Ecrou de réglage	7691	7690	7688
24	Vis inférieure	7694	7692	7689
25	Vis supérieure	7695	7693	7687
29	Soufflet inférieur	7576	-	7575
30	Soufflet supérieur	7576	-	7574

COLLIERS À BOULONNER

Avec poignée pivotante, pour faciliter la manoeuvre de serrage.



0710
Collier à boulonner Ø 48.
Perçage type A.



0711
Collier à boulonner Ø 60.
Perçage type B.



0727
Collier à souder Ø 60.
Dessous brut, dessus galva, 1,2 kg.

Perçage :

Perçage type A.

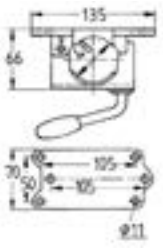

Perçage type B.

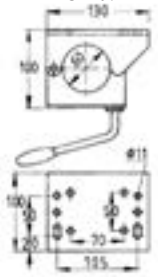



0721
A boulonner Ø 35.
Perçage 105 mm.



0717
A boulonner Ø 42.
Perçage 105 mm.



0728
A boulonner Ø 48.
Perçage 105 mm.

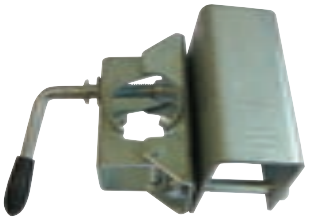

0728T
Support de roue jockey Ø 48
pour timon droit ⧄ 50.

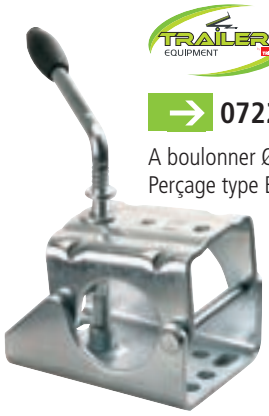

0722
A boulonner Ø 60.
Perçage type B.

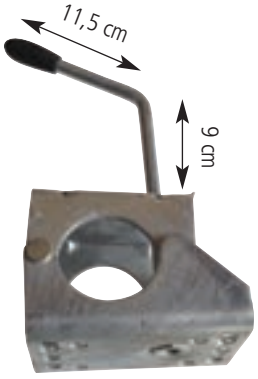

0722A
Collier à boulonner
Ø 60 avec poignée
allongée. Perçage
type B.

BOULONNERIE COLLIER

V1030
Boulon Ø 10 x 30 plat 17.

R10
Rondelle 10,5 x 22 x 2.

EN10
Ecrou Nylstop Ø 10 plat 17.



PIÈCES COLLIERS À BOULONNER

0724C vrac
Bride de serrage rallongée.

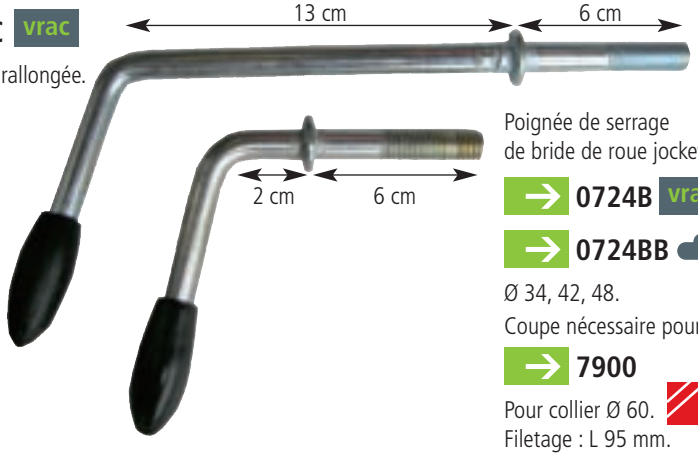

Poignée de serrage
de bride de roue jockey.

0724B vrac

0724BB B
Ø 34, 42, 48.
Coupe nécessaire pour Ø 34.

7900
Pour collier Ø 60. Nouveau
Filetage : L 95 mm.

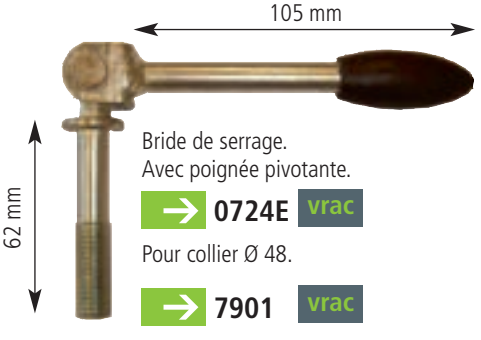

Bride de serrage.
Avec poignée pivotante.

0724E vrac
Pour collier Ø 48.

7901 vrac
Pour collier Ø 60. Nouveau
Filetage : L 95 mm.

COLLIERS POUR ROUES JOCKEY AL-KO

AL-KO QUALITY FOR LIFE



→ 205 31810

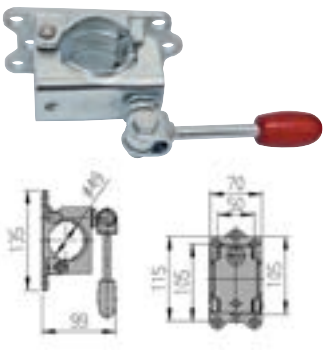

→ 249 804

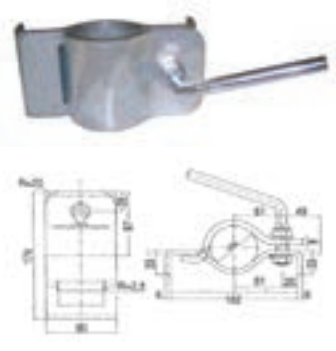

→ 272 465

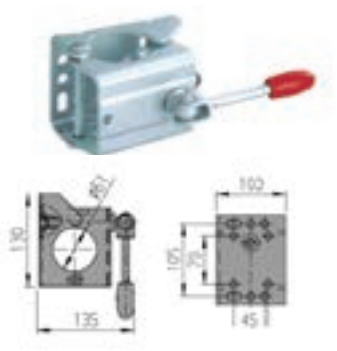

→ 249 859

Désignation	Collier Ø 48 fixe	Collier Ø 48 escamotable	Collier Ø 60 à souder	Collier Ø 60 escamotable	Collier Ø 48 amovible
Code	205 31810	249 804	272 465	249 859	1 335 092
Charge d'appui statique	max. 200 kg	max. 300 kg	-	max. 500 kg	max. 300 kg
Traitement de surface	galvanisé	galvanisé	zingué	galvanisé	galvanisé
	0,8 kg	1 kg	2,3 kg	2 kg	2,42 kg

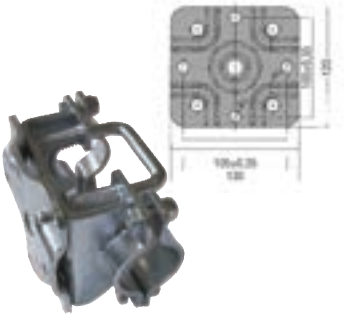

→ 1 335 092

POUR TÊTE ALKO

AL-KO QUALITY FOR LIFE

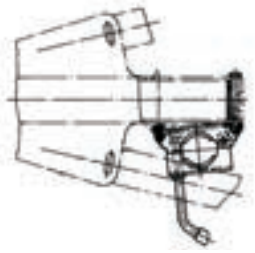

→ 293 020

Kit collier latéral pour roue jockey. Ø 48 et pour tête ALKO 161 S et 251 S.

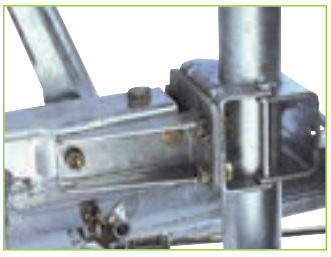

→ 249 127

Kit collier arrière pour roue jockey Ø 48 et Ø 60 pour tête ALKO 251 S.

→ 1 335 092

Astucieux

Collier à boulonner basculant Ø 48. Grâce à un déverrouillage manuel, la roue jockey peut être basculée à 90° et se retrouver ainsi parallèle à la route en quelques secondes. Pratique et rapide.







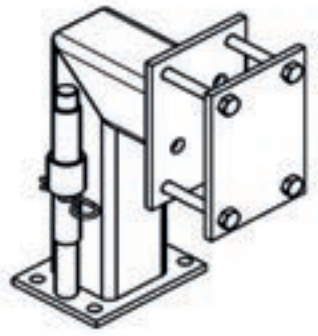

→ 7761

Support roue jockey ⍁ 70.

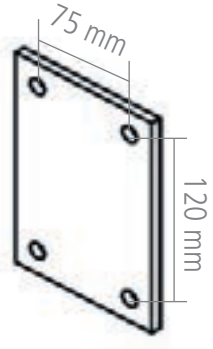

→ 6851

Contre plaque de support roue jockey ⍁ 70.

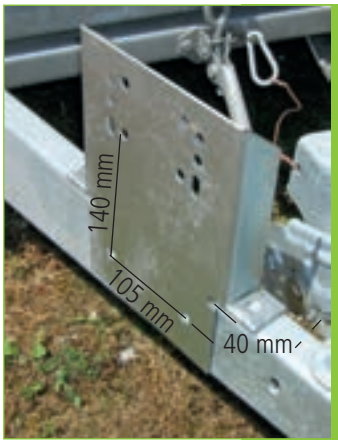

→ 3969

Platine adaptation roue jockey automatique. Permet de rehausser à partir d'un perçage classique (105 mm) une roue jockey automatique.

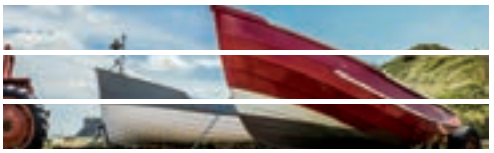

LES CLASSIQUES



Ø 34
0719

Roue télescopique Ø 34.
Galet de 160 x 40 mm.
Hauteur fermée 500 mm.
Charge à la flèche 75 kg.
Poids 2,3 kg.



Ø 42
0715

Roue télescopique Ø 42.
Galet de 200 x 50 mm.
Hauteur fermée 580 mm.
Charge à la flèche : 150 kg.
Poids 3,8 kg.



Ø 48
0719A

Roue télescopique Ø 48.
Galet de 200 x 50 mm.
Hauteur fermée 630 mm.
Charge à la flèche 150 kg.
Poids 3,6 kg.

Top vente

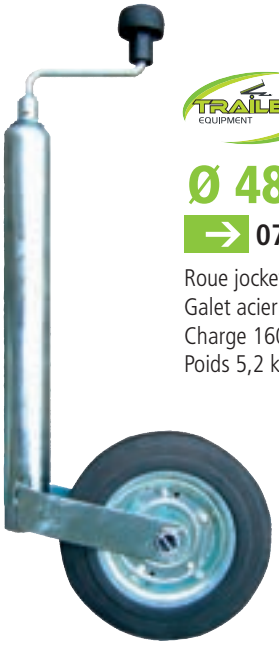

Ø 48
0709A

Roue jockey Ø 48.
Galet acier 200 x 50 mm.
Charge 160 kg.
Poids 5,2 kg.

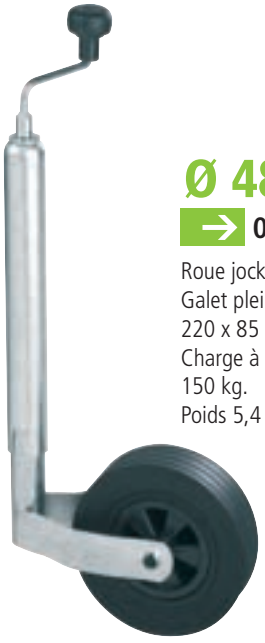

Ø 48
0719B

Roue jockey Ø 48.
Galet plein de
220 x 85 mm.
Charge à la flèche
150 kg.
Poids 5,4 kg.

Indicateur de charge

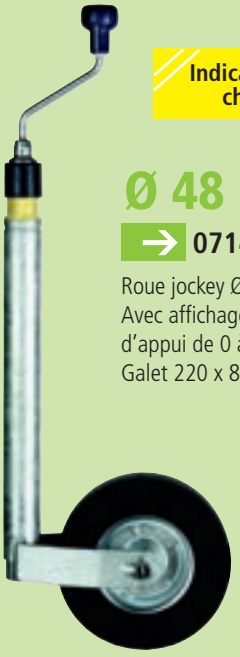

Ø 48
0714A

Roue jockey Ø 48.
Avec affichage de la charge d'appui de 0 à 125 kg.
Galet 220 x 85 mm.

Code	Ø tube	Galet	Matière jante	H. totale fermée	Course	Charge flèche statique	Poids
0719	34/35	160 x 40	métal	500 mm	220 mm	100 kg	2,3 kg
0715	42	200 x 50	métal	580 mm	220 mm	150 kg	3,8 kg
0719A	48	200 x 50	métal	560 mm	220 mm	150 kg	3,6 kg
0709A	48	200 x 50	métal	630 mm	220 mm	160 kg	5,2 kg
0719B	48	220 x 85	plastique	625 mm	210 mm	150 kg	5,4 kg
0714A	48	220 x 85	métal	780 mm	220 mm	150 kg	6,1 kg

Roue Jockey COMPACT/PINSTOP

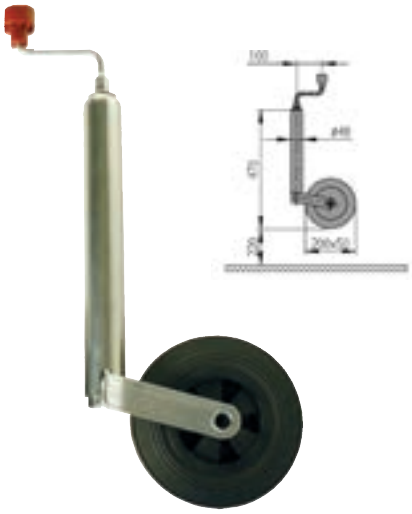



→ 1 222 433

→ 1 222 434

→ 1 224 351

Roue jockey avec PINSTOP

La roue jockey AL-KO PINSTOP est une aide pour stabiliser votre remorque à l'arrêt pour des petites remorques freinées ou non freinées sur terrain plat.
Attention, le système PINSTOP ne remplace aucun frein de parc ou l'obligation de sécuriser avec des cales au-delà de 750 kg. **Utilisation :** l'axe de verrouillage bloque la jante et empêche la roue de tourner. Votre remorque ne peut pas se déplacer.





Roue Jockey PLUS

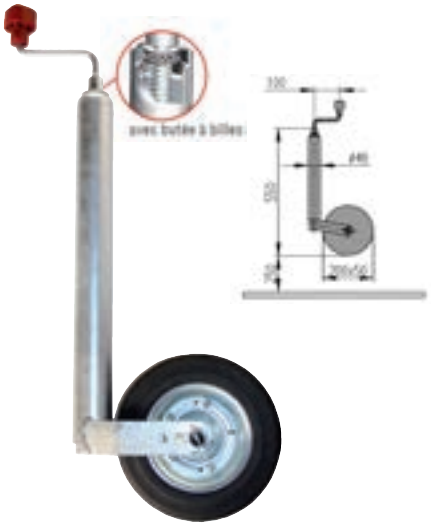

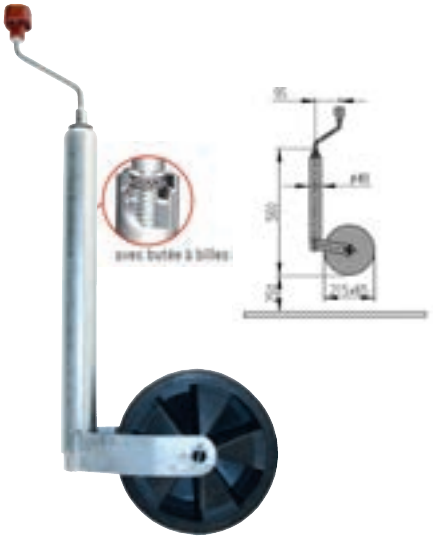



→ 1 222 436

→ 1 222 435

→ 1 222 437

AL-KO QUALITY FOR LIFE	Roue jockey COMPACT		Roue jockey avec PINSTOP	Roue PLUS		
Code	1 222 433	1 222 434	1 224 351	1 222 436	1 222 435	1 222 437
Charge d'appui statique	max. 150 kg	max. 150 kg	max. 150 kg	max. 150 kg	max. 150 kg	max. 300 kg
Charge d'appui dynamique	max. 90 kg	max. 90 kg	max. 90 kg	max. 90 kg	max. 90 kg	max. 180 kg
Traitement de surface	galvanisé	galvanisé	galvanisé	galvanisé	galvanisé	galvanisé
Manivelle	-	-	-	avec butée à billes	avec butée à billes	avec butée à billes
Jante	plastique	acier	plastique	tôle	plastique	tôle
Roue	200 x 50 caoutchouc	200 x 50 caoutchouc	200 x 50 caoutchouc	200 x 50 caoutchouc	215 x 65 caoutchouc	200 x 50 caoutchouc
Roulements	à billes	à billes	à billes	à billes	à billes	à billes
	4,8 kg	4,8 kg	4,8 kg	5 kg	5 kg	7 kg

LES GONFLABLES



TRAILERS EQUIPMENT

Ø 48

0719C

Roue Jockey Ø 48.
Hauteur fermée 560 mm.
Course : 210 mm.



AL-KO QUALITY FOR LIFE

Roue Jockey PLUS

1 222 438

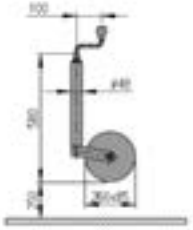



TRAILERS EQUIPMENT

Ø 60

0729

Roue gonflable Ø 60.
Hauteur fermée : 700 mm.
Course : 300 mm.

Code	0719C	1 222 438	0729
Charge d'appui statique	max. 150 kg	max. 250 kg	max. 150 kg
Charge d'appui dynamique	max. 100 kg	max. 120 kg	max. 100 kg
Traitement de surface	galvanisé	galvanisé	galvanisé
Manivelle	avec butée à billes	avec butée à billes	avec butée à billes
Jante	tôle	tôle	tôle
Roue	260 x 85 gonflable	260 x 85 gonflable	260 x 85 gonflable
	5 kg	5 kg	7,7 kg

LES SPÉCIFIQUES

AL-KO QUALITY FOR LIFE

1 223 614

Roue jockey avec sécurité antidécrochage Ø 48
Sécurité contre la perte du tube intérieur.
En roulant, des vibrations peuvent faire bouger la manivelle de la roue jockey. Une goupille de sécurité soudée sur le tube extérieur est accrochée à la manivelle pour empêcher que ces vibrations fassent bouger la manivelle et que le tube intérieur descende.
Sécurité antidécrochage
Le tube extérieur de la roue jockey est strié. La partie haute du collier des nouvelles commandes de freinage en fonte ou le collier fonte correspondant l'est également.





Code	1 223 614
Charge d'appui statique	max. 300 kg
Charge d'appui dynamique	max. 180 kg
Traitement de surface	zingué
Manivelle	avec butée à billes
Jante	tôle
Roue	200 x 50 caoutchouc
Roulements	à billes
	8 kg

ROUE JOCKEY PREMIUM

AL-KO QUALITY FOR LIFE

1 221 695

Pour déplacer facilement votre remorque ou caravane

1. Version d'une solidité à toute épreuve (charge d'appui statique 300 kg, charge dynamique 180 kg)
2. Avec sabot amortissant
3. Avec témoin de charge intégré
4. Bande de roulement stable 230 x 80 mm large et bombée
5. Manivelle ergonomique
6. Manivelle ergonomique et démontable
7. Roue démontable
8. Protection de surface optimale

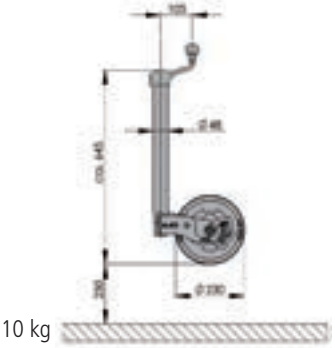

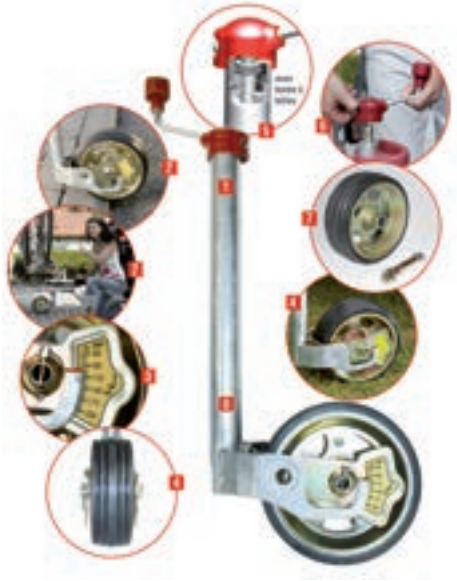



AUTOMATIQUES



⍁ 60
0715A

Roue jockey automatique avec bride 2 trous. ⍁ 60. Galet acier 225 x 65 mm.

250 kg

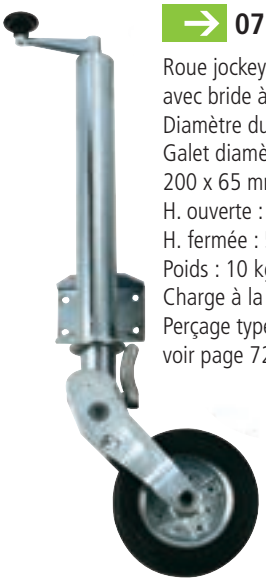

Ø 60
0714

Roue jockey pivotante avec bride à boulonner. Diamètre du tube Ø 60. Galet diamètre : 200 x 65 mm. H. ouverte : 800 mm. H. fermée : 530 mm. Poids : 10 kg. Charge à la flèche : 250 kg. Perçage type B, voir page 72-73.

250 kg

RENFORCÉES



Ø 60
0825

Roue jockey Ø 60. Galet de 200 x 65 x 20 mm. Charge à la flèche 400 kg. Poids 7,1 kg.

400 kg

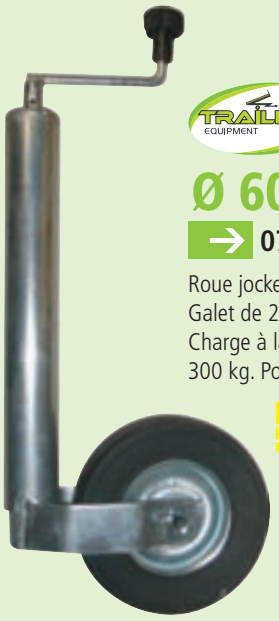

Ø 60
0717A

Roue jockey Ø 60. Galet de 220 x 65 mm. Charge à la flèche 300 kg. Poids 9 kg.

300 kg



Ø 60
0709

Roue Jockey Ø 60. Galet plein 250 x 85 mm. Charge à la flèche : 400 kg.

400 kg



Ø 60
6850

Roue jockey Ø 60 avec frein de roue. La platine est soudée au tube et lorsque vous remontez la roue jockey, le galet est bloqué par la platine.

Code	Ø tube	Galet	Matière jante	H. totale fermée	Course	Charge flèche statique	Poids
LES AUTOMATIQUES							
0714	60	200 x 65	métal	660 mm	235 mm	250 kg	10 kg
0715A	⍁ 60	225 x 65	métal	660 mm	235 mm	250 kg	11 kg
LES RENFORCÉES							
0825	60	200 x 65	métal	650 mm	210 mm	400 kg	7,1 kg
0717A	60	220 x 65	métal	640 mm	240 mm	300 kg	9 kg
0709	60	250 x 85	métal	650 mm	280 mm	400 kg	7,1 kg
6850	60	225 x 60	métal	630 mm	260 mm	250 kg	10,8 kg

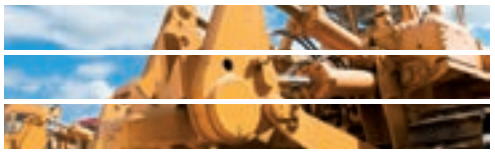

LES RENFORCÉES



900 kg

⌀ 70

0732

Roue jockey ⌀ 70.
Relevage par goupille.
Galet de 250 x 85 mm.
Charge 900 kg.
Course 300 mm.
Poids 15 kg.



⌀ 70

7317

Roue jockey ⌀ 70
avec galet acier
250 x 100 mm.
Relevage par goupille.



⌀ 70

0712A

Béquille à relevage
par ressort ⌀ 70.
Charge admise : 900 kg.
Course : 300 mm.
Poids : 15 kg.
Finition : peinture.

Code	Ø tube	Galet	Matière jante	H. totale fermée	Course	Charge flèche statique	Poids
0732	⌀ 70	250 x 85	métal	620/950 mm	300 mm	900 kg	15 kg
7317	⌀ 70	250 x 100	métal	660/940 mm	300 mm	650 kg	15,5 kg
0712A	⌀ 70	-	métal	670/940 mm	260 mm	900 kg	15 kg

ROUES JOCKEY PROFI 800 - 1500 KG

AL-KO QUALITY FOR LIFE

La sécurité assurée pour camions et remorques agricoles







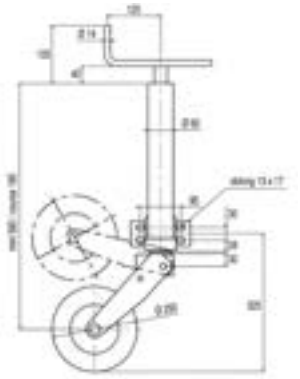

Roues jockey escamotables		
Code	263 182	263 180
Tube extérieur	⌀ 70 mm	⌀ 80 mm
Course de la vis	300 mm bandage caoutchouc	300 mm jante acier
Roues	250 x 85	310 x 90
Charge d'appui statique	max. 800 kg	1 400 kg
a	330 mm	380 mm
b	460 mm	460 mm
d	930 mm	1 000 mm
e	185 mm	185 mm
Traitement de surface	peinture rouge	peinture rouge
	15 kg	19,3 kg

Roue jockey Ø 60 relevable par goupille	
Code	1 374 290
Charge d'appui statique	max. 400 kg
Course	240 mm
Traitement de surface	peinture noire
Galet	250 x 85
	15 kg

ROUES JOCKEY PROFI Ø 60 MM JUSQU'À 500 KG

AL-KO QUALITY FOR LIFE

La solution idéale pour les grosses remorques

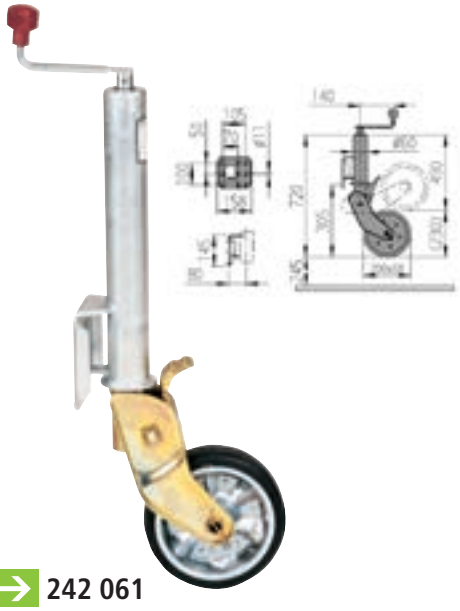

→ 242 061

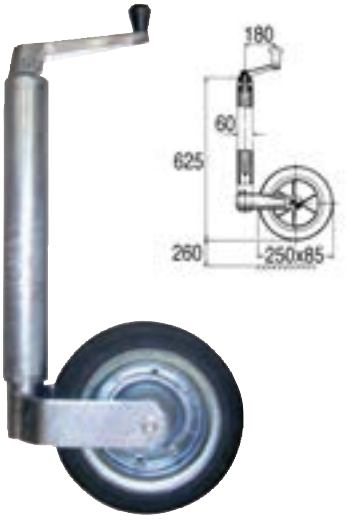

→ 272 464

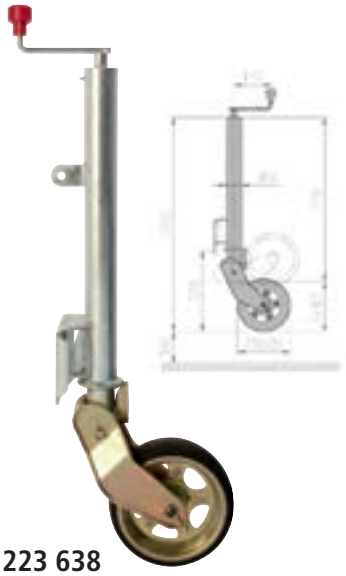

→ 1 223 638

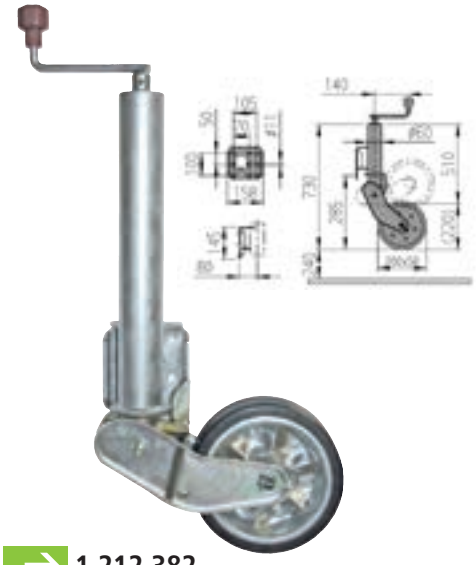

→ 1 212 382

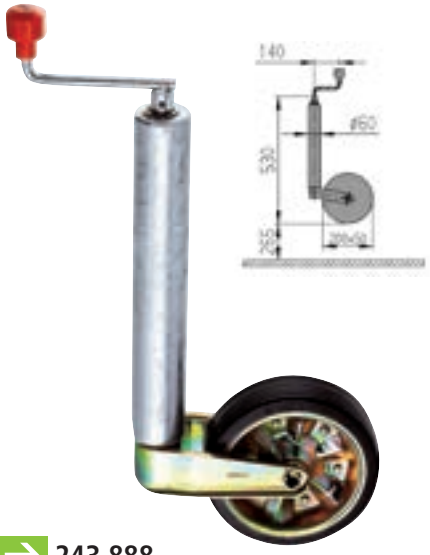

→ 243 888



→ 693 555

Manivelle seule, longueur 105 mm - 0,3 kg

Désignation	Roue jockey fixe	Roue jockey rigide	Roue jockey semi automatique	Roue jockey automatique	Roue jockey avec support version rallongée
Code	272 464	243 888	242 061	1 212 382	1 223 638
Charge d'appui statique	max. 220 kg	max. 500 kg			
Charge d'appui dynamique	-	max. 300 kg			
Traitement de surface	galvanisé	galvanisé			
Jante	acier	acier			
Roue	250 x 85	200 x 50 caoutchouc			230 x 80 caoutchouc
Roulements	-	à billes			
	9,9 kg	8 kg	10 kg	9,8 kg	12 kg

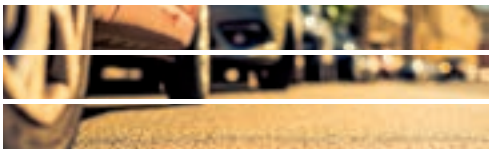

GALETS ROUE JOCKEY

Jante plastique



0733

Galet jante plastique plein.
160 x 40 mm.
Ø 20 x 60 mm.
Poids 0,620 kg.
Charge 75 kg.



0735

Galet jante plastique plein.
200 x 50 mm.
Ø 20 x 55 mm.
Charge 150 kg.



0730

Galet jante plastique plein.
220 x 65 mm.
Ø 20 x 85 mm.
Poids 1,930 kg.
Charge 200 kg.

Jante métal



0720

Galet jante métal plein.
160 x 40 mm.
Ø 20 x 50 mm.
Poids 0,830 kg.
Charge 175 kg.



0716

Galet jante métal plein.
200 x 50 mm.
Ø 20 x 55 mm.
Poids 1,5 kg.
Charge 200 kg.



0714G

Galet jante métal.
200 x 60 mm.
Ø 20 x 60 mm.
Poids 3 kg.
Charge 250 kg.



0862

Galet jante métal.
200 x 55 mm.
Ø 20 x 65 mm.
Poids 2,120 kg.
Charge 400 kg.



0737A

Galet jante métal.
220 x 65 mm.
Ø 20 x 65 mm.
Poids 3 kg.
Charge 250 kg.



0738

Galet jante métal.
250 x 85 mm.
Ø 20 x 85 mm.
Poids 3,8 kg.
Charge 500 kg.

1 210 182

Poignée de manœuvre pour roues jockey

- Manœuvre en toute simplicité.
- Montage simple en post-équipement sur toutes les roues jockey Ø 48 mm.
- Sécurité contre la perte de votre roue jockey.
- Inclus : matériel de fixation et notice.

Caractéristiques :

- Charge d'appui statique : max 500 kg
- Charge d'appui dynamique : max 300 kg
- Traitement de surface : plastique
- Poids : 0,2 kg

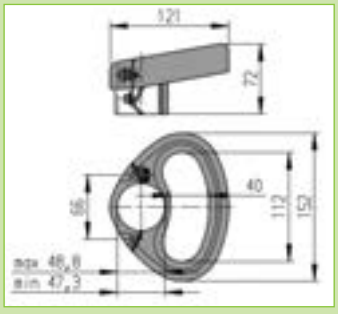





PIÈCES DÉTACHÉES



0723

Axe de roue jockey pour galet épaisseur maximum 50.

0723A

Axe de roue jockey pour galet épaisseur maximum 90.

GALETS ROUE JOCKEY

AL-KO QUALITY FOR LIFE



294 364

Roue jockey 200 x 50. Ø 20 mm.



1 211 567

Roue jockey 215 x 65. Ø 20 x 60 mm. 0,9 kg.

Gonflable



294 368

Roue jockey 260 x 85. Ø 20 x 80 mm. 1 kg.



294 365

Roue jockey 200 x 45. Ø 20 x 60 mm. 1,5 kg.



691 604

Roue jockey 230 x 80. Ø 20 x 95 mm. 3,4 kg.



580 202

Roue jockey 200 x 50. Ø 20 x 60 mm. 1,8 kg.

Roue gonflable



0736

Galet jante métal gonflable.
260 x 85 mm.
Ø 20 x 85 mm.
Poids 4,100 kg.
Charge 135 kg.



Galet jante plastique gonflable.
260 x 85 mm. Ø 20 x 85 mm.
Charge 135 kg.

0726

Poids 3,8 kg.

0726R

A roulement aiguilles.



Increvable

0724

Galet increvable 260 x 75 mm.
Ø 20 x 75 mm.
Bandage souple. Charge 120 kg.
Utilisation : roue jockey, planche à voile, nettoyeur H.P., jardinage...
Souplesse d'utilisation.





4929

Chambre à air pour roue 260 x 85 mm.



IMPORTANT : béquille = dispositif de maintient de charge et non de levage

BÉQUILLES



Béquille Ø 48

0822

Longueur du tube 60 cm.

0822A

Longueur du tube 70 cm.

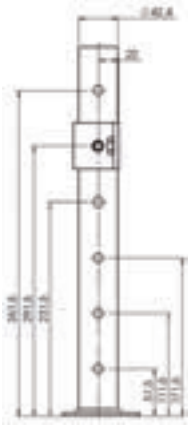



1271931

Béquille complète Ø 42 livrée avec collier. Charge d'appui statique 200 kg.





6852

Béquille télescopique.



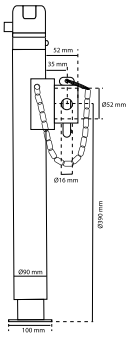

7862

Béquille 900 kg
à boulon 19.
Course 250 mm.
Livré avec adaptateur
à souder.



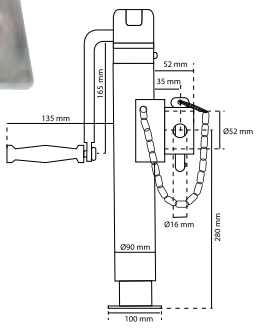

7861

Béquille 900 kg
à manivelle.
Course 250 mm.
Livré avec adaptateur
à souder.





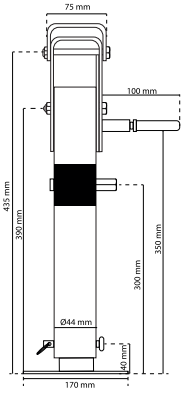

7860

Béquille 500 kg à poignée
basculante + boulon 19.
Course 170 mm.
Basculable à 45 et 90°.

Adaptateurs



7302

Adaptateur pour béquille.

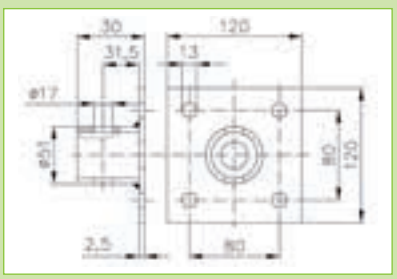



7866

Adaptateur à souder Ø 51 x 56 x 5 mm.



IMPORTANT : béquille = dispositif de maintient de charge et non de levage

BÉQUILLE BASCULABLE 500 KG

AL-KO QUALITY FOR LIFE

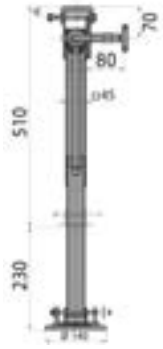



Domaines d'application :
chargement haut, montage bas, garde au sol nécessaire 550 - 650 mm. Chargement bas, basculement côté extérieur avec 2 vis M10. Ecart trous de fixation 80 mm au choix, boulonnage de côté en haut.
Charge d'appui statique : max. 500 kg. Traitement de surface zingué.

Béquille ⍁ 45 basculable de côté, cadre 6x30

→ **1 224 068**
5 kg - hauteur 180 + 410

→ **1 224 069**
5,4 kg - hauteur 230 + 510

BÉQUILLE CORPS ROND

AL-KO QUALITY FOR LIFE



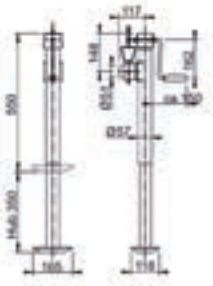

Béquille Ø 57 basculable à 90°	
Code	1 223 190
Charge d'appui statique	max. 1000 kg
Traitement de surface	zingué
	7,6 kg



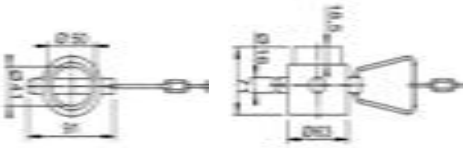

Kit de fixation béquille ⍁ 70 basculable à 90°	
Code	1 223 192
Charge d'appui statique	max. 1200 kg
Traitement de surface	zingué
	0,9 kg

WINTERHOFF

Manivelle voir page 112



Avec manivelle

→ **7300**
Course 22 cm, béquille 28 cm, 1300 kg.
Livré sans fixation.

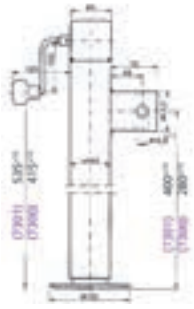

→ **7301**
Course 35 cm, béquille 40 cm, 1300 kg.
Livré sans fixation.



Avec écrou 19
Livré sans fixation.

→ **7307**
Course 22 cm,
béquille 28 cm, 1300 kg.

→ **7306**
Course 35 cm,
béquille 40 cm, 1300 kg.

→ **7302**
Adaptateur pour béquille.



Adaptateurs



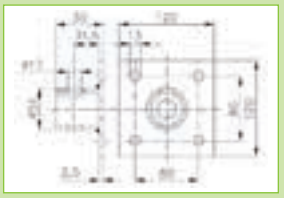

→ **7302**
Adaptateur pour béquille.



→ **7866**
Adaptateur à souder Ø 51 x 56 x 5 mm.



IMPORTANT : béquille = dispositif de maintient de charge et non de levage

BÉQUILLES

AL-KO QUALITY FOR LIFE







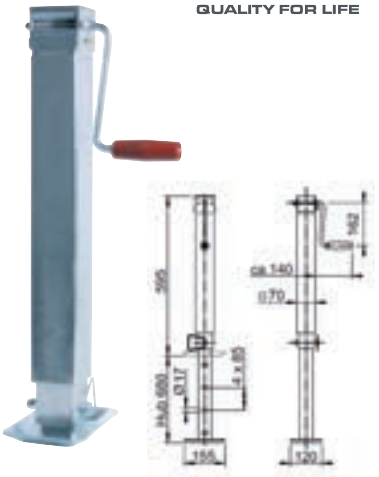

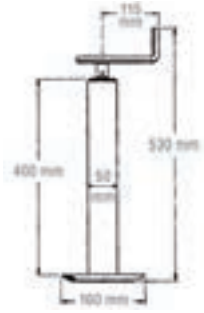

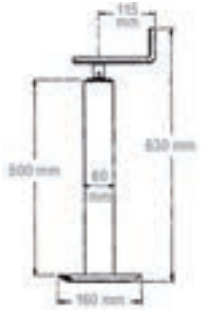

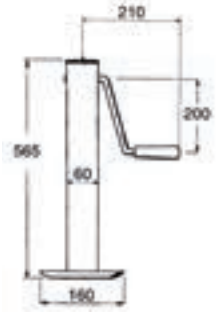

→ **263 177**

→ **1 270 813**

→ **263 178**

→ **1 223 191**

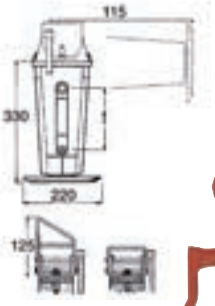



→ **263 176**

Béquille	⍁ 50	⍁ 60	Ø 60	⍁ 70	Ø 70
Code	263 177	1 270 813	263 178	1 223 191	263 176
Charge d'appui statique	max. 300 kg	max. 800 kg	max. 800 kg	max. 1000 kg	max. 6000 kg
Course	250 mm	300 mm	320 mm	-	180 mm
Traitement de surface	peinture rouge	peinture rouge	peinture rouge	zingué	peinture rouge
	5,2 kg	7,5 kg	8,4 kg	12 kg	15,5 kg

BÉQUILLES

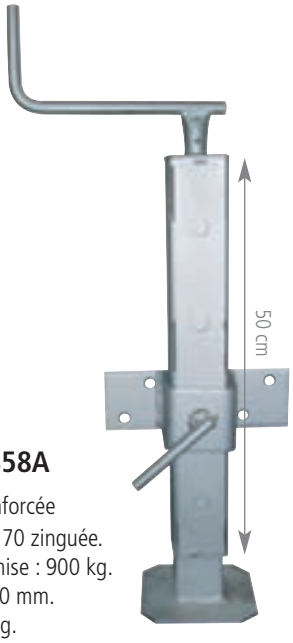

→ **0858A**

Béquille renforcée
+ bride ⍁ 70 zinguée.
Charge admise : 900 kg.
Course : 300 mm.
Poids : 13 kg.

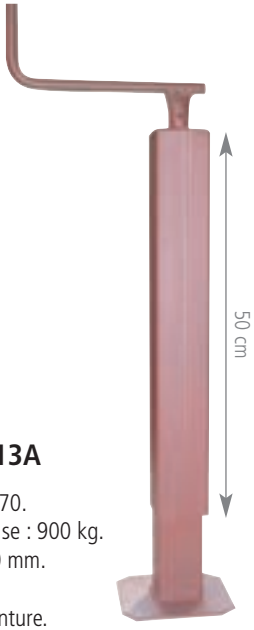

→ **0713A**

Béquille ⍁ 70.
Charge admise : 900 kg.
Course : 300 mm.
Poids : 8 kg.
Finition : peinture.

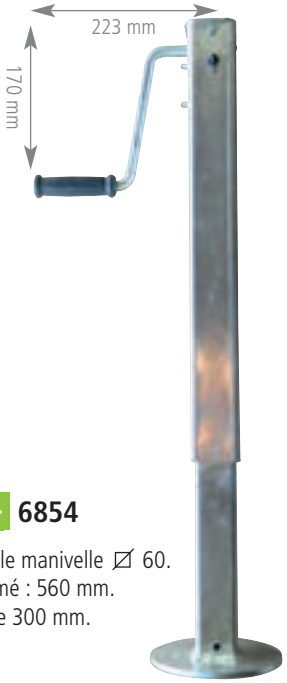

→ **6854**

Béquille manivelle ⍁ 60.
H. fermé : 560 mm.
Course 300 mm.

VÉRINS



Top vente

0803

Vérin MF 700
105 x 240 x 370 mm.
Capacité de charge : 300 kg.

Economique



0801

Dimensions perçage : 480 x 140 mm.
Hauteur : 480 mm.
Boulon de serrage : 19 mm.
Capacité de charge : 300 kg.

NIVEAUX

0814

Niveau à bulles magnétique.



0813A

Niveau à bulles.

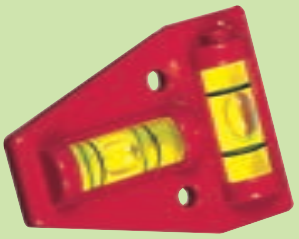

ACCESSOIRES VÉRINS

0818

Jeu de 4 coupelles de vérin. Très robustes avec base pivotante.

Economique







0818C

Rehausse de coupelles vérin (x4).
Socle 170 x 141 x H 42 mm.
Peut se superposer.

CHANDELLES



0811A

Jeu de 4 chandelles plastiques
Poids maximum : 750 kg.
Hauteur de 25 à 42 cm.

2700 kg



0829A

Chandelles renforcées (x 4)
Charge maxi par chandelle : 2722 kg.
Hauteur de 27 à 43 cm.

Top vente



0829

Chandelle alu (x 4)
Charge par chandelle 1000 Kg.
Hauteur de 30 à 50 cm.



VÉRINS POUR REMORQUES ET CARAVANES

AL-KO
QUALITY FOR LIFE

Vérins PREMIUM, PLUS et COMPACT : une stabilité à coup sûr quel que soit le terrain

Les Plus :

Montage simple

Des emplacements sont prévus sur le châssis pour permettre un montage simple et rapide des vérins AL-KO. Une partie s'emboîte, l'autre se fixe au plancher de la caravane à l'aide de 2 vis. Les vérins AL-KO peuvent aussi se monter sur d'autres châssis. Montage à l'aide d'une glissière (294 370) par vérin et d'une patte de maintien (365 100).

Robustesse

Les vérins AL-KO sont particulièrement robustes grâce à l'utilisation de profils, de tôle emboutie de qualité supérieure et de vis à filet roulé trapézoïdal.

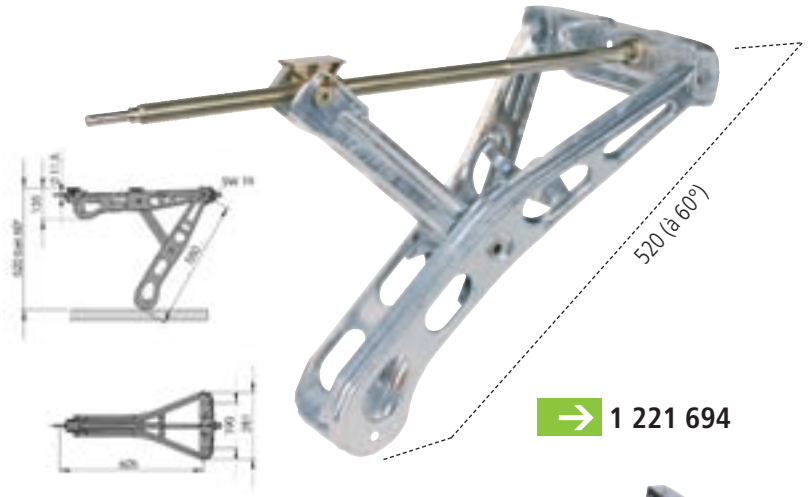

→ 1 221 694



→ 205 808



→ 205 817

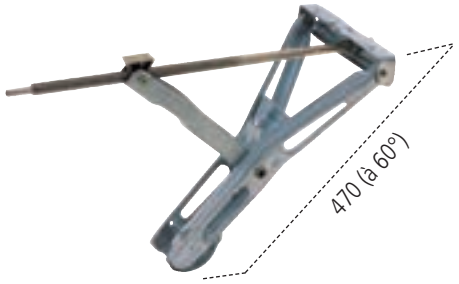

→ 267 265

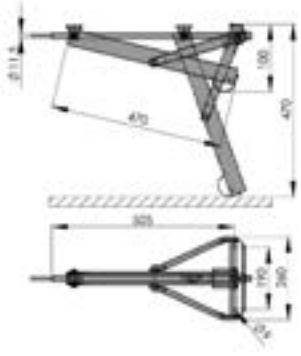

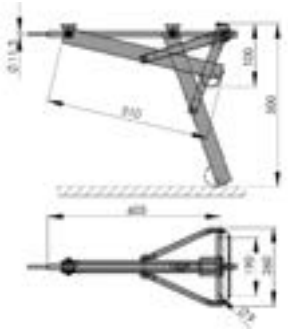

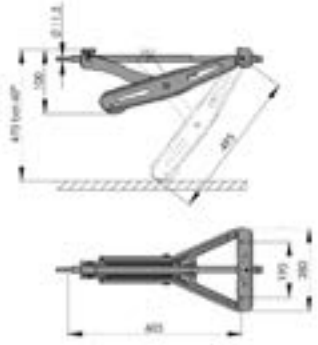

Vérin	Vérin embouti AL-KO Premium 1250 kg version longue	Vérin AL-KO Compact 800 kg version courte	Vérin AL-KO Compact 800 kg version longue	Vérin embouti AL-KO Plus 1000 kg version courte
Code	1 221 694	205 808	205 817	267 265
Charge d'appui statique	max. 1250 kg	max. 800 kg	max. 800 kg	max. 1000 kg
PTAC maxi de la caravane	max. 2500 kg	max. 1600 kg	max. 1600 kg	max. 2000 kg
Traitement de surface	galvanisé	galvanisé	galvanisé	galvanisé
	4,95 kg	3,4 kg	3,6 kg	4,2 kg

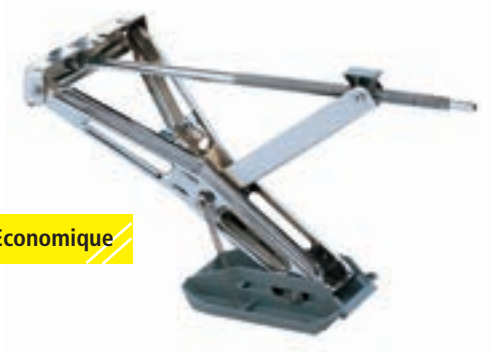

Pack Economique

→ 1 213 217

Kit vérins + semelles Bigfoot

Comprend 4 vérins avec semelles Bigfoot montées. Poids 19,3 kg.



SEMELLES BIG FOOT™

AL-KO QUALITY FOR LIFE

1 212 458

Semelles Big foot™ empêchant les vérins de s'enfoncer ou de glisser

Les Plus :
Montage en post-équipement sur les caravanes équipées de châssis AL-KO et vérins emboutis.
Positionnement plus sûr
Avec une grande surface d'appui (200 x180 mm) et une nervure transversale la semelle big foot empêche le vérin de glisser ou de s'enfoncer et assure une parfaite stabilité de la caravane. La semelle supporte une charge statique maxi de 1 250 kg.
Fonctionnel
Grâce au guidage en forme de trou oblong, le vérin glisse au contact du sol directement sur la semelle big foot, c'est-à-dire que le vérin ne doit pas pousser la semelle.
Faible encombrement
En roulant, la semelle adhère parfaitement au vérin.
Montage
La semelle big foot se monte sur les vérins emboutis et les vérins Premium AL-KO. Depuis 2001 les vérins emboutis sont disponibles avec les perçages correspondants. Jusqu'en 2000 les trous doivent être percés conformément à la notice de montage.
4 semelles Bigfoot et le kit de fixation.
Poids 2,5 kg.











1 213 899

Rehausse 45 mm pour Big Foot™
Grâce à la rallonge, la semelle big foot est 45 mm plus près du sol.
4 rallonges 45 mm, 4 kits de fixation.
Poids 2,5 kg.



AL-KO QUALITY FOR LIFE



PIÈCES DÉTACHÉES

AL-KO QUALITY FOR LIFE

1 210 506

Kit confort vérins

La solution intelligente pour descendre vos vérins
Fonctionnement
Le kit confort vous permet d'actionner vos vérins en position debout grâce à une rallonge à cardan.
Pas besoin de s'agenouiller avec le guide en plastique !
AL-KO Kit confort vérins
Utilisable pour tous les vérins avec cote sur plat de 19.
Poids 2,3 kg.
Comprend :
- 2 glissières de guidage de 400 mm de long
- 2 glissières de guidage de 200 mm de long
- 1 rallonge à cardan version longue
- 1 rallonge à cardan version courte
- 1 notice de montage









Ecrou de vérin

804 286B B

4 écrous vérin Ø 20 mm métal, ergot Ø 15 mm.

804 269B B

4 écrous vérin Ø 16 mm métal.



365 100

Patte de maintien
Poids 0,05 kg.

294 370



Glissière
Pour adaptation sur châssis autre qu'AL-KO. Poids 0,50 kg.

1 222 515

Antivol safety
Pour vérins Premium 1250 kg. Contenu : 2 pièces.
Poids : 0,80 kg. Positionner le Safety sur les encoches et pousser vers la droite. Ensuite appuyer sur la serrure.

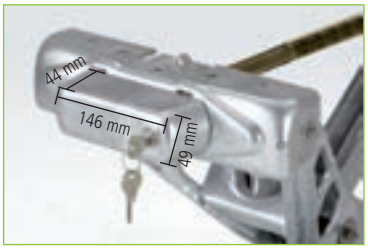



267 363

Vilebrequin
Poids 0,05 kg.
Longueur de tige 57 cm, totale 87 cm.

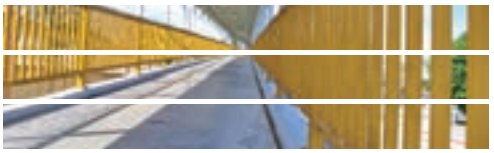

DÉPLACE REMORQUE / CARAVANE

Aide au déplacement de remorque/fourgon Camper Trolley

Avec le Camper Trolley, un produit entièrement nouveau et révolutionnaire, manœuvrer la caravane ou la remorque devient très facile, aussi bien sur le camping qu'à la maison, lorsque vous revenez de vacances. Camper Trolley se fixe sur la flèche vous permettant de manœuvrer à distance, votre caravane ou remorque, à l'aide d'une simple télécommande. Le Camper Trolley est vendu avec une fixation spéciale qui peut être montée en quelques minutes sur pratiquement toutes les caravanes, remorques, vans et ce sans utiliser d'outils. Camper Trolley est tout terrain (terre, herbe, sable, gravier, bitume...) en extérieur comme en intérieur, grâce à ses deux chenilles en caoutchouc ultra-résistant. Deux moteurs à engrenages intégrés sont entraînés par une batterie compacte haute capacité au lithium ION qui se charge avec un transformateur (fourni) sur secteur 220 V.

Caractéristiques techniques

- Capacité de la batterie : 14,4 V / 6000 mAh Lithium ION
- Capacité de fonctionnement : 30 minutes environ en fonctionnement normal
- Moteur : 2 moteurs de 14,4 V à engrenages planétaires
- 14,8 V 5 A (CT1500) / 10 A (CT2500)
- 100 / 230 V 1 A (CT1500) / 2 A (CT2500)
- 300 kg poids maxi à la flèche
- 7 mètres par minute
- 2 moteurs (CT1500) / 4 moteurs (CT2500)
- Poids 20 kg (CT1500) / 35 kg (CT2500)

Dimensions :

- CT2500 : L 54 x l 45,5 x H 29,5 cm
- CT1500 : L 39 x l 44 x H 28 cm





6450

Camper Trolley CT1500
Pour véhicule maxi 1500 kg de PTAC.









6451

Camper Trolley CT2500
Pour véhicule maxi 2500 kg de PTAC.

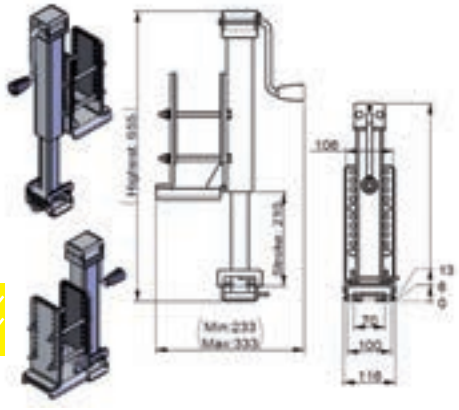

Spécial double essieux

6622

Collier d'adaptation pour flèche et timon avec béquille d'ajustement en hauteur pour porter la charge à l'essieu arrière.

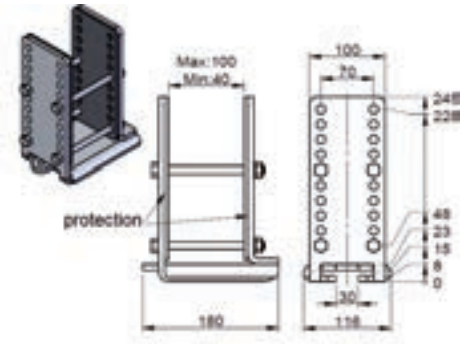

6623

Collier d'adaptation pour flèche et timon lorsque la traverse/bride d'origine ne peut s'installer.

DÉPLACE REMORQUE



5498

Déplace remorque manuel. Poids 12 kg.

AIDE À LA MANŒUVRE MAMMUT

AL-KO
QUALITY FOR LIFE

Le système de manœuvre intelligent

La place de camping est instable et une fois de plus aucun voisin n'est là. Mais avec l'aide à la manoeuvre AL-KO AMS MAMMUT, garez votre caravane au centimètre près sur un terrain caillouteux en pente, sans l'aide d'un ami !

Les Plus :

Confort

- Réglage de la vitesse de façon progressive grâce au Joystick.
- Démarrage et arrêt en douceur grâce au softstart.
- Softstop en descente : lâcher le Joystick et la caravane s'arrête aussitôt.
- Mise en place électrique des galets de manoeuvre.

Puissance

- Utilisation intuitive d'une seule main par Joystick.
- Performant et fiable techniquement quelque soit le sol avec jusqu'à 28 % de pente maximum. Le Mammut peut franchir sans problème des obstacles jusqu'à 4 cm.
- Toujours une pression maximale du galet sur la roue grâce au système électrique TOPGRIP.

Sécurité

- Garde au sol maximale avec une construction plane.
- Poids, sans batterie en variante haute 32 kg (Solo).
- Installation Plug & Play sur les châssis AL-KO depuis 2010 avec marquage M.
- Galets robustes et esthétiques.
- Complétement étanche à la projection d'eau (IP65).
- Homologué TÜV.
- Made in Germany.
- 5 ans de Garantie.





360° Rotation | Softstart Softstopp | Obstacle jusqu'à 4 cm | Pente jusqu'à 28 % | Action progressive

Carters moteurs robustes en aluminum avec protection contre les projections et l'eau salée (IP 65).









Les châssis AL-KO marqués "M" sur les longerons (solo depuis 2010 / tandem depuis 2015) sont livrés de série avec les trous de montage pour MAMMUT. La traverse de renfort nécessaire n'est pas plus basse que le châssis, ainsi la garde au sol reste maximale.

L'avantage :
AL-KO en tant que constructeur offre une solution optimale pour presque toutes les caravanes.
Parlez-en à votre renvendeur !



Garé en un clien d'oeil

Variante essieu simple

Code	Type	Poids	Schéma
1730367	M20	32 kg	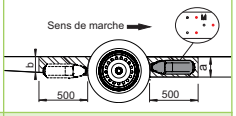
1730368	S21	42 kg	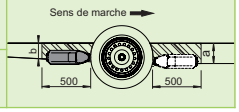
1730369	S22	42 kg	

Variante essieu tandem

Code	Type	Poids	Schéma
1730287	TM400	67 kg	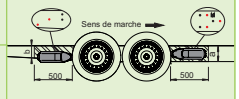
1730289	TM420	77 kg	
1730054	TM402	74 kg	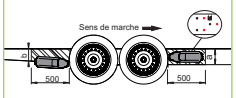
1730233	TS412	84 kg	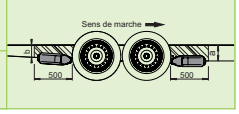
1730049	TS422	84 kg	

	Pose devant l'essieu Châssis M (à partir de 2010)		Pose derrière l'essieu Autre châssis *	
	Oui	Non	Non	
Hauteur a > 184 mm	M20	S21	S21	Hauteur b > 184 mm
Hauteur a = 125-184 mm	S22	S22	S22	Hauteur b = 125-184 mm
Hauteur a < 125 mm	S23	S23	S23	Hauteur b < 125 mm

*: montage avec kit de renfort 1 224 882

	Pose devant + derrière l'essieu				
	Châssis M (à partir de 2010)		2 trous derrière l'essieu Châssis M (à partir de 2015)		
	Oui	Non	Oui	Non	
Hauteur a > 184 mm	TM400		x		Hauteur b ≥ 125 mm
	TM402			x	Hauteur b ≥ 125 mm
	TM403		x	x	Hauteur b < 125 mm
Hauteur a > 184 mm		TS412		x	Hauteur b ≥ 125 mm
		TS413		x	Hauteur b < 125 mm
Hauteur a = 125-184 mm	TM420		x		Hauteur b ≥ 125 mm
	TS422	TS422	x	x	Hauteur b ≥ 125 mm
	TS423	TS423	x	x	Hauteur b < 125 mm
Hauteur a < 125 mm	TS432	TS432	x	x	Hauteur b ≥ 125 mm
	TS423	TS423	x	x	Hauteur b < 125 mm

En rouge = Attention à la garde au sol, version particulière, se renseigner auprès de votre revendeur AL-KO



AIDE À LA MANŒUVRE GO 2

4370

Aide à la manœuvre GO 2

Avec télécommande. Pour déplacer votre caravane sans effort, le GO 2 convient à quasiment toutes les caravanes à simple essieu. Très simple d'utilisation, le GO 2 vous permet de déplacer sans effort, par simple pression sur un bouton, toutes caravanes à simple essieu jusqu'à 1800 kg de poids total. Le GO 2 se compose de deux moteurs d'entraînements 12 V, d'un boîtier de contrôle 12 V et d'une télécommande. Les rouleaux d'entraînement doivent être en contact avec les pneus de la caravane. Grâce à une manivelle fournie, les 2 rouleaux peuvent être appliqués sur les roues en simultané. A partir du moment où les rouleaux sont en contact avec les roues, le GO 2 est prêt. Avec la télécommande, vous pouvez déplacer et tourner votre caravane dans tous les sens. Vous pouvez même faire pivoter votre caravane sur son propre axe sans la déplacer en avant ou en arrière.

Avantages :

Construction simple et robuste. Rouleaux en aluminium entraînés par des moteurs électriques 12 V. Boîtier de contrôle électronique 12 V avec télécommande. Traction sans à coups. Poids, seulement 34 kg.

Installation :

Installation rapide et facile sur toutes caravanes à simple essieu. Réglage et utilisation extrêmement simples. Garde au sol optimale, il n'y a pas de pièces qui pourraient gêner le déplacement de la caravane. Tous les composants du GO 2 sont protégés contre l'eau et résistent à la corrosion.

Simple d'utilisation :

Manipulation confortable grâce à une télécommande ergonomique à radio fréquence. Déplacement à 360° possible, rotation sur l'axe. Les moteurs d'entraînements très puissants vous permettent le déplacement de votre caravane même sur terrain difficile (herbe, gravier, bosses, etc…). Moteurs réglables indépendants pour la marche avant. Prise en mains rapide. Positionnement manuel des rouleaux d'entraînement, avec une manivelle. Ce qui permet de varier la pression d'applique en fonction des besoins (plus ou moins fort).

Sécurité :

Nous vous conseillons de faire installer le système par un spécialiste. Livré complet avec toutes pièces nécessaires à l'installation. Les moteurs restent toujours en position horizontale, même en utilisation normale de votre caravane. Mise hors tension automatique en cas de surcharge. Reprise automatique des fonctions.



Excellent rapport qualité/prix

Caractéristiques techniques

- Alimentation : 12 V DC.
- Consommation moyenne : 20 A.
- Consommation maximale : 120 A.
- Vitesse : environ 16 cm par seconde.
- Poids : environ 34 kg (sans batterie).
- PTAC autorisé : 1800 kg en montée ou descente jusqu'à 15 %.

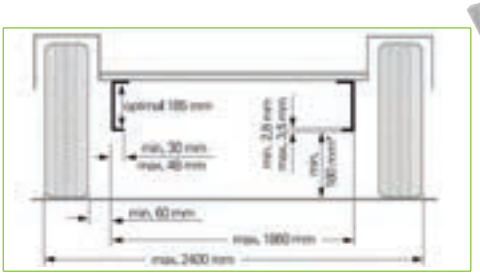

Montage standard (véhicule chargé)



Boîtier extérieur avec coupe batterie

5393

Sans indicateur de voltage

5394

Avec indicateur de voltage

Adaptateurs



4270I

Kit 8 vis M10x95 (8,8).

4270H

Kit 8 entretoises de 15 mm.



4270J

Kit 2 entretoises de 15 mm.

KIT COMPLET GO 2

4370K - Kit complet GO 2 composé de :

4370 Aide à la manœuvre GO 2 + **3138** Cosses batterie + **3150** Coffre à batterie + Chargeur 5A + **3102A** Batterie stationnaire 80 Ah

4370K+ - Kit complet GO 2 Plus composé de :

4370 Aide à la manœuvre GO 2 + **3138** Cosses batterie + **3151** Coffre à batterie + Chargeur 5A + **3103A** Batterie stationnaire 110 Ah



3138 B

Cosses de batterie idéales pour l'installation sur toutes les batteries. Se clipsent sur la cosse par simple mouvement vertical du couvercle. Rouge pour le +. Bleu pour le -.



Batterie semi-stationnaire full energy

3102A - 80 AH.

Dim. 278 x 175 x 190 mm. Poids 21 kg.

3103A - 110 AH.

Dim. 354 x 175 x 190 mm. Poids 26 kg.

Composants kits

+ chargeur 5 A

3150

Dim. hors tout : L 330 x l 270 x H 225 mm.
Dim. intérieur sans couvercle :
L 272 x l 182 x H 195 mm.
Dim. couvercle : L 312 x l 225 x H 100 mm.

3151

Dim. hors tout : L 450 x l 288 x H 238 mm.
Dim. intérieur sans couvercle :
L 392 x l 182 x H 195 mm.
Dim. couvercle : L 450 x l 238 x H 114 mm.

Important

N.B : ce kit est modifiable sans préavis par des produits avec des caractéristiques équivalentes.



MOVER® XT, XT2, XT4

truma

La nouvelle génération de systèmes de manœuvre Truma : une nouvelle avancée

Depuis 15 ans, nous développons des systèmes de manœuvre novateurs pour caravanes. 15 années au cours desquelles nous avons pu collecter beaucoup d'expérience, de connaissances et avons investi systématiquement dans le développement de nos produits.

Les nouveaux Truma Mover®

Truma est le premier fabricant à utiliser de nouveaux moteurs à courant continu sans balais à la fois hautement efficaces et puissants ne requérant qu'une faible capacité de charge de batterie.

Grâce à de nouveaux moteurs de haute technologie, jusqu'à 20 kg d'économie de poids du système pour les Mover® XT, XT2

- Des économies de poids, de place et de coûts sont réalisés.
- La charge utile de la caravane reste au maximum préservée.

Avec ses 60 kg, le Mover® XT4 est le système de manœuvre le plus léger de sa classe

- Equipé de 4 moteurs de haute technologie, il déplace puissamment une caravane à double essieu d'un poids total autorisé de 3100 kg sur des pentes de 10 %.
- Le Truma PowerSet incluant l'Optima® YT S 4.2 (capacité de batterie 55 Ah) est adapté de manière optimale au Truma Mover® XT4.

Précision de manœuvre maximale grâce à la technologie Truma Dynamic Move®

- Marche en ligne droite précise, comme sur des rails, même en cas d'inégalités du sol ou mise en travers de la roue jockey.
- Surmonter les obstacles sans efforts.
- Diriger et accélérer en continu.
- Possibilité de manœuvre extrêmement maniable et précise.
- Dans l'ensemble, plus de plaisir d'utilisation et de sécurité dans un seul système.



Concept d'utilisation novateur

- Truma est le premier fabricant à séparer la commande de direction de l'accélération.
- Précision maximale par rayons de courbe variables et réglage de vitesse hautement précis.
- Commande fidèle à la réalité et intuitive.
- Orientation de la télécommande dans le sens de la flèche de la caravane.
- La LED d'état affiche immédiatement les messages d'erreur.
- Dans l'ensemble, davantage de confort d'utilisation.



Fiabilité et sécurité maximales par la "Qualité Made in Germany"

- 100 % de sécurité lors de la manœuvre en pente.
- Arrêt immédiat lors du relâchement de la télécommande, même en pente.
- Aucun risque d'engagement accidentel des galets pendant le trajet, grâce à la prise de courant de sécurité.
- Affichage d'état par LED pour les messages d'avertissement et d'erreur.

Kit de fixation

Le kit de fixation est inclus dans la livraison et les Mover® peuvent être montés sur des châssis courants avec profilé en U ou en L, généralement sans accessoires supplémentaires.

Pour tous les autres châssis (par exemple pour châssis AL-KO, BPW, Knott et Eriba Touring), des accessoires étendus (voir info de produit aperçu de montage Mover®) sont disponibles.

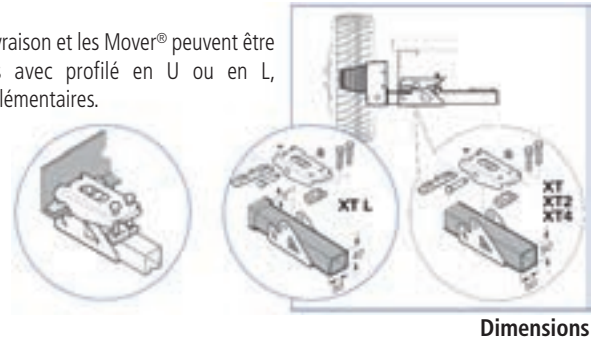

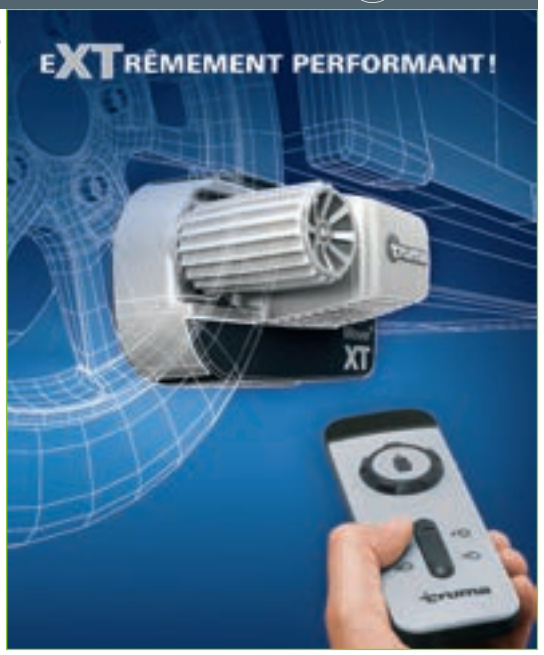

4471 - Mover® XT

Pour les caravanes à un essieu. La caravane peut tourner sur elle-même en continu sans être déplacée vers l'avant en actionnant le bouton rotatif.

4472 - Mover® XT L

Pour les caravanes à un essieu avec châssis AL-KO en construction légère. Mêmes propriétés que le Mover XT® et est homologué pour un poids total autorisé de la caravane jusqu'à 1500 kg. La fixation a été conçue spécialement pour le châssis AL-KO en construction légère et compense une inclinaison de 5°.

4473 - Mover® XT2

Pour les caravanes à double essieu (2 unités d'entraînement). En actionnant le bouton rotatif et le curseur, le Mover® XT2 fait tourner la caravane sur elle-même.

4474 - Mover® XT4

Pour les caravanes à double essieu (4 unités d'entraînement). Le bouton rotatif permet de tourner la flèche de la caravane dans une plage de 30 cm vers la gauche ou la droite. En actionnant simultanément le bouton rotatif et le curseur, la caravane tourne en rond.

Les distances suivantes doivent être respectées lorsque le système de manœuvre est dégagé :
- 20 mm entre les rouleaux et le pneu du véhicule.
- 110 mm garde au sol minimum lorsque le véhicule est chargé.

Caractéristiques techniques	Mover® XT	Mover® XT2	Mover® XT4
Tension de fonctionnement	12 V DC	12 V DC	12 V DC
Poids total autorisé	2300 kg	2400 kg	3100 kg
Aptitude en côte	13 %	10 %	10 %
Consommation de courant au repos	< 80 mA	< 80 mA	< 80 mA
Consommation de courant :			
- moyenne	20 A	20 A	36 A
- maximum	140 A	140 A	140 A
sur terrain plat et avec un poids de caravane de	1700 kg	2000 kg	2800 kg
Poids (sans batterie)	28 kg	28 kg	60 kg

Dimensions de montage

Le montage d'un Mover® est possible avec une taille de pneu de 165/70 R13 à 225/70 R15.

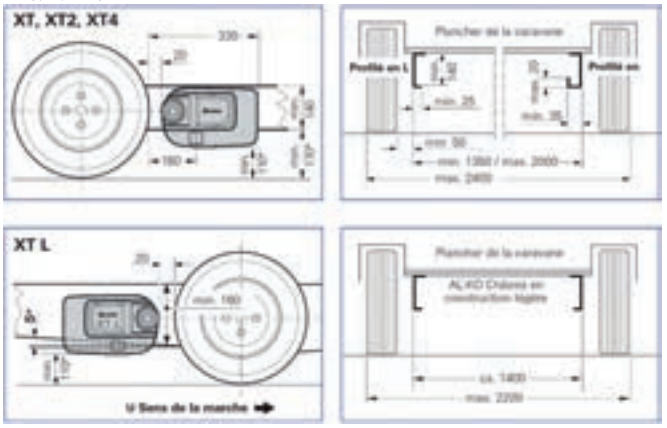

Toutes les dimensions sont exprimées en mm.
* en cas de véhicule chargé avec poids total autorisé maximal



POUR ESSIEU SANS FREIN - 300 / 400 / 500 KG - RTN - ALKO

N° DESIGNATION
2- Axes de roue
6- Chapeau de moyeu
10- Ecrou de fusée
11- Ecrous de roue
12- Entretoise
19- Moyeu sans frein
22- Rondelle de fusée
23- Roulements à billes intérieur et extérieur

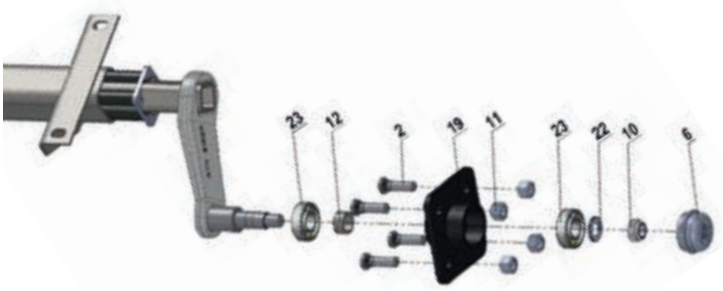

Marquage moyeu 400 SF ou RTN 411
ou AL-KO / FTF630287

Info !


Moyeu sans frein

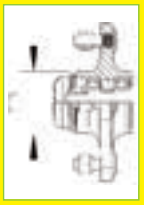
Roulements à billes

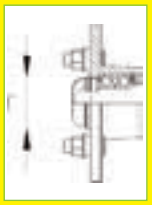
Roulements cartouche


Roulements coniques

Désignation		Repères	Code
MOYEU 4T Ø115	Chapeau de moyeu Ø 47	6	L14622008
	Écrou de roue	11	ER10
	Kit 4 goujons + écrous de roue	2-11	0499B
	Kit roulements (2 x 6204RS)	10-23	7477
	Kit moyeu	2-6-10-11-12-19-22-23	6770 B

POUR ESSIEU SANS FREIN - 500 / 600 / 750 KG - KNOTT - AUTOFLEX

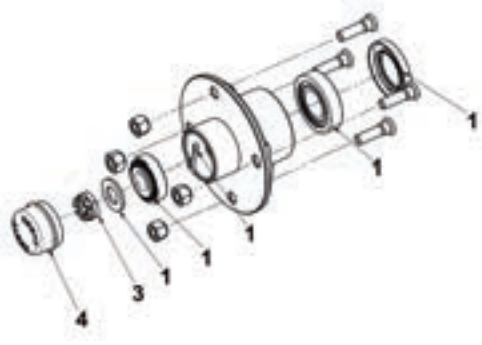

→ 7910

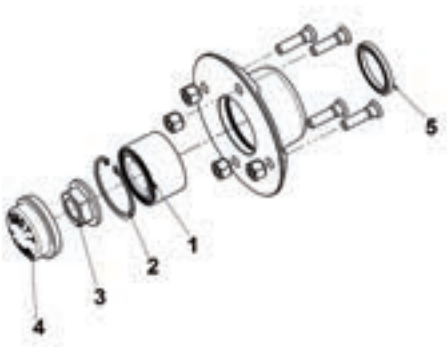

→ 7911-7913-7914

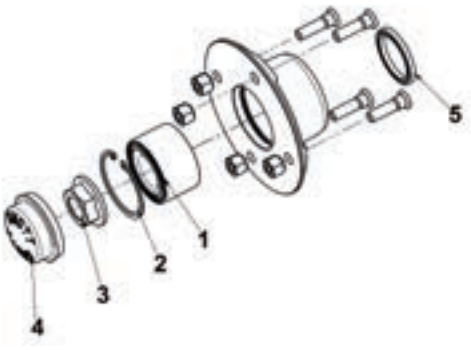

→ 7912

CARACTÉRISTIQUES				PIÈCES DÉTACHÉES					
PTC	Perçage	Roulements	Marquage	Kit moyeu complet	Roulement pour 1 moyeu (1)	Circlips (2)	Ecrou moyeu (3)	Cache moyeu (4)	Joint étanche (5)
500	4T Ø115	coniques	6B1590	7910	7917*	-	7916	7915	-
500	4T Ø130	cartouche	6A7861	7911	5256	5253	5251	5255	7918
750	4T Ø100	cartouche	6A7741	7914	5256	5253	5251	5255	7918
750	4T Ø115	cartouche	6B4372	7912	5256	5253	5251	5255	7918
750	4T Ø130	cartouche	6A7861	7913	5256	5253	5251	5255	7918

*kit roulement

POUR ESSIEU SANS FREIN 450 / 500 / 850 KG

AL-KO QUALITY FOR LIFE



→ 1375276



→ 1375303



→ 1375315

PTAC de l'essieu	N° moyeu brut	Perçage	Vis	Remarques	Code du moyeu complet : roulement + vis + écrou + chapeau	Types de roulements		Joint	Kit roulement
						Avant	Arrière		
450 kg	369 689	115 x 4	M10 x 1,25	Vis sphériques	1 375 276	6 203 C3	6 205 RS C3	sans	avant 700950 arrière 700951
500 kg	1 374 639	100 x 4	M12 x 1,50	Vis coniques	1 375 287	30 203	30 205	32 x 52 x 7	258310
500 kg	1 374 639	115 x 4	M10 x 1,25	Vis sphériques	1 375 291	30 203	30 205	32 x 52 x 7	
500 kg	381 408	130 x 4	M14 x 1,50	Vis sphériques	1 375 302	30 203	30 205	32 x 52 x 7	
500 kg	630 287	115 x 4	M10 x 1,25	Vis sphériques	1 375 303	6 204 2RS C3	6 204 2RS C3	oui	L13291107
850 kg	1 311 409	100 x 4	M12 x 1,50	Vis coniques	1 375 313	LM 11749/710	LM 45449/410	40 x 52 x 7	299056
850 kg	1 311 409	100 x 4	M12 x 1,50	Vis sphériques	1 375 314	LM 11749/710	LM 45449/410	40 x 52 x 7	
850 kg	560 751	130 x 4	M14 x 1,50	Vis sphériques	1 375 315	LM 11749/710	LM 45449/410	40 x 52 x 7	

POUR ESSIEU SANS FREIN 750 KG KNOTT / AUTOFLEX

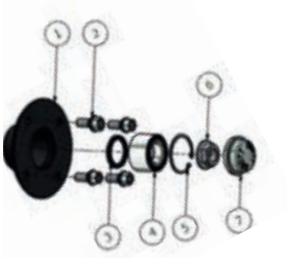

N° DESIGNATION

1- Moyeu sans frein
2- Vis de roue
3- Joint à double lèvres
4- Roulement cartouche
5- Circlips
6- Ecrou de fusée
7- Chapeau de moyeu

ESSIEU NON FREINÉ AUTOFLEX					
	Essieu 600 kg 4 trous 115	Essieu 750 kg 4 trous 100	Essieu 750 kg 4 trous 115	Essieu 750 kg 4 trous 130	Essieu 750 kg 4 trous 130
Kit moyeu complet	5527	5280	5279	5533	5281
Roulement cartouche	5256 (45887-10/34x64x37)				
Cache moyeu	5255 (Ø 64,2)	5250 (Ø 52,10)	5255 (Ø 64,2)		
Vis de roue, écrou de roue	ER10B	0653B (4 vis de roue M12)	0650B (4 vis de roue M10)	0652B	0653B (4 vis de roue M12)
Circlips de moyeu	5253 (Ø 64 2x nécessaires)				
Bague plastique de moyeu	5502				
Ecrou de moyeu	5251 (M24x1,5)				

POUR ESSIEU SANS FREIN 750 KG LIDER

ESSIEU NON FREINÉ LIDER					
	Essieu 500 kg 4 trous 115	Essieu 600 kg 4 trous 115		Essieu 750 kg 4 trous 130	Essieu 750 kg 4 trous 98
Kit moyeu complet	5528	5530	5531	5532	5534
Roulement conique	5516	5517	-	-	-
Roulement cartouche	-	-	5537		
Circlips de moyeu	-	-	5253 (Ø 64 2x nécessaires)		
Cache moyeu	5519 (x2) (Ø 47)		5518 (x2) (Ø 52)		
Cache poussière	-	5508	5507	5509	
Vis de roue	0650B (4 vis de roue M10)			0652B (5 vis de roue M14)	0653B (4 vis de roue M12)



MOYEU 500 KG

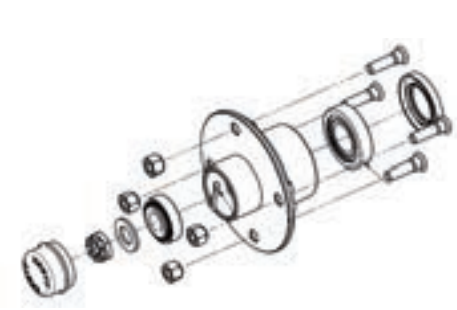

4TR115

7910

Moyeu **COMPLET** 500 kg 4TR115
Autoflex (voir détail page 92).



4TR115

5528

Moyeu **COMPLET** 500 kg 4TR115
Lider (voir détail page 93).

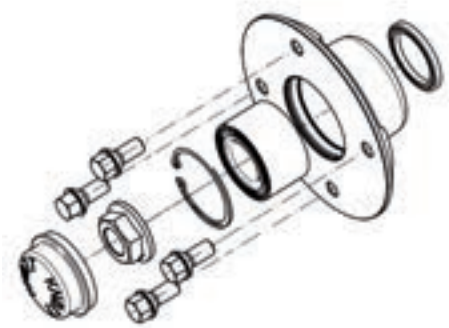

4TR130

7911

Moyeu **COMPLET** 500 kg 4TR130
Autoflex (voir détail page 92).

MOYEU 600 KG



4TR98

MY6000

Moyeu 600 kg Sorelpol. 4 trous.
Entraxe 98 mm.
Option :
- 2 roulements à billes (RLT6000)
- 1 entretoise (C96102)
- 4 vis de roue (0653)
- 1 écrou moyeu (C95104)
- 1 cache moyeu (41032)



4TR115

C95101

Moyeu 600 kg (Sorelpol) 4 trous.
Entraxe 115 mm.
En option :
- 2 roulements à billes (RLT6000)
- entretoise (C95102)
- 4 vis de roue (0650)
- 1 écrou moyeu (C95104)



4TR115
4TR130

6769 B

Kit moyeu 600 kg **COMPLET** Trigano
double perçage : 4x115 et 4x130.
Livré avec :
- écrou moyeu
- 1 rondelle
- 1 cache moyeu Ø 47 mm
- 2 roulements à billes (6204RS)
- 1 entretoise
- 4 vis de roue 10x125
- 4 vis de roue 12x150



4TR115

6770 B

Kit moyeu 600 kg **COMPLET** Trigano
4 trous (AL-KO 630 287).
Entraxe 115 mm.
Livré avec :
- 1 écrou moyeu
- 1 rondelle
- 1 cache moyeu Ø 47 mm
- 2 roulements à billes (6204RS)
- 1 entretoise
- 4 vis de roue 10 x 125



4TR115

5531

Moyeu **COMPLET** 600 kg 4TR115 Lider
(voir détail page 93).



4TR115

5527

Moyeu **COMPLET** 600 kg 4TR115 Autoflex.
Marquage Knott LA18-6A2145 (voir détail page 93).



4TR115

5530

Moyeu **COMPLET** 600 kg 4TR115 Lider
(voir détail page 93).

MOYEU 750 KG



4TR98

7363

Kit moyeu 750 kg **COMPLET** pour essieu SPP.
Livré avec :
- cache moyeu
- écrou moyeu
- circlips
- 4 vis de roue
- roulement cartouche 30 x 60 x 37



4TR98

M750NF

Moyeu 750 kg Sorelpol. Entraxe 98 mm.
Option, se monte avec :
- 1 joint (7478)
- 1 roulement cartouche (7469)
- 1 circlips (7468)
- 1 écrou moyeu (7467)
- 1 cache moyeu (7466)



4TR98

5534

Moyeu **COMPLET** 750 kg 4TR98 Lider
(voir détail page 93).



4TR100

5280

Moyeu **COMPLET** 750 kg 4TR100 Knott (6A7719) (voir détail page 93).

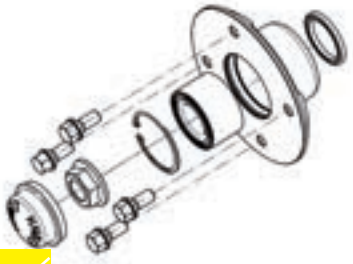

4TR100

7914

Moyeu **COMPLET** 750 kg 4TR100 Autoflex (voir détail page 92).



4TR130

7539

Kit moyeu 750 kg **COMPLET** pour essieu SPP.
Livré avec :
- cache moyeu
- écrou moyeu
- roulement cartouche 30 x 60 x 37
- circlips
- 4 vis de roue



4TR115

7912

Moyeu **COMPLET** 750 kg 4TR115 Autoflex (voir détail page 92).



4TR115

5279

Moyeu **COMPLET** 750 kg 4TR115 Knott (6A2145) (voir détail page 93).



4TR130

5281

Moyeu **COMPLET** 750 kg 4TR130 Knott (6A2153) (voir détail page 93).

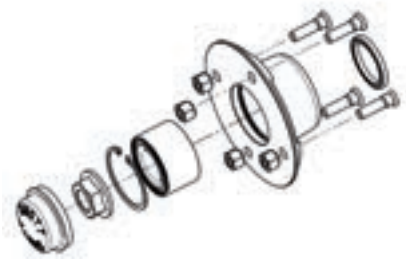

4TR130

7913

Moyeu **COMPLET** 750 kg 4TR130 Autoflex (voir détail page 92).



4TR130

5532

Moyeu **COMPLET** 750 kg 4TR130 Lider (voir détail page 93).



ROULEMENTS DROITS/BILLES



RLT6000 vrac

RLT6000B Bx2

Roulement billes droit 6204 RS à bague étanche. Autograissé. Pour essieux jusqu'à 600 kg. 20 x 47 x 14 mm.



6823 B

Kit roulement Trigano 2 x 6204.



6820 B

Kit roulement Trigano 30204 et 30205.



5516 Bx2

2 roulements billes Lider 6204-2RS.



7477

Kit roulement billes ALKO 2xR6204LLU + entretoise + écrou.

ROULEMENTS CONIQUES



RLT8000 vrac

RLT8000B Bx2

Roulement conique 30205, pour essieux 750 kg. 25 x 52 x 16 mm.

RCBK171

Roulement billes conique. 26 x 52 x 15 mm.



RCBK173

Roulement billes conique. 20 x 43 x 13,25 mm.



7476

Kit roulement conique ALKO.
- R30205/700762
- R30204/9302
- Joint 30/52/7





5517 Bx2

2 roulements coniques Lider 30205 + graisse.

Info !



Moyeu sans frein

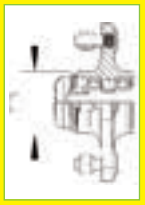

Roulements à billes

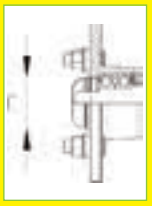

Roulements cartouche



Roulements coniques

ROULEMENTS CARTOUCHES

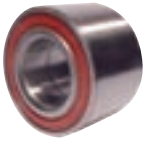

7469

Roulement cartouche 30 x 60 x 37 mm (CBK 199-2RS).



5537 B

Roulement cartouche 34 x 64 x 37 mm Lider, marquage DAC 34640037.



5256

Roulement cartouche 34 x 64 x 37 mm Knott, marquage 45887-10.



7475

Kit roulement cartouche (R9361) ALKO 30 x 60 x 37.

CACHE-MOYEUX

41032 vrac
41032B Bx2



Cache-moyeu Sorelpol Ø 47 mm.
Pour essieu 450, 500 et 600 kg.

C97025 vrac
C97025B Bx2



Cache-moyeu Ø 52 mm.
Pour essieu 750 kg.

7466 vrac
7466B Bx2



Cache-moyeu Sorelpol Ø 60 mm.
Pour essieu 750 kg.



5518 Bx2

Cache-moyeu Lider Ø 52 mm.



5519 Bx2

Cache-moyeu Lider Ø 47 mm.



5255

Cache-moyeu Knott Ø 64,2 mm.



5250

Cache-moyeu Knott Ø 52,10 mm.

Cache-moyeu	
Code	Ø
2381250003	Ø 40
L14622008	Ø 47
2083990002	Ø 48
581197	Ø 55
2687810004	Ø 56
582505	Ø 66
368527	Ø 70,3

AL-KO QUALITY FOR LIFE



Ø 40



Ø 47



Ø 55



Ø 66



Ø 70,3

ÉCROUS MOYEUX

C95104

Ecrou simple de serrage de moyeu 450, 500 et 600 kg (roulement plat). Plat 24 - Filetage M16 x 1,5.



C97024

Ecrou de serrage de moyeu 750 Kg (roulement conique). Plat 30. Filetage M20 x 1,5.



5251

Ecrou moyeu M24x1,5.



1312008

Ecrou moyeu ALKO M16x1,5.

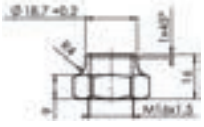

Joint

JCBK vrac
JCBKB Bx2



Joint d'étanchéité. 32 x 52 x 7 mm.

7478



Joint 38 x 52 x 7 mm.

Circlips

7468



Circlips Ø 60 mm.

5253

Circlips Ø 64 mm.

Goupille fendue



0597

Goupille fendue pour fusée. L 50 - Ø 4.

Amortisseurs

AT50N B

Kit amortisseur complet pour essieux de 450 kg à 750 kg non freinés munis de pattes de fixations. Hauteur maxi 235 mm, hauteur mini 170 mm, trou fixation Ø 10 mm.





ESSIEUX NON FREINÉS

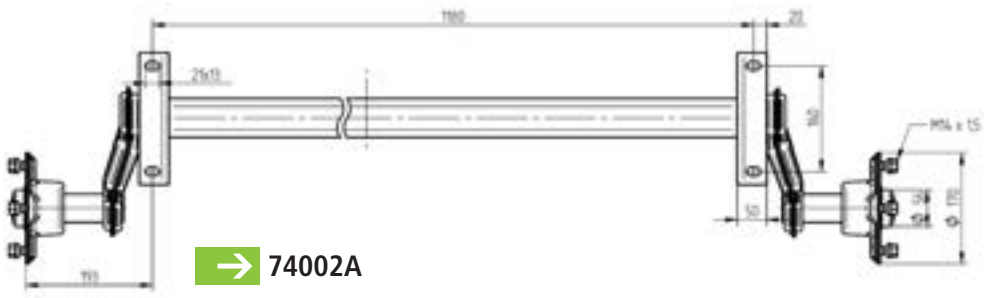

74002A

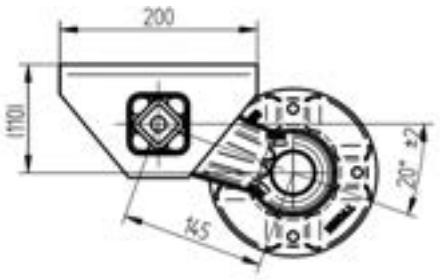



49502A

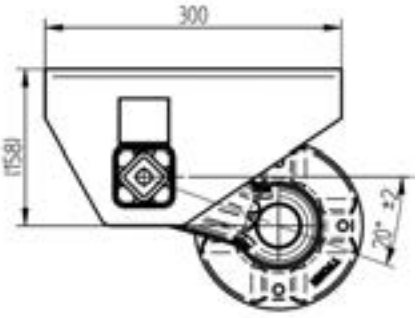

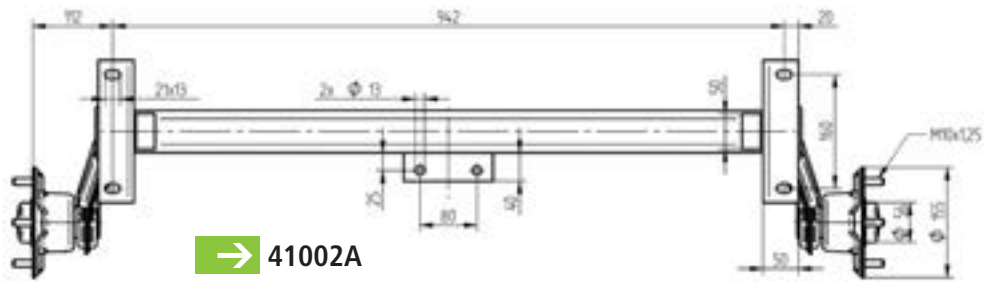

41002A

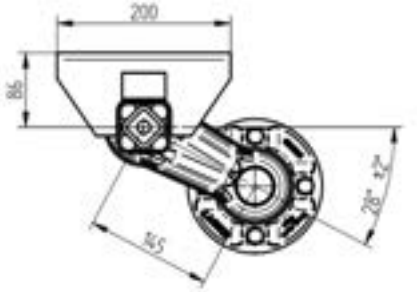

Code	PTAC	EAB	Voie Moyeu	Entraxe Moyeu	Déport
74002A	750 kg	1 180 mm	1 566 mm	4TR 130	193 mm
49502A	500 kg	1 110 mm	1 440 mm	4TR 130	165 mm
41002A	450 kg	942 mm	1 166 mm	4TR 115	112 mm

N.B : marque différente suivant les arrivages.

ESSIEUX OPTIMA AL-KO

Nouvel essieu moderne et sans entretien : bras creux pour plus de confort à la conduite.
Fabriqué avec un nouveau standard de qualité.

AL-KO QUALITY FOR LIFE

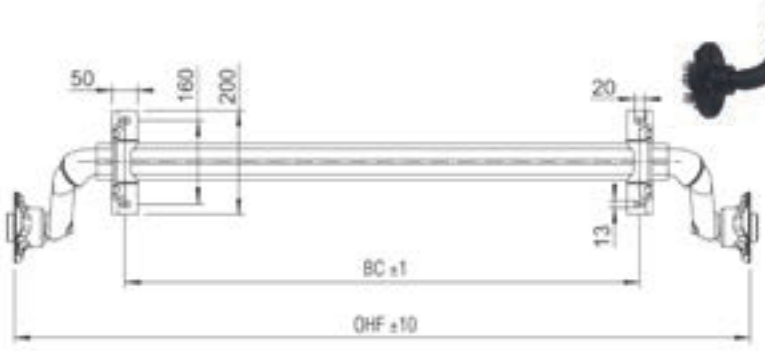

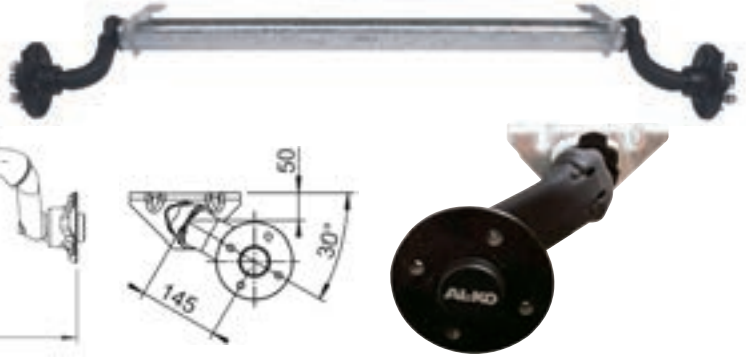

750 kg	Perçage	Vis de roue	OFH	BC	
1 422 671	4TR100	M12x1,5	1 430 mm	1 000 mm	19 kg
200 596 10	4TR100	M12x1,5	1 630 mm	1 200 mm	19 kg
200 596 12	4TR100	M12x1,5	1 730 mm	1 300 mm	20 kg



2 DEMI ESSIEUX





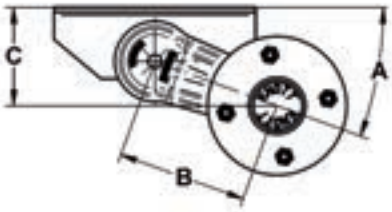

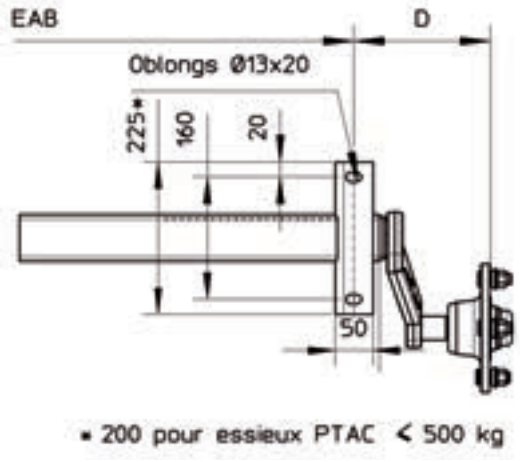

Code	PTAC	Perçage	Roulements	Ecrou/vis	Corps	EAB maxi	EAB mini	A	D	B	C à vide
7510	500	4T115	à rouleaux coniques	écrou sphérique	50	1400	750	28°	145	130	110
7511	500	4T130	cartouche	vis sphérique	60	1400	700	28°	160	130	110
7511A	750	4T100	cartouche	vis sphérique	60	1400	700	20°	190	145	110
7512	750	4T115	cartouche	écrou sphérique	60	1400	700	20°	180	145	110
7513	750	4T130	cartouche	vis sphérique	60	1400	700	20°	190	145	110

N.B : les cotes peuvent varier en fonction des arrivages / marque différente suivant les arrivages.

ANNEAUX DE SUSPENSION EN CAOUTCHOUC







B	Largeur 35 mn	Largeur 50 mn
3 anneaux	0641B	0645B
4 anneaux	0642B	0646B
5 anneaux	0643B	0647B
6 anneaux	-	0648B

FICHE DE RENSEIGNEMENTS POUR LA MISE À LA COTE

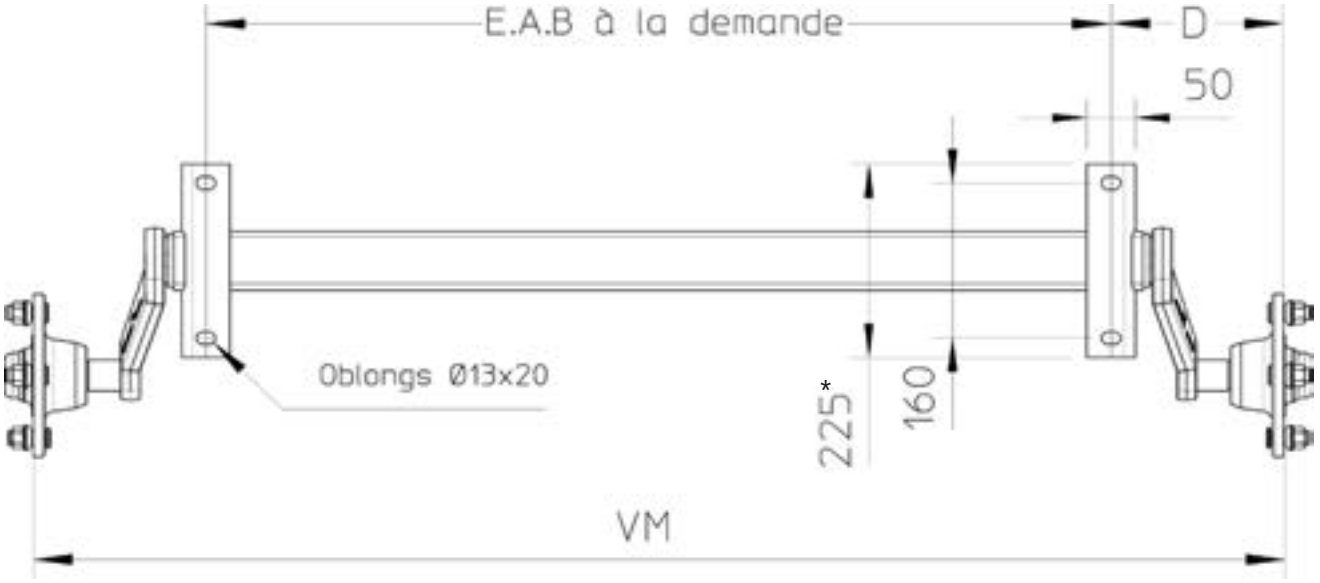

* 200 pour essieux PTAC < 500 kg

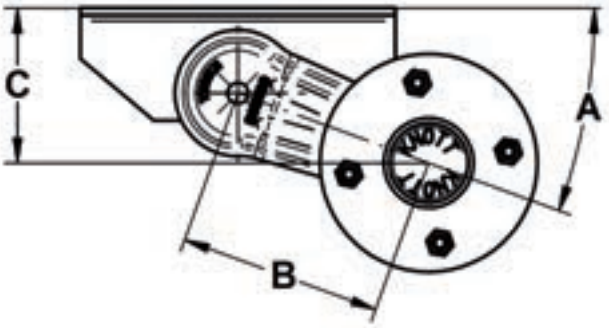

N.B : les cotes peuvent varier en fonction des arrivages.

Code	PTAC	Perçage	Corps	Roulements	Ecrou/vis sphérique	D	C	A	B	E.A.B. mini	E.A.B. maxi	E.A.B. demandé
7540M	500 kg	4T115	50	à rouleaux coniques	écrou	145	110	28°	130	750	1400	
7541M	500 kg	4T130	60	cartouche	vis	160	110	28°	130	700	1400	
7541AM	750 kg	4T100	60	cartouche	vis	190	110	20°	145	700	1400	
7542M	750 kg	4T115	60	cartouche	écrou	180	110	20°	145	700	1400	
7543M	750 kg	4T130	60	cartouche	vis	190	110	20°	145	700	1400	

Délai 15 jours maxi. Finition peinture noire. Aucun retour ne sera accepté pour un essieu mis à la cote.
Marque différente suivant arrivage.
Le tarif reste le même quelle que soit la cote EAB demandée.

FICHE DE RENSEIGNEMENTS POUR LA MISE À LA COTE

AL-KO QUALITY FOR LIFE



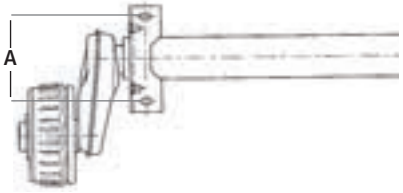

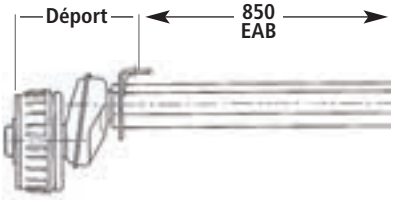

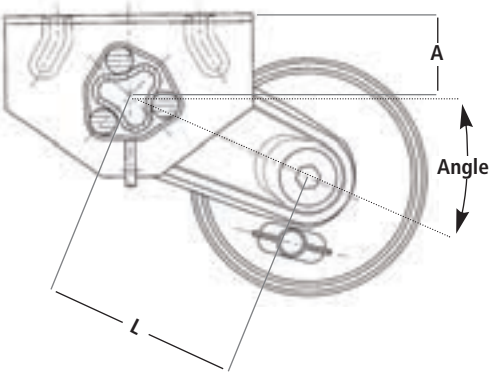

A : < 1300 kg : perçage 160 - platine 200 x 60
≥ 1300 kg : perçage 160 et 200 - platine 250 x 60
≥ 1800 kg : perçage 220 - platine 270 x 70

Ne pas oublier de commander des câbles sans démontage
voir page 108

Code	PTAC	Perçage	Roulements	Corps	Angle	A	L Bras	Déport	Poids kg	EAB maxi	EAB mini	EAB demandé
7545M	750 kg	4TR100	conique	71 mm 6 pans	30°	50	145 mm	220 mm	40 kg	1700	700	
7546M	750 kg	4TR130	conique	71 mm 6 pans	30°	50	145 mm	220 mm	40 kg	1700	700	
7547AM	900 kg	4TR100	cartouche	80 mm 6 pans	25°	65	158 mm	225 mm	43 kg	1700	800	
7547M	900 kg	4TR130	cartouche	80 mm 6 pans	25°	65	158 mm	225 mm	43 kg	1700	800	
7548AM	1000 kg	4TR100	cartouche	80 mm 6 pans	25°	65	158 mm	225 mm	43 kg	1700	800	
7548M	1000 kg	4TR130	cartouche	80 mm 6 pans	25°	65	158 mm	225 mm	43 kg	1700	800	
7549M	1300 kg	4TR130	cartouche	97 mm 6 pans	25°	69	161,5 mm	225 mm	52 kg	1700	850	
7549AM	1300 kg	5TR112	cartouche	97 mm 6 pans	25°	69	161,5 mm	225 mm	52 kg	1700	850	
7550M	1300 kg	5TR140	cartouche	97 mm 6 pans	25°	69	161,5 mm	225 mm	52 kg	1700	850	
7550AM	1600 kg	5TR112	cartouche	97 mm 6 pans	25°	69	160 mm	235 mm	76 kg	1700	850	
7551M	1600 kg	5TR140	cartouche	97 mm 6 pans	25°	69	160 mm	235 mm	76 kg	1700	850	
7551AM	1800 kg	5TR112	cartouche	110 mm 6 pans	25°	75	175 mm	250 mm	81 kg	1700	900	

Délai 15 jours maxi. Finition peinture noire. Aucun retour ne sera accepté pour un essieu mis à la cote. Livré sans câble.
Le tarif reste le même quelle que soit la cote EAB demandée.

DEMI ESSIEUX

AL-KO QUALITY FOR LIFE

BOULONNERIE ESSIEUX



V1230
Boulon Ø 12 x 30 plat 19.

R12
Rondelle Ø 13 x 27 x 2,5.

EN12
Écrou Nylstop Ø 12 plat 19.

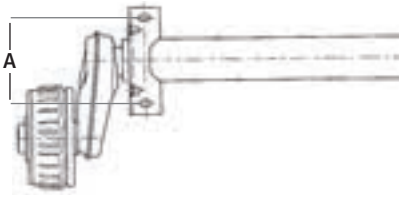

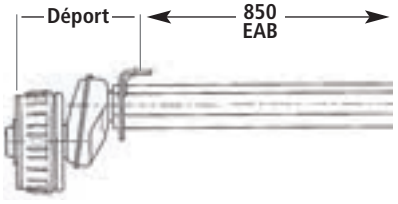

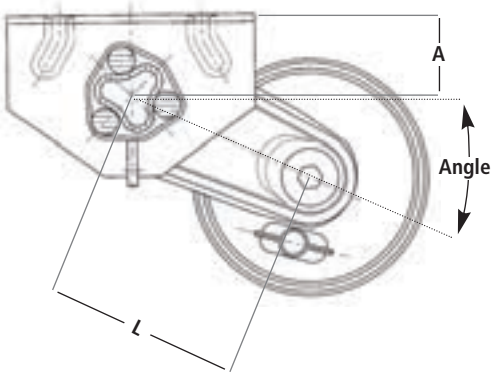

A : < 1300 kg : perçage 160 - platine 200 x 60
≥ 1300 kg : perçage 160 et 200 - platine 250 x 60
≥ 1800 kg : perçage 220 - platine 270 x 70

IMPORTANT : il faut impérativement une autorisation pour souder ces essieux : merci d'en faire la demande écrite à nos bureaux.

Finition peinture noire - Vendus par paire - Livré sans câble, voir page 108.

Code	PTAC	Perçage	Roulements	Corps	EAB	Angle	A	L Bras	Déport	Poids kg
7513A	750 kg	4TR100	conique	71 mm 6 pans	1700	30°	50	145 mm	220 mm	40 kg
7516	750 kg	4TR130	conique	71 mm 6 pans	1700	30°	50	145 mm	220 mm	40 kg
7516A	900 kg	4TR100	cartouche	80 mm 6 pans	1700	25°	65	158 mm	225 mm	43 kg
7517	900 kg	4TR130	cartouche	80 mm 6 pans	1700	25°	65	158 mm	225 mm	43 kg
7517A	1000 kg	4TR100	cartouche	80 mm 6 pans	1700	25°	65	158 mm	225 mm	43 kg
7518	1000 kg	4TR130	cartouche	80 mm 6 pans	1700	25°	65	158 mm	225 mm	43 kg
7519	1300 kg	4TR130	cartouche	97 mm 6 pans	1700	25°	69	161,5 mm	225 mm	52 kg
7519A	1300 kg	5TR112	cartouche	97 mm 6 pans	1700	25°	69	161,5 mm	225 mm	52 kg
7520	1300 kg	5TR140	cartouche	97 mm 6 pans	1700	25°	69	161,5 mm	225 mm	52 kg
7520A	1600 kg	5TR112	cartouche	97 mm 6 pans	1700	25°	69	160 mm	235 mm	76 kg
7521	1600 kg	5TR140	cartouche	97 mm 6 pans	1700	25°	69	160 mm	235 mm	76 kg
7521A	1800 kg	5TR112	cartouche	110 mm 6 pans	1700	25°	75	175 mm	250 mm	81 kg

AMORTISSEURS AL-KO OCTAGON

AL-KO QUALITY FOR LIFE

Amortisseur optimal
Celui qui tracte a toujours une appréhension d'un éventuel mouvement brusque de sa remorque ou caravane surtout sur routes accidentées. Avec les amortisseurs d'essieux AL-KO Octagon, ces risques (notamment le sautillement) sont atténués considérablement.
Cela signifie :
- Plus de stabilité de conduite
- Plus de stablité de freinage
- Meilleure adhérence au sol



Montage simple
- Les embouts articulés caoutchouc facilitent la position de montage et une usure moindre jusqu'à 5° d'inclinaison.
- Contrairement à ce qui se trouve sur le marché habituellement, les amortisseurs d'essieux AL-KO Octagon ont la visserie (vis+écrou) intégrée au niveau de l'embout et ceci compris dans la livraison de chaque amortisseur.

Code	Couleur	Essieu solo	Essieu tandem
244 084	Vert	900 kg	1 600 kg
244 085	Bleu	1 300 kg	2 600 kg
244 086	Rouge	1 800 kg	3 500 kg
282 259	Noir universel	jusqu'à 1 500 kg	jusqu'à 3 000 kg

Pour essieux Plus et Plus Delta (Octagon)



Pour éviter toute confusion, les différentes plages de charges sont identifiées par plusieurs couleurs.

Valeurs estimées pour le montage d'amortisseur sur essieux AL-KO (avec calage du bras à 25 ou 20°)

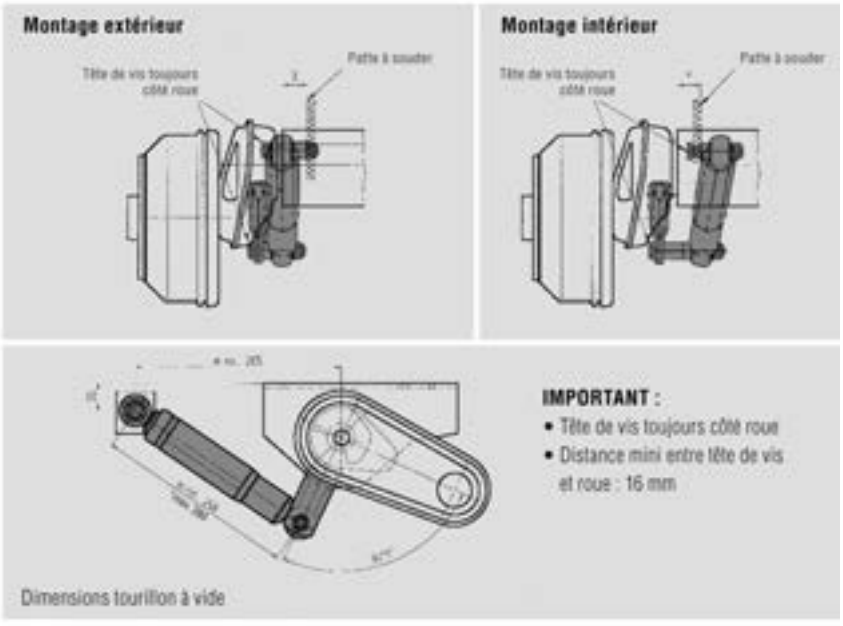



Pour essieux standard et compact (universel)



→ 1211502

Patte à boulonner pour essieu 750 kg. Sur certains bras forgés des perçages sont prévus ; ceux-ci permettent de visser un nouveau support d'amortisseur.



→ 244088

Patte amortisseur clipsable pour essieu 850, 1000, 1200, 1300 et 1600 kg. Sur certains bras coquilles les ouvertures de montage sont prévues ; celles-ci permettent de clipser un support d'amortisseur et de visser un nouvel amortisseur.



PIÈCES DÉTACHÉES ESSIEUX

AL-KO QUALITY FOR LIFE

Kit tambour complet avec roulement cartouche intégré



Kit roulement cartouche





kit roulement conique



kit roulement cartouche

Kit moyeu avec roulements, cache et vis			Kit roulement pour un moyeu			
Code	Perçage	Type de frein	Modèle	Code	Type	Dim. intérieur x extérieur x largeur
1375263	100x4	1636	Conique	299056	LM 11749/710 LM 45449/410	17,46 x 39,87 x 13,84 29 x 50,29 x 14,22
1375265	130x4	1636				
1375259	100x4	1637				
1375202	100x4	1637	Cartouche	1224800		30 x 60 x 37
1375209	100x4	1637 brut 606260				
1375204	130x4	1637				
1375210	112x5	1637 brut 606260				
1375232	112x5	2035, 2051	Conique	258312	LM 11949/910 LM 67048/010	19,05 x 45,23 x 15,49 31,75 x 59,13 x 15,87
1375215	100x4	2051	Cartouche d34	1224801	R3464/605124	34 x 64 x 37
1375216	112x5	2051				
1375217	130x4	2051				
1375233	130x4	2035, 2051	Conique	258312	LM 11949/910 LM 67048/010	19,05 x 45,23 x 15,49 31,75 x 59,13 x 15,87
1375218	140x5	2051	Cartouche d34	1224801	R3464/605124	34 x 64 x 37
1375234	140x5	2035, 2051	Conique	258312	LM 11949/910 LM 67048/010	19,05 x 45,23 x 15,49 31,75 x 59,13 x 15,87
1375191	100x4	2051	Cartouche d39	1224803	R3972/581169	39 x 72 x 37
1375192	112x5	2051				
1375181	130x4	2051				
1375205	112x5	2361	Cartouche	1224805	W15115/582226	42 x 80 x 42
1375206	140x5	2361				
1375195	112x5	2051 ab	Cartouche d39	1224803	R3972/581169	39 x 72 x 37
1375237	130x4	2361 1600 kg	Conique	1224805	W15115/582226	42 x 80 x 42
1375239	140x5	2361 1600 kg				
1375240	140x5	2361 1750 kg				



→ 299056



→ 258312



→ 1224800



→ 1224801



→ 1224805

CACHE MOYEUX

Cache-moyeu	
Code	Ø
2381250003	Ø 40
L14622008	Ø 47
2083990002	Ø 48
581197	Ø 55
2687810004	Ø 56
582505	Ø 66
368527	Ø 70,3



Ø 40



Ø 47



Ø 55



Ø 66



Ø 70,3

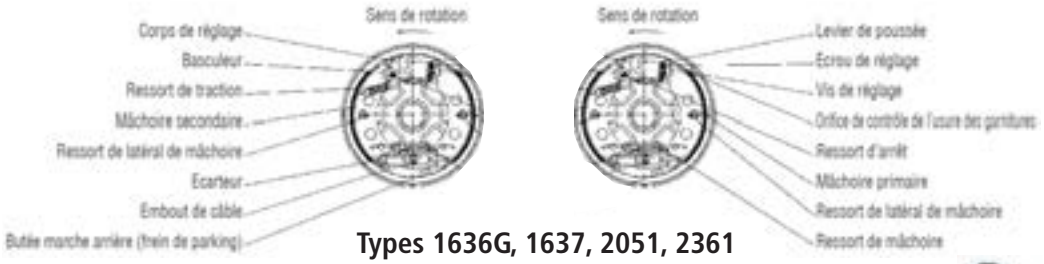

Types 1636G, 1637, 2051, 2361



→ 1213885

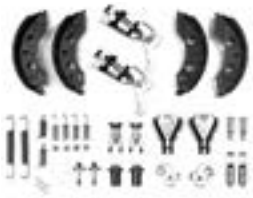

→ 1213886

→ 1213887

Kit Frein complet pour 1 essieu



Kit frein complet pour 1 essieu = kit mâchoires complet		
Code	**Type de frein**	**Marquage**
1213885	1636-1637	384481/384296
-	2035	21885703
1213886	2051	384294
1213887	2361	384509

Kit mâchoires + ressort pour 1 essieu



Kit mâchoires seules + ressorts = pour 1 essieu
Code
1213888
1220328
1213889
1213890

1635 / 1636 / 1636 G / 1637



→ 1213888

2035



→ 1220328

2360 / 2361



→ 1213890

2050 / 2051



→ 1213889

FREIN PREMIUM AL-KO AAA

AL-KO QUALITY FOR LIFE



Le frein haut de gamme Premium avec rattrapage automatique

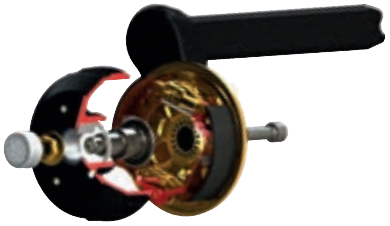

Kit freins AAA en post-équipement	
Code	**Freins**
1 730 026	2051
1 730 298	2361

- Pour les moyeux AL-KO et également pour la plupart des remorques équipées d'essieux AL-KO.
- Les freins éprouvés AL-KO avec leurs valeurs de freinage supérieures à la moyenne, existent maintenant avec le rattrapage d'usure automatique.
- En marche arrière, le système de rattrapage d'usure est désactivé afin d'éviter le blocage du frein.
- Montage simple grâce au système de pré-montage (système de boulonnage AL-KO).
- Composition du kit : 2 écrous, 2 vis cylindriques à 6 pans, 2 cache-moyeux, 2 flasques de frein.

Les Plus

- Une conduite plus sûre avec une distance de freinage réduite jusqu'à 5 m
- Plus de confort de conduite avec un freinage en douceur, sans saccades.
- Des frais d'entretien réduits en espaçant les contrôles d'usure : plus de révision à 1 000 km.
- Pas de passage aux mines en post-équipement.
- Astuce : lors de votre prochain changement de garnitures, optez pour le frein Premium AAA.

Distance de freinage réduite

Dès que les freins prennent du jeu, les freins AAA le rattrapent automatiquement. Comme les garnitures de freins sont toujours réglées de façon optimale, la distance de freinage est réduite en cas de freinage d'urgence.



Par exemple : pour une voiture avec une caravane d'un PTAC de 1 500 kg à une vitesse de 100 km/h, avec un mauvais réglage des freins, la distance de freinage est de 79 m.

Elle est de 74 m avec des freins biens réglés.
= 5 m de distance de freinage en moins, c'est la longueur d'un véhicule !

Distance freinage 79 m | Distance freinage 74 m



INFO : depuis la fermeture de l'usine RTN-GOETT en juillet 2016, filiale du groupe AL-KO, certaines pièces détachées restent encore disponibles. Pour celles non répertoriées ci-après, malheureusement il n'est plus possible d'en disposer.

ESSIEU AVEC FREINS - RA2

N° DESIGNATION

2- Axe de roue
3- Bouchons de trappe de visite
4- Câble de frein
5- Chape démontable
6- Chapeau de moyeu
8- Demi cône démontable
9- Ecarteur
10- Ecrou de fusée
11- Ecrous de roue
14- Flasque de frein
15- Goupille fendue
16- Joint à double lèvres
17- Mâchoires simple et RA
18- Mécanisme de réglage
19- Moyeu tambour
21- Ressorts
22- Rondelle de fusée
23- Roulements coniques intérieur et extérieur



REPÈRE			2-11	11	15-16-23	8	15-17-21
PTC	Perçage	Marquage	Axe de roue	Ecrous	Roulements pour tambour	Demi-cônes	Kit mâchoires pour un essieu
600/750	4T115 Moyeu 1640	90/8222 94/5273 99/00815	0499B B (4 vis + écrous)	ER10B Bx4	0491 (30205 - 57098 - 34005)	0498 Bx4	0487
600/750	4T130 Moyeu 1640		0497B B (5 vis + écrous)	ER14B Bx5			
900	4T130 Moyeu 1640						
1100	4T130 Moyeu 2035	89/12202 94/5272 99/00813	0497B B (5 vis + écrous)	ER14B Bx5	0494 (30205 - 30206)	0498 Bx4	0488
1300	4T130 Moyeu 2035						
1300	5T140 Moyeu 2035						
1600	5T140 Moyeu 2340	89/12203 94/5271 99/00785	0497B B (5 vis + écrous)	ER14B Bx5	0492 (30206 - 30207)	0498 Bx4	0489
1750	5T140 Moyeu 2340 R	89/12203 94/5271 99/00785	0497B B (5 vis + écrous)	ER14B Bx5	-	0498 Bx4	-

ESSIEU AVEC FREINS - RA3

N° DESIGNATION

2- Axe de roue
3- Bouchons de trappe de visite
4- Câble de frein
5- Chape démontable
6- Chapeau de moyeu
8- Demi cône démontable
9- Ecarteur
10- Ecrou de fusée
11- Ecrous de roue
14- Flasque de frein
15- Goupille fendue
16- Joint à double lèvres
17- Mâchoires simple et RA
18- Mécanisme de réglage
19- Moyeu tambour
21- Ressorts
22- Rondelle de fusée
23- Roulements coniques intérieur et extérieur



REPÈRE			2-11	11	16-23	8	17-21
PTC	Perçage	Marquage	Axe de roue	Ecrous	Roulements pour tambour	Demi-cônes	Kit mâchoires pour un essieu
300 à 900	4T130 Moyeu 1640	01/07113	0497B B (5 vis + écrous)	ER14B Bx5	0491 (30205 - 57098 - 34005)	0498 Bx4	7489
	4T130 Moyeu 1640						
1000 à 1500	4T130 Moyeu 2035	01/07109 01/07112	0497B B (5 vis + écrous)	ER14B Bx5	0494 (30205 - 30206)	0498 Bx4	7488
	5T140 Moyeu 2035						
1600	5T140 Moyeu 2340	01/08655	0497B B (5 vis + écrous)	ER14B Bx5	0492 (30206 - 30207)	0498 Bx4	7487
1800	5T140 Moyeu 2340 R	01/08655	0497B B (5 vis + écrous)	ER14B Bx5	-	0498 Bx4	7487

ESSIEUX FREINÉS KNOTT/AUTOFLEX

ESSIEUX FREINÉS TYPE MOYEU	Perçage	Moyeu complet (1-3-4-5-6)	Vis de roue (1)	Cache moyeu (2)	Ecrou moyeu (4)	Roulement (4-5-6)	Circlips (5)
F160 160x35 16-1365	4 trous 100	5282	-	5255 Ø 64,2 mm	5251	5252	5253
F200 200x50 20-2425	4 trous 100	5284	-		5251	5256*	5253
	4 trous 130	5285	2081670002				
	5 trous 112	5286	-				
	5 trous 140	5287	2081670002				
F200ET0 200x50 20-2425/10"	5 trous 112	5290	-	5250 Ø 52,1 mm	5251	5257	-
	5 trous 140	-	2081670002				
F250 250x40 25-2025	5 trous 112	5292	-		5251	5257	-
	5 trous 140	5293	2081670002				

*Roulement seul

N° DESIGNATION
1- Vis de roue
2- Chapeau de moyeu
3- Moyeu de tambour
4- Ecrou de fusée
5- Circlips
6- Roulement

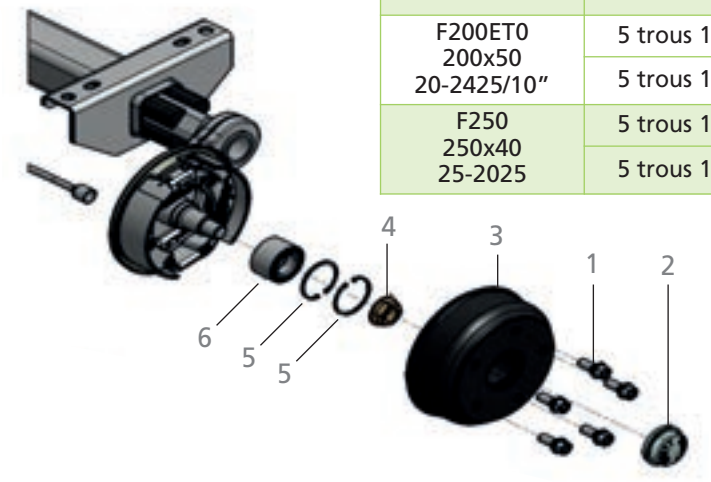

ESSIEUX FREINÉS TYPE MOYEU	Perçage	Ressorts (10)	Kit machoires (8)	Kit frein complet (8-10)	Kit écarteurs (9)	Demi-cône (12)	Kit réglage (13)
F160 160x35 16-1365	4 trous 100	5260	5265*	-	5275	0498 Bx4	6970
F200 200x50 20-2425	4 trous 100	5261	5266*	5271*	5276	0498 Bx4	6970
	4 trous 130						
	5 trous 112						
	5 trous 140						
F200ET0 200x50 20-2425/10"	5 trous 112	5261	5266*	5271*	5276	0498 Bx4	6970
	5 trous 140						
F250 250x40 25-2025	5 trous 112	5262	5267*	5272*	5276	0498 Bx4	6971
	5 trous 140						

*Pour essieu complet

N° DESIGNATION
7- Flasque de frein
8- Mâchoires
9- Ecarteur
10- Ressorts
11- Chape démontable
12- Demi cône
13- Système de réglage

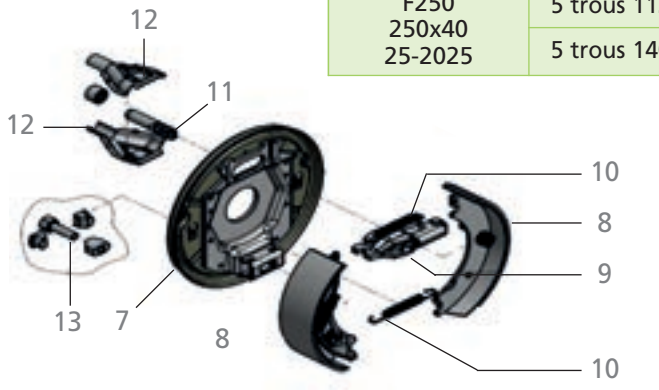

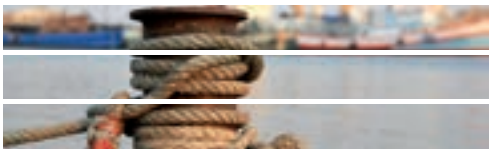

CÂBLES DE FREINS SANS DÉMONTAGE DE MOYEU

AL-KO QUALITY FOR LIFE

Câble avec accrochage rapide - Freins 1636, 1637, 2051, 2361
Version PROFI longlife - Cloche de 23,3 mm intérieur, 26 mm extérieur

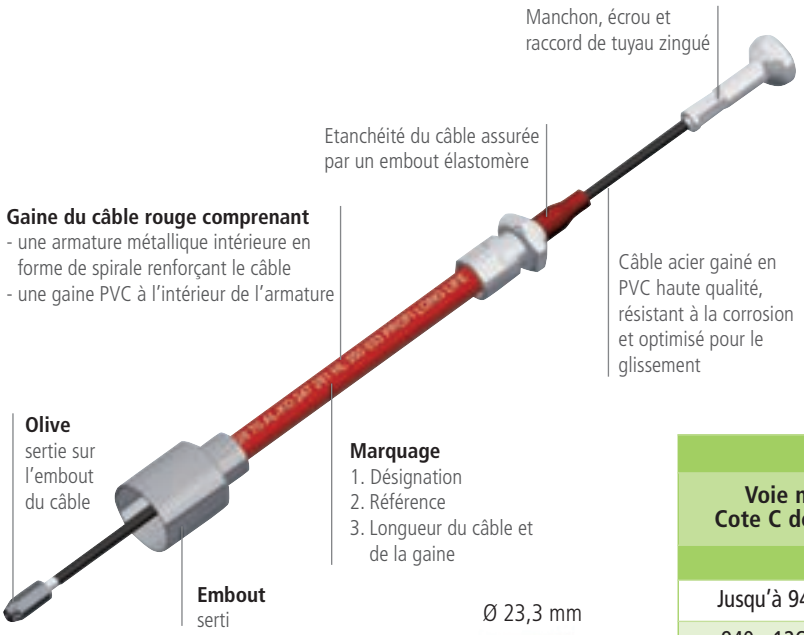

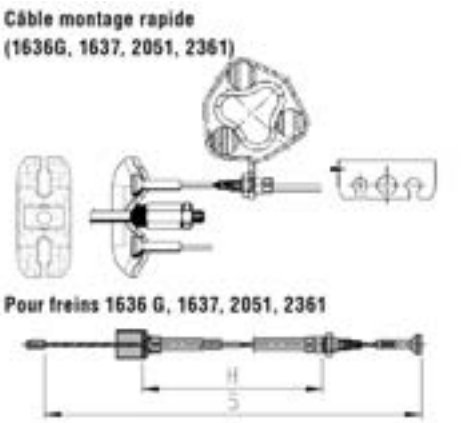



Attention : n'utiliser que des câbles d'un même modèle !
La combinaison de tous ces avantages garantit un **niveau de performance encore jamais atteint.**
L'usure prématurée et le grippage des câbles qui peuvent bloquer le système de freinage appartiennent désormais au passé.



Coquille essieux
→ **371387**
Coquille de frein Alko.

Montage rapide 1636G, 1637, 2051, 2361				
Voie mm Cote C de .... à	**Code sans visserie**	**Gaine (H)**	**Câble (S)**	
Essieu solo				
Jusqu'à 940 mm	**247 281**	350 mm	546 mm	0,2 kg
940 - 1260 mm	**247 282**	530 mm	726 mm	0,3 kg
1 260 - 1 680 mm	**247 283**	770 mm	966 mm	0,4 kg
1 680 - 1 880 mm	**247 284**	890 mm	1 086 mm	0,4 kg
1 880 - 2 100 mm	**247 285**	1 020 mm	1 216 mm	0,5 kg
2 100 - 2 340 mm	**247 286**	1 130 mm	1 326 mm	0,5 kg
Essieu tandem avant				
Jusqu'à 1 110 mm	**247 281**	350 mm	546 mm	0,2 kg
1 110 - 1 430 mm	**247 282**	530 mm	726 mm	0,3 kg
1 430 - 1 850 mm	**247 283**	770 mm	966 mm	0,4 kg
1 850 - 2 050 mm	**247 284**	890 mm	1 086 mm	0,4 kg
2 050 - 2 270 mm	**247 285**	1 020 mm	1 216 mm	0,5 kg
2 270 - 2 510 mm	**247 286**	1 130 mm	1 326 mm	0,5 kg
Essieu tandem arrière - Entraxe d'essieu jusqu'à 700 mm				
Jusqu'à 1 620 mm	**247 286**	1 130 mm	1 326 mm	0,5 kg
1 620 - 2 020 mm	**247 287**	1 320 mm	1 516 mm	0,5 kg
2 020 - 2 360 mm	**247 288**	1 430 mm	1 626 mm	0,6 kg
2 360 - 2 720 mm	**247 289**	1 620 mm	1 816 mm	0,6 kg

CÂBLES DE FREINS SANS DÉMONTAGE DE MOYEU KNOTT

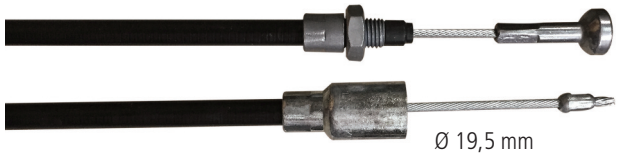

Nouveau

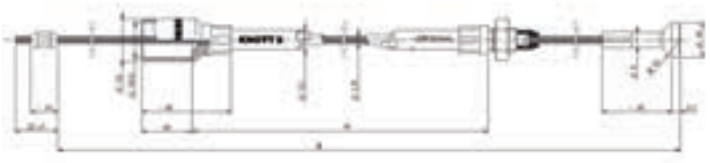

Code	Gaine (H)	Total (S)
7922	630	820
7921	1090	1280
7920	1430	1620

CÂBLES DE FREINS SANS DÉMONTAGE DE MOYEU

AL-KO QUALITY FOR LIFE

Câble avec accrochage filetage M8 - Freins 1625, 1637, 2050, 2051, 2361
Version PROFI longlife pour freins à partir de janvier 1989, cloche de 23,3 mm intérieur, 26 mm extérieur

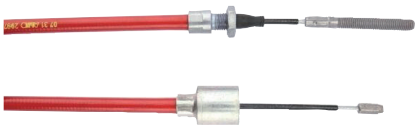

Ø 23,3 mm



Code	Gaine (H)	Total (S)
299709	770	980
299710	890	1100
299711	1020	1230
299712	1130	1340
299713	1320	1530
299714	1430	1640

CÂBLES DE FREINS SANS DÉMONTAGE DE MOYEU RTN / KNOTT / AUTOFLEX

Câble de frein RA2, tube 19 mm.



Ø 19,5 mm

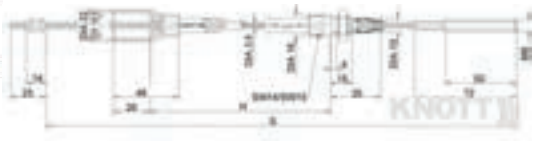

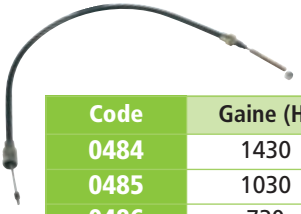

Code	Gaine (H)	Total (S)
0484	1430	1640
0485	1030	1240
0486	730	940

CABLES DE FREINS AVEC DÉMONTAGE DE MOYEU

AL-KO QUALITY FOR LIFE

Câble avec œil et filetage M8 - Freins 1636, 1637, 2035, 2050, 2051, 2361
Version PROFI longlife pour freins jusqu'à décembre 1988

filetage M8





Code	Gaine (H)	Total (S)
2088800403	770	1025
20888004	890	1145
2088800406	1010	1265
2088800401	1130	1385
2088800402	1310	1565
21841804	1430	1785
24866304	1729	1985

SUPPORTS POUR CÂBLES D'ESSIEUX

Les plus :
- Permet d'éviter tout désagrément dû à l'humidité
- Risque de gel écarté
- En cas d'utilisation de câbles d'essieux inox, la fonction du système de freinage est assurée plus durablement



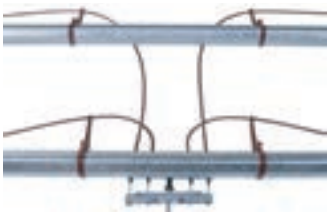



Code (sachet de 10)	Pour essieux	Suspension	Corps d'essieu Ø	Type	A partir de	Couleur	
1 222 503	AL-KO	caoutchouc 6 pans	97 mm	Compact Plus	Jusqu'à 1994 Jusqu'à 1998	noir	0,6 kg
1 222 113	AL-KO	caoutchouc 6 pans	97 mm	Compact Plus	à partir de 1995 à partir de 1999	noir	0,6 kg
1 222 114	AL-KO	caoutchouc 6 pans	80 mm	Compact Plus	à partir de 1995 à partir de 1999	noir	0,6 kg
1 222 115	AL-KO	caoutchouc 6 pans	110 mm	Plus	à partir de 1999	noir	0,6 kg





INFO

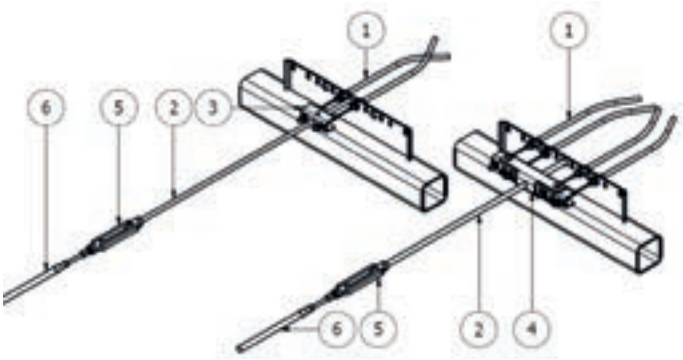

N° DESIGNATION
1- Câble + gaine de frein
2- Tringle de freins
3- Palonnier simple
4- Palonnier tandem
5- Tendeur
6- Câble de transmission

TIGE FILETÉE

TF1M
Tringle filetée.
Ø 10 - 1 m.

0627A
Entretoise Ø 10.

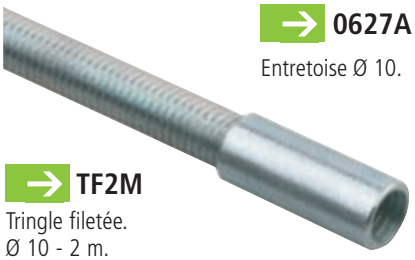

TF2M
Tringle filetée.
Ø 10 - 2 m.

LANIÈRES



EL03 B
Lanière 300 x 3,6 mm.
(x 100).

EL01
Lanière pour câble frein.
370 x 4,8 mm.



EL100 B
Lanière attache fils x 75.
Longueurs :
20, 15 et 12 cm panachées.

ARRÊT DE GAINE À SOUDER



2081930103
Arrêt de gaine simple à souder.



2088890003
Arrêt de gaine double à souder.

TRINGLES DE FREINS

Tringle de frein ALKO

238576 Palonnier double.

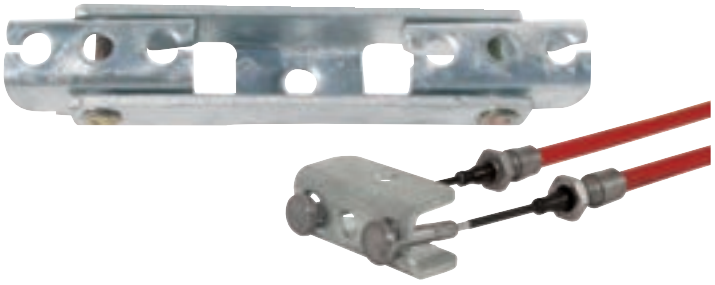

2385760002 Palonnier simple.



Tringle de frein RTN / KNOTT

0626
Palonnier double.

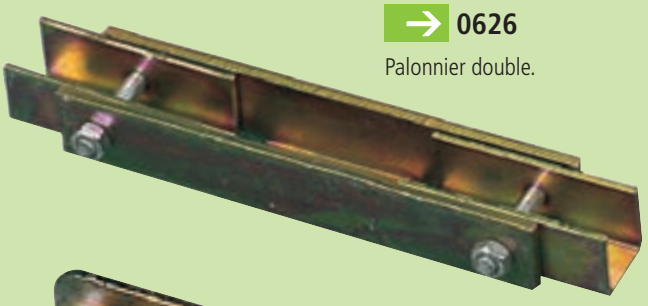

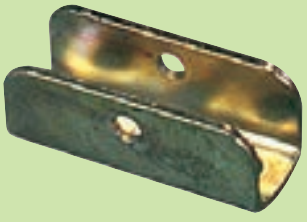

0625
Palonnier simple.

ATC TRAILER CONTROL

AL-KO QUALITY FOR LIFE

Le système de stabilisation de trajectoire pour remorques

Un équipement au top et une sécurité permanente !
L'ATC est un système de stabilisation de trajectoire actif qui corrige dès leurs apparitions les mouvements d'oscillations présentant un danger.

- Comme l'ESP pour une voiture, l'ATC contrôle en permanence le comportement routier de la caravane.
- Freinage (sans intervention du conducteur) lorsque les mouvements d'oscillation sont jugés critiques grâce à des capteurs électroniques mesurant l'accélération transversale de la caravane.
- La caravane est alors freinée jusqu'à ce que l'ensemble revienne à une vitesse normale de sécurité.

L'ATC en post-équipement
L'ATC se monte sur toutes les caravanes équipées de châssis AL-KO ou non. A monter par un partenaire agréé AL-KO.

ATC + AKS pour une sécurité routière optimale

1 ATC + 1 AKS = 3

- Empêche la mise en lacets
- Atténue le tangage
- Réduit le roulis





Nouveau : boîtier ATC en option

- Kit composé d'un émetteur et d'un récepteur.
- Communication entre l'ATC et le cockpit.
- Dimensions : boîtier récepteur 92 x 74 x 26 mm, émetteur 50 x 35 x 20 mm.
- Boîtier antidérapant pour une bonne stabilité.
- Emetteur alimenté par l'ATC (12 Volt).
- Alimentation récepteur : 3 volts (2 piles AA/LR6) ; piles rechargables (ne font pas partie du kit).
- Témoin intégré de l'état de chargement des piles.
- Possibilité de chargement des piles rechargeables (micro USB).

ATC - Caravanes équipées du châssis AL-KO sur commande

Code	Châssis AL-KO	PTAC mini - maxi (kg)	Poids à vide mini (kg)
1223022		750 - 1000 1001-1300	500 800
1223023		1301 - 1500	1000
1223287		1501 - 1800	1100

Le sytème ATC évite la mise en lacets de votre caravane/remorque.



Automatique : le contrôle de sécurité !



1. Branchez la prise 13 broches au véhicule tracteur.



2. Le système ATC effectue un test automatiquement.



3. La diode sur la commande de freinage clignote (témoin lumineux vert). Le système est prêt à fonctionner.



1225304 - Boîtier ATC

Montage simple en post-équipement à partir de 2010 sur tous les ATC, y compris sur les caravanes Hobby. Avant, une mise à jour du software est nécessaire.

Les plus du boîtier

- Une sécurité visible au tableau de bord.
- Information sur l'état de fonctionnement permanente.
- Facile à installer.
- Récepteur à positionner à l'endroit souhaité.
- Luminosité de la led adaptable (jour/nuit).

Vert : ATC prêt à fonctionner
Jaune clignotant : ATC en fonctionnement
Jaune continu : pas de réception de l'émetteur ATC
Rouge clignotant : L'ATC actionne les freins de façon permanente = vérification nécessaire
Rouge continu : ATC hors service





MANIVELLES POUR ROUES ET VÉRINS

Manivelles de roue zinguées blanches
Longueur 51 cm

4861

Ø douille 19 mm.

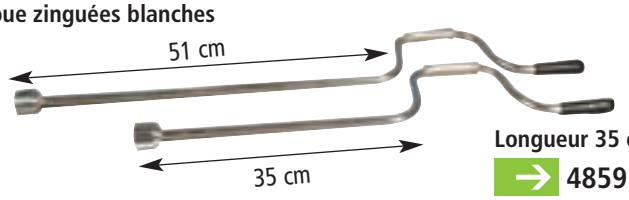

Longueur 35 cm

4859

Ø douille 19 mm.

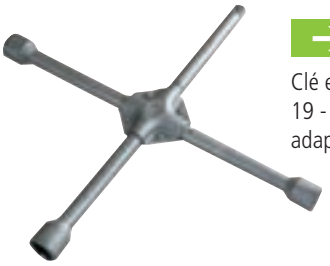

4867

Clé en croix pour écrou de 17 19 - 21 mm et carré 1/2" pour adapter une douille souhaitée.

272927

AL-KO QUALITY FOR LIFE

Vilebrequin double douille 19 -23 mm.
Longueur totale : 53 cm.



267 363

Vilebrequin.
Poids 0,05 kg.
Longueur de tige 57 cm,
totale 87 cm.



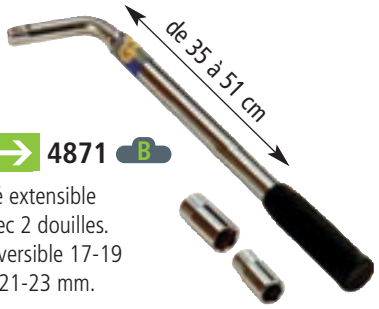

4871 B

Clé extensible
avec 2 douilles.
Réversible 17-19
et 21-23 mm.

Rallonge de visseuses

4865

Ø douille 19 mm.
Permettant de visser des roues sans effort.
Longueur totale 33 cm.

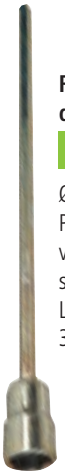

5560 **Clé dynamométrique**

Avec rallonge et douille de 17, 19 et 23. Double lecture des couples de mesure.
Blocage de couple par molette arrière. Livrée avec certificat d'étalonnage.
+/- 4% de tolérance de couple. Carré conducteur 1/2" inch.
Capacité couple 50-350 Nm ou 5.1-35.7 kgf.m. Graduation 3 Nm ou 0.27 kgf.m. Longueur totale 57 cm. Poids 2,4 kg.



VIS DE ROUE

Ø 10 x 125 plat 19 sphérique.

2088920010 vrac

0650B Bx4

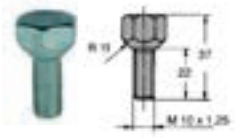

Ø 12 x 150 plat 19 conique.

2081670018 vrac

0653B Bx4

0653AB Bx5



INFO



Sphérique



Conique

Ø 14 x 150 plat 23 sphérique.

L14637004 vrac

0651B Bx5

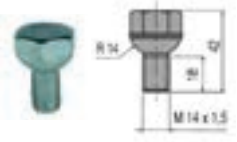

Ø 14 x 150 plat 19 sphérique.

2081670002 vrac

0652AB Bx4

0652B Bx5

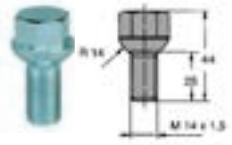

AXES / ÉCROUS DE ROUE



Kit axes de roue + écrous
M10 L 35 - plat 17.

0499A vrac

0499B Bx4

Kit axes de roue + écrous
M14 L 40 - plat 19.

0497 vrac

0497B Bx5

ER14 vrac

ER14B Bx5

Ø 14 plat 19 sphérique.



ER12 vrac

ER12B Bx5

Ø 12 plat 19 conique.



ER10 vrac

ER10B Bx4

Ø 10 plat 17 sphérique.

6937

Indicateur de desserrage 19 mm.





ANTIVOLS DE ROUE

4334
4 vis antivol.
M 14 x 1,5 x 26 sphérique.

4332
4 vis antivol.
M 14 x 1,5 x 26 conique.

4331
4 vis antivol.
M 12 x 1,5 x 26 sphérique.

4330
4 vis antivol.
M 12 x 1,5 x 26 conique.



Info





4333
4 écrous antivol. M 12 x 1,5 conique.

0677
Sabot de roue. Montage et démontage rapide. Livré avec 2 clés. Taille de roues de 530 à 660 mm et maxi 225 en largeur.



0678
Antivol sabot de roue pro. Livré avec 2 clés et serrure haute sécurité. Taille de roues de 580 à 770 mm et maxi 225 en largeur. Garantie 3 ans. Poids 16 kg.



0618 Economique
Sabot de roue. Roue à partir du Ø 59 cm. Avec serrure sécurisée et 2 clés. Compact et facile à mettre en place.





0584
Antivol sabot de roue.
4 étapes de montage :
- positionnement de la hauteur de l'antivol
- Ajustement de l'étau à la jante grâce à l'outil fourni
- Positionnement de la coiffe à la jante
- Mise en place du barillet antivol

Convient aux voitures, remorques, camping-car, caravanes...



Top vente

0674A
Sabot de roue.
Dim. fermé :
379 x 230 x 88.



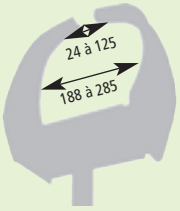





COMMENT IDENTIFIER UNE ROUE/JANTE

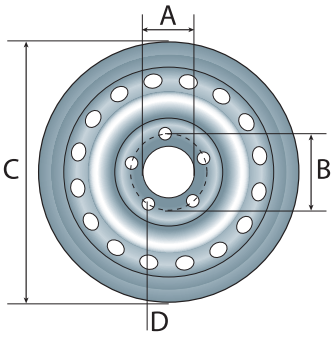

A : Trou intérieur (alésage) en mm
B : Cercle de trous en mm
C : Longueur en pouce
D : Nombre de trous
E : Déport positif 20
F : Largeur jante (4,5 J)

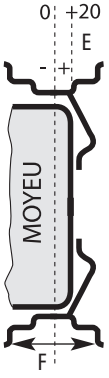

Dimensions du pneu	Pression en bars	Charge	Rayon/charge	Vitesse
350x8 - 4 PLYS	2,5	170	NC	130 km/h
480x8 - 4 PLYS	4	265	NC	130 km/h
480x8 - 6 PLYS	4	335	NC	130 km/h
570x8 - 4 PLYS	3,4	325	NC	130 km/h
400x10 - 4 PLYS	3	272	NC	130 km/h
450x10 - 4 PLYS	3,5	325	NC	130 km/h
500x10 - 4 PLYS	3,5	355	NC	130 km/h
145 x 10	3,5	315	NC	130 km/h
135 x 12	2,4	290	254	140 km/h
135 x 13	2,4	325	252	140 km/h
145 x 13	2,4	387	257	140 km/h
145/70 x 13	2,5	345	245	140 km/h
155 x 13	2,4	425	262	140 km/h
155/70 x 13	2,9	387	250	140 km/h
165 x 13	2,4	487	269	140 km/h
165/70 x 13	2,5	437	256	140 km/h
175 x 13	2,4	530	275	140 km/h
185/70 x 13	2,5	530	266	140 km/h
175 x 14C	4,5	750	287	140 km/h
185 x 14C	4,5	850	298	140 km/h
195/70 x 14	2,5	615	287	140 km/h

Toutes ces données sont à titre indicatif.

4 trous 115 Ø central 85 mm

	Dimensions	Roues complètes	Pneus	Chambres à air	Jantes
8"	350x8 - 4 PLYS	4902	4908	4911	250x8 - déport 0 4955
	480x8 - 4 PLYS	4936	4909		
	480x8 - 6 PLYS	4906	4910		
	570x8 - 4 PLYS	4935	4981	-	-
10"	400x10 - 4 PLYS	4999	4989	4924	350x10 - déport 0 4954
	450x10 - 4 PLYS	4916	4925		
	500x10 - 4 PLYS	4917	4926		
	145x10 - 4 PLYS	4977	-	-	4954
4 trous 100 Ø central 60 mm					
10"	500x10 - 6 PLYS	4956	-	-	-

3 trous ERKA déport 0 Ø central 75 mm, entraxe 95 mm

	Dimensions	Roues complètes	Pneus	Chambres à air	Jantes 250x8
8"	350x8 - 4 PLYS	4903	4908	4911	4956A
	480x8 - 4 PLYS	4907	4909		

Moyeu ERKA (longueur 124) axe 13 x 25

	Dimensions	Roues complètes	Pneus	Chambres à air	Jantes 250x8
8"	350x8 - 4 PLYS	4927	4908	4911	4957A
	480x8 - 4 PLYS	4928	4909		

Moyeu NOVAL (longueur 140) axe 13 x 25

	Dimensions	Roues complètes	Pneus	Chambres à air	Jantes 250x8
8"	350x8 - 4 PLYS	4901	4908	4911	4957
	480x8 - 4 PLYS	4904	4909		



SPÉCIAL MISE À L'EAU



Roue 300 x 4/4 Pavé.
Jante plastique.
260 x 85 x 20 mm
→ **0726**
Bague nylon.



→ **4929**
Chambre à air pour pneu 260 x 85 mm.



→ **4891**
Roue gonflable ligne E
480/400 x 8
Jante plastique, bague nylon.
Ø 25 L 75 - Charge 200 kg.
Gonflage maximum : 2 bars.

JANTES 13, 14 ET 15 POUCES



	Code	Dim. jantes F x C	Nombre de trous	Dim. de raccordement A x B x D	Déport
Française	4848	4 J x 13"	4	85 x 115/4	0
	4950	4 J x 13"	4	85 x 130/4	20
	4885	4,5 J x 13"	4	85 x 130/4	0
	4952	4,5 J x 13"	4	85 x 130/4	20
	4978	5 J x 14"	4	85 x 130/4	20
	7697	5 J x 14"	5	95 x 140/5	0
	4886	5 J x 14"	5	95 x 140/5	20
	7762	5 J x 14"	5	95 x 140/5	30
Allemande	4953	4,5 J x 13"	4	57 x 100/4	30
	4979	4,5 J x 13"	5	66,6 x 112/5	30
	4980	5 J x 14"	4	57 x 100/4	24
	4958	5,5 J x 14"	5	66,6 x 112/5	30
Fiat				Jantes sorel	Pour roue
	4983	4 J x 12"	4	58 x 98/4	135 x 12
	4984	4 J x 13"	4	58 x 98/4	145-155 x 13
	4982	4,5 J x 13"	4	58 x 98/4	165 x 13

Tolérance de jante à titre indicatif	
4 J 13"	de 135 à 155 x 13
4,5 J 13"	de 145 à 175 x 13
5 J 13"	de 155 à 185 x 13
5 J 14"	de 155 à 185 x 14
5,5 J 14"	de 165 à 195 x 14
6 J 15"	de 185 à 215 x 15

ROUES COMPLÈTES

Roues Allemandes

10 pouces - 5 trous 112 - Déport 0 (roue complète)		
4986	195/55 x 10C	

13 pouces - 4 trous 100 - Déport 30 (roue complète)		
4919	145/80 x 13	145 x 13
4920	155/80 x 13	155 x 13
4932		155/70 x 13
4943		165/70 x 13
4946		185/70 x 13
4987		195/50 x 13C

13/14 pouces - 5 trous 112 Déport 30 (roue complète)		
4948	165 x 13C	Dép. 33
4961	165/80 x 13C	165 x 13C
4998	195/50 x 13C	
4934	185/80 x 14C	185 x 14C
4985		195/70 x 14

Roues Fiat

12-13 pouces - 4 trous 98 (roue complète)		
4912	145/80 x 13	145 x 13
4914A	155/80 x 13	155 x 13
4931	155/70 x 13	-
4941A		165/70 x 13
4915A	165/80 x 13	165x13

Roues Françaises

13 pouces - 4 trous 115 - Déport 0 (roue complète)		
4918C	135 x 13	4TR115
4913C	145/80 x 13	145 x 13 4TR115
4940	155/70 x 13	4TR115

13 pouces - 4 trous 130 - Déport 20 (roue complète)		
4918	135/80 x 13	135 x 13
4913	145/80 x 13	145 x 13
4914	155/80 x 13	155 x 13
4938		145/70 x 13
4939		155/70 x 13
4915		165 x 13
4941		165/70 x 13
4945		185/70 x 13

14 pouces - 4 trous 130 (roue complète)		
4962	165 x 14C	Dép. 20
4995	185 x 14C	Dép. 20

13 - 14 pouces - 5 trous 140 (roue complète)		
4905	195/50 x 13	Dép. 30
4992	175 x 14 C	Dép. 0
4993	175 x 14 C	Dép. 20
4994	185 x 14 C	Dép. 0
4933	185 x 14 C	Dép. 20
4996	195 x 14 C	Dép. 0
4997	195 x 14 C	Dép. 20
4988	195 x 14 C	Dép. 30





PORTE-ROUE DE SECOURS

Support latéral

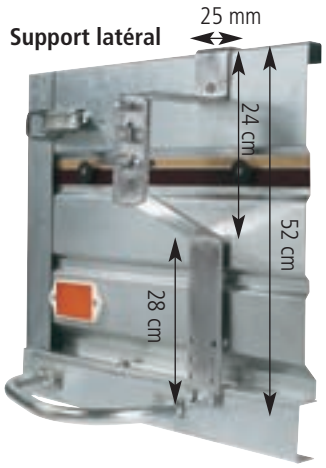

6670

Universel. Se fixe sur tous les types de ridelles de remorques. Reçoit un cadenas de sécurité Ø 10 mm (non inclus).

Support sous châssis

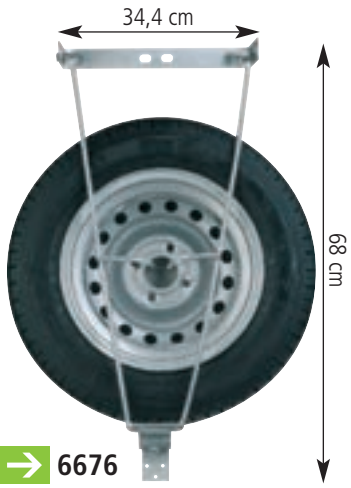

6676

Support de roue galvanisé universel. Adaptable sur tous types de roues (8"-10"-12"-13"-14"). Reçoit un cadenas de sécurité Ø 5 mm (non inclus).

SUPPORT ROUE DE SECOURS



6691

Support de roue de secours sur flèche. Ajustable en hauteur. Se place à l'intérieur ou à l'extérieur du "V" de la remorque. Vérifier la résistance de la flèche.



6692

Support de roue de secours sur flèche. Se positionne entre les 2 bras de flèche.

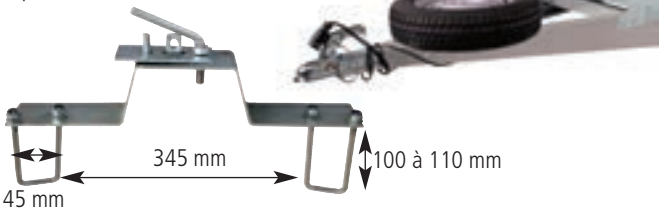

SUPPORT SUR TIMON



Antivol pour porte roue de secours

- 6662 vrac
- 6663 vrac
- 6662B B
- 6663B B

4 trous 115. 4 trous 130.



Porte-roue de secours Ø 60

- 6660V vrac
- 6661 vrac
- 6660B B
- 6661B B

4 trous 115. 4 trous 130.

HOUSSE DE ROUE

4813A

Couvre-roue de secours Ø 67 cm. Vinyle gainé muni de 4 œillets à l'arrière pour mettre un sandow (non fourni). Convient pour des roues de Ø 63 cm.



HOUSSE VAN À CHEVAUX



4875A

Housse van à chevaux. Matière très résistante, respirante et imperméable. Livrée avec sac de transport. Pour van de dim. maxi L 370 x l 250/190 x H 210 cm.



GARDE-BOUE GALVANISÉ

COTES

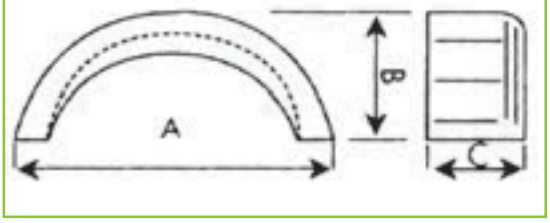

Rond



	Code	A	B	C	Type de roue
Rond : tôle emboutie	4828	660	340	190	10"
	4845	670	340	170	10"-12"
	4805	750	350	200	13"
	4842	750	350	220	13"-14"
	4806	800	370	220	14"
	4884	1400	350	220	tandem 13"
	4807	1520	400	230	tandem 14"



2 plis

	Code	A	B	C	Type de roue
2 plis : tôle pliée rivetée	4819	550	180	160	8"
	4820	670	230	180	10"
	4837	740	270	210	12-13"
	4821	810	300	210	13"
	4841	1430	290	225	tandem 13"
	4823	1480	290	215	tandem 13"
	4815	1530	290	250	tandem 14"

Utile





4856A Bavette noire 200 x 230 mm. Fixation 100 mm.



L'indestructible

	Code	A	B	C	Type de roue
Galva à chaud : tôle soudée	4804	775	300	180	12"-13"
	4826	780	300	210	13"
	4824	730	310	260	14"
	4825	1530	290	250	tandem 13"-14"



4 plis

	Code	A	B	C	Type de roue
4 plis : tôle pliée soudée	4808	700	250	190	12"-13"
	4809	795	290	200	13"
	4814	775	295	255	14"



Code	A	B	C	Type de roue
4847	860	350	230	13"-14"
4883	1560	365	230	tandem 13"-14"

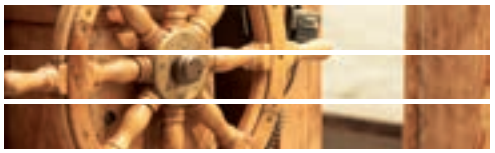

GARDE-BOUE PLASTIQUE



→ 4803

→ 4802

→ 4801

COTES

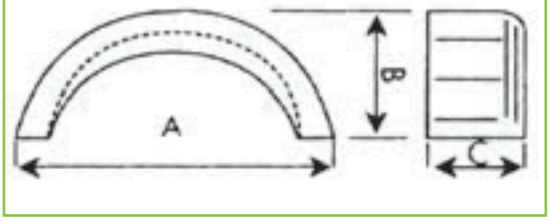

Code	A	B	C	Type de roue
4801	500	195	145	8"
4802	605	240	175	10"
4803	765	340	220	13"

GARDE-BOUE DOMAR



→ 4876



→ 4877



→ 4878



→ 4879



→ 4882

Code	A	B	C	Type de roue
4876	550	175	160	8"
4877	610	245	180	10"
4882	700	370	200	10"- 12"
4880	770	330	200	13"
4878	790	370	220	14"
4879	1500	350	220	tandem 13"-14"



→ 4849

Garde-boue plastique 13" et 14".
Longueur totale
1025 x H 290 x P 250.
Avec marchepied des 2 côtés
du garde-boue.

ACCESSOIRES

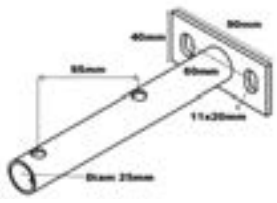

→ 7753

Support de garde-boue.



→ 60020

Support de garde-boue droit.

→ 60021

Support de garde-boue gauche.





→ 4856A Bavette noire 200 x 230 mm. Fixation 100 mm.

GARDE-BOUE

AL-KO QUALITY FOR LIFE



→ 1257122



Code	A	B	C	Type de roue	Poids
245820	730	335	200	10"-12"	1,2 kg
1257131	770	335	220	13"	1,4 kg
245823	820	335	260	14"	1,6 kg
1257122	1477	345	220	tandem 13"-14"	1,5 kg



Nouvelle génération d'ailes plastique

Design et fonctionnalité pour des remorques de caractère.

- Matériau PP/EPDM (mélange de polypropylène / éthylène-propylène-diène monomère).
- Résistant aux températures comprises entre +80 °C et -20 °C.
- Conforme à la directive européenne 74/483/CEE.
- Rainures d'écoulement d'eaux de pluie.
- 6 trous de fixation (trous oblongs).
- Surfaces dédiées aux infos (logo client / autocollant).



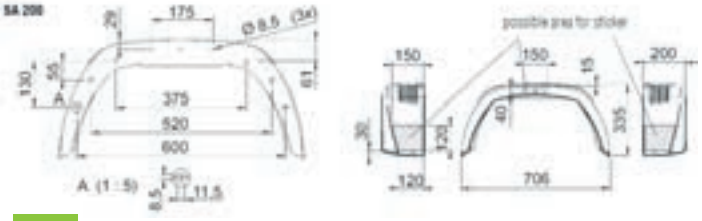

→ 1259576

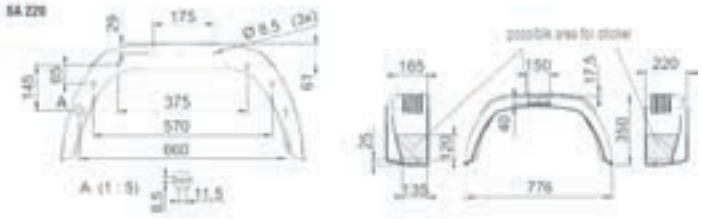

→ 1259577

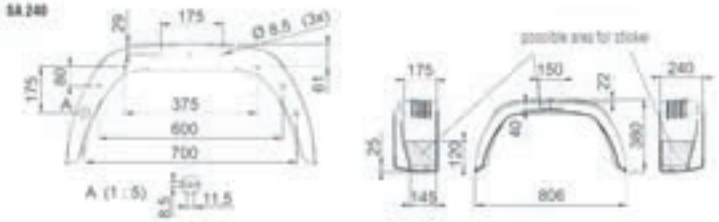

→ 1259578



Avec bavette de protection antiprojections montée

→ 1259589

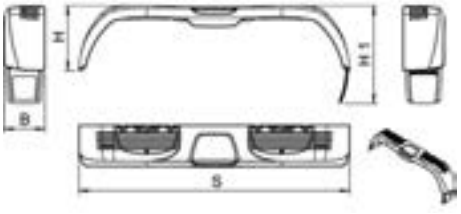

Code	Pour sens de la marche	B	H	H1	S	Couleur	Rayon maxi admissible de pneumatique	Poids
1259589	gauche	240 mm	350 mm	520 mm	1466 mm	noir RAL 9017	325	1,80 kg
1259590	droite	240 mm	350 mm	520 mm	1466 mm	noir RAL 9017	325	1,80 kg

Marchepied, capacité de charge 90 kg
Matériau PA GF30 (polyamide à 30% de fibres de verre). Pour un accès aisé et ergonomique en hauteur, ce marchepied peut être fixé au choix sur la ridelle ou sur le cadre en le faisant pivoter de 180°.



Code	Couleur RAL	Capacité de charge	Poids
1258642	Noir RAL 9017	90 kg	0,30 kg

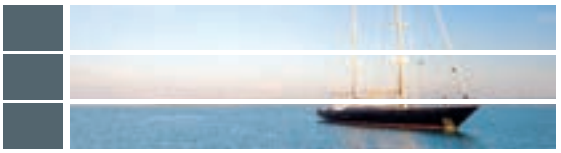

CALES DE ROUES

AL-KO QUALITY FOR LIFE

Les Plus :

- En Allemagne, selon le code de la route (§41), les remorques de plus de 750 kg de PTAC et les ensembles de plus de 4 tonnes de PTAC doivent être équipés de cales, faciles d'accès et fiables.
- Nos cales répondent à la norme DIN 76051 édition 11/92
- La norme DIN 76051 est reconnue en principe dans tous les pays européens. Attention toutefois aux directives spécifiques à chaque pays.



→ 249422



→ 244373



→ 1221517

Existe en kit



Code article	263 461
La livraison comprend	1 cale 249422 1 bride 249423



→ 244374



→ 244375

Désignation	Cale type UK 10 K	Cale type UK 36 St	Cale type UK 46 K	Cale type UK 46 St	Cale type UK 53 St
Code article	249422	244373	1221517	244374	244375
Protection de surface	plastique noir	zinguée	plastique noir	zinguée	
Charge par cale	800 kg	1600 kg	5000 kg	5000 kg	6500 kg
Rayon maxi zone statique	jusqu'à 310 mm	jusqu'à 360 mm	jusqu'à 460 mm		jusqu'à 530 mm
Poids	0,2 kg	1,25 kg	1,92 kg	3,05 kg	5,0 kg

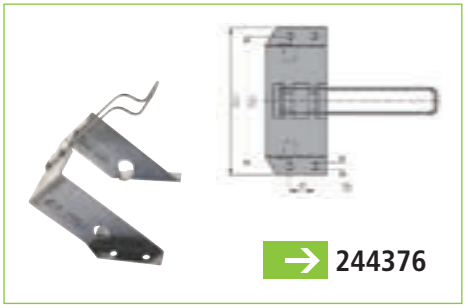

→ 244376

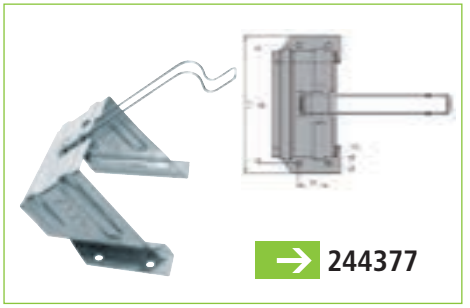

→ 244377

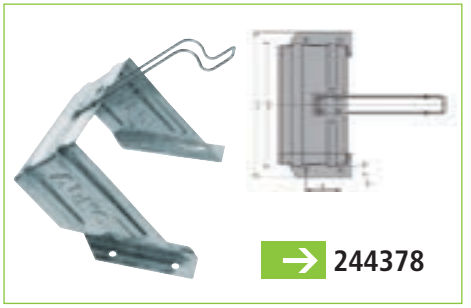

→ 244378

Désignation	Support type HA 36 St pour UK 36 acier et plastique	Support type HA 46 St pour UK 46 acier et plastique	Support type HA 53 St pour UK 53 acier et plastique
Code article	244376	244377	244378
Protection de surface	zinguée		
Poids	0,5 kg	0,8 kg	1,2 kg



CALES DE ROUES



7749
Cale de roue plastique
220 x 110 x 92 mm.



0814A
Cale + support rouge (x 1)
L 220 x l 88 x H 100 mm.

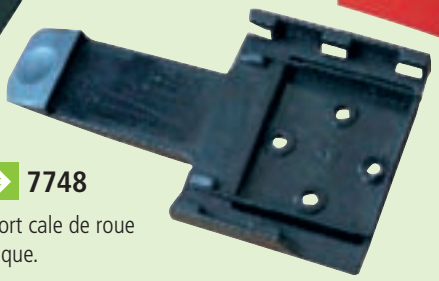

7748
Support cale de roue plastique.



7531
Cale de roue + support.
220 x 90 x H 100 mm.



CALES NIVELLEUSES



0811C
Level system magnum pour gros véhicules ou roues jumelées.
500 x 200 x 90 ou
500 x 200 x 180 (x 2) mm.

Cales très robustes

28000700
Kit de deux cales 5 tonnes avec sac de transport.
Dim : 560 x 200 x 150 mm (44-78-112 mm).





6 tonnes



0828A
Cale 3 en 1. 6 tonnes (x 1).

3 fonctions



1 - Changer une roue crevée sans décharger



2 - Bloquer la remorque



3 - Caler la remorque à plat, en pente

NIVEAU À BULLES

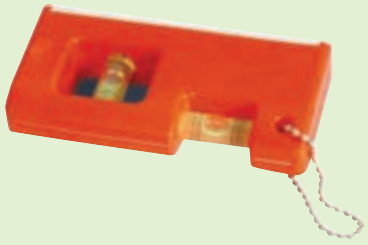

0814
Niveau à bulle magnétique.



0813A
Niveau à bulle à fixer.

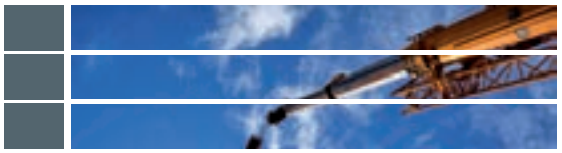

CRICS

0627

Cric bouteille
2 tonnes.
Plage d'utilisation :
158 à 308 mm.



0627B Nouveau

Cric bouteille
5 tonnes.
Plage d'utilisation :
197 à 382 mm.





4869

Répare pneu
300 ml.



0664

Cric losange 1 tonne.
Plage d'utilisation : de 105 mm à 285 mm.

GONFLAGE



4868 B

Manomètre de pression basic maxi 3 bars.



4868A B

Contrôleur de pression électronique.



0072B

Pompe à pied double piston + manomètre.
Renforcé. Maxi 7 bars.

COMPRESSEURS

3125

Energie portable 5 en 1 robuste
Station d'énergie portable avec démarrage de secours, indispensable pour les loisirs et le travail.
Usages multiples grâce à ses 5 fonctions intégrées :
- Aide au démarrage de la batterie du véhicule
- Compresseur à air 18 bars avec manomètre
- Convertisseur 200 W
- Eclairage de travail LED
- Deux prises alimentation 12 V

Structure robuste et stable en matière plastique avec revêtement partiel en caoutchouc. Transport aisé avec poignée. Rechargeable en 12 V et 230 V (adaptateur et câbles sont inclus). Poids 8 kg.
Dim. 270 x 215 x 225/305 mm. Garantie 2 ans.





4248 B

Compresseur 12 V - 17 Bars - 250 PSI.
Sans manomètre.





3980

Compresseur d'air analogique.
Gonflage d'un pneu en 4/5 minutes.

3981

Compresseur digital automatique avec éclairage LED
Gonflage d'un pneu en 3 minutes.
Programmation de la pression et arrêt automatique. Éclairage LED intense.
Éclairage rouge SOS. Valve de dégonflage pneus. Livré avec sacoche de transport.





CHARNIÈRES



6943
Penture percée et zinguée 310 x 58 mm.
Entraxe perçage 115 x Ø10 mm.



6944
Gond.

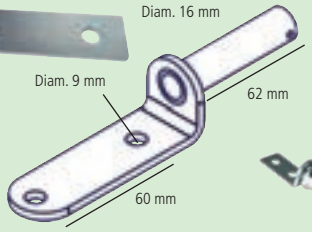





6955
Gond seul.

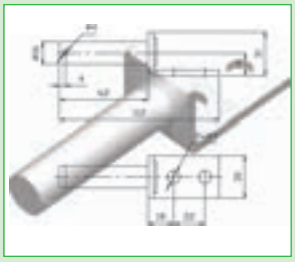

Charnière complète livrée avec partie mâle à boulonner

	236RE008	6200RE08 vrac 6200RE08B B	8400B08 vrac 8400B08B B
A	376	274	178
B	361	259	163

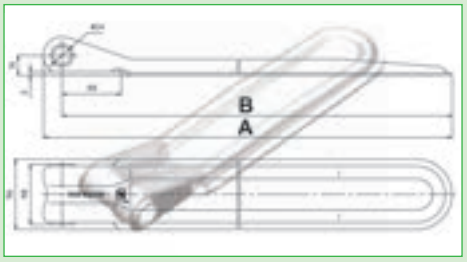



60008 vrac
60008B B
Charnière complète (mâle et femelle).
Dim. hors tout : 100 x 40 mm.
Entraxe perçage partie mâle : 20 mm.
Entraxe perçage partie femelle : 25 mm.



3799
Charnière complète (2 pentures, 1 axe + goupille).
Entraxe de fixation 30 mm.
Longueur hors tout 115 m.



6763 vrac
6763B B
Kit charnière grand modèle TRAX.



3800
Charnière complète
(2 pentures, 1 axe + goupille).

3797
Axe seul.

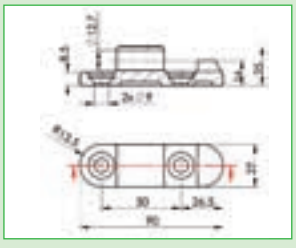

6956
Charnière femelle.

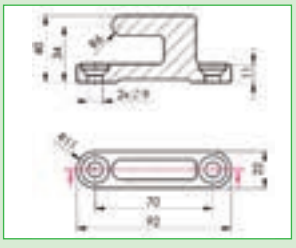

6957
Charnière mâle.



6956B
Charnière complète.



GRENOUILLÈRES



C69017 vrac
C69017B Bx2

Crochet de grenouillère galvanisé.
Capacité : 315 kg.

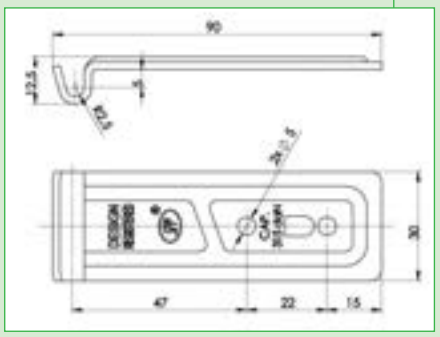



C95007 vrac
C95007B B

Crochet de grenouillère.
Capacité : 280 kg.

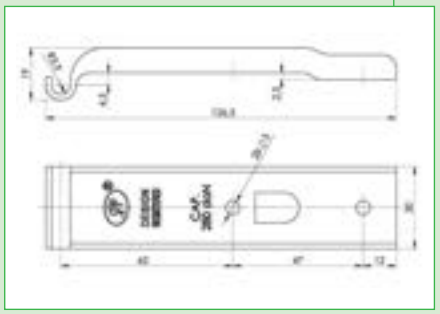



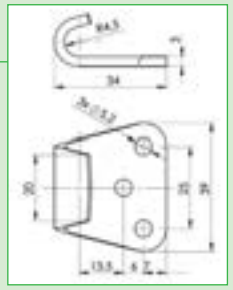

3994

Crochet à plat.
Capacité : 400 kg.

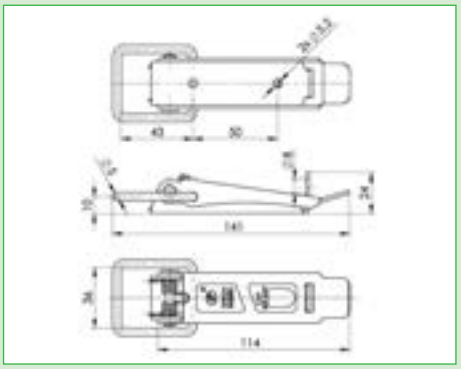

3965 vrac
3965B B

Grenouillère à ressort grand modèle. Capacité : 600 kg.
Oeil pour cadenas de sécurité.

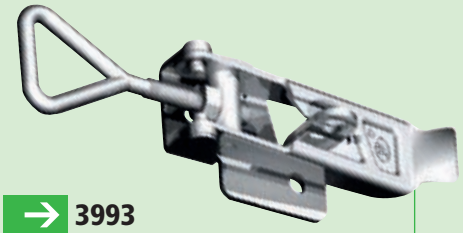

3993

Grenouillère ajustable. Capacité : 720 kg.

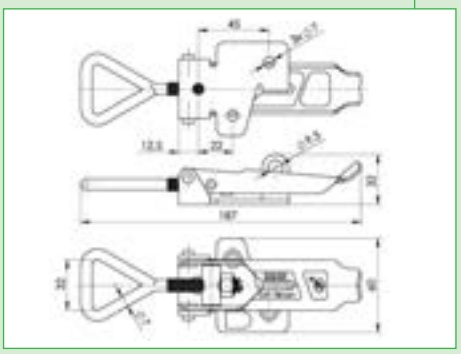



3995

Crochet déporté. Capacité : 400 kg.

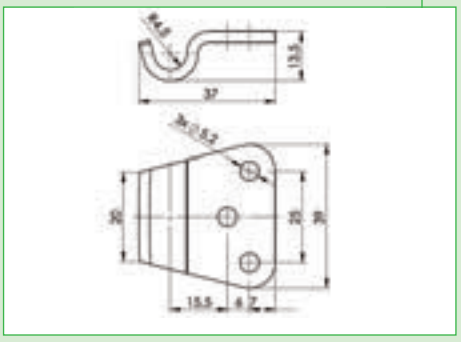



C69007 vrac
C69007B Bx2

Grenouillère à ressort galvanisée.
Capacité : 450 kg.

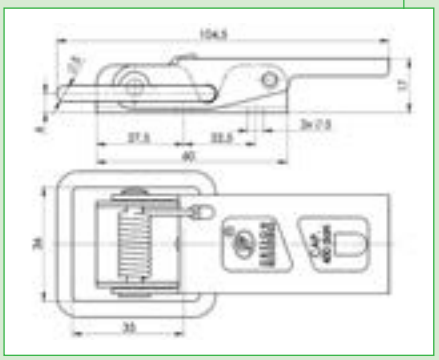



80007 vrac
80007B B

Grenouillère à cliquet de sécurité.
Capacité : 600 kg.
Possibilité de mettre un cadenas.

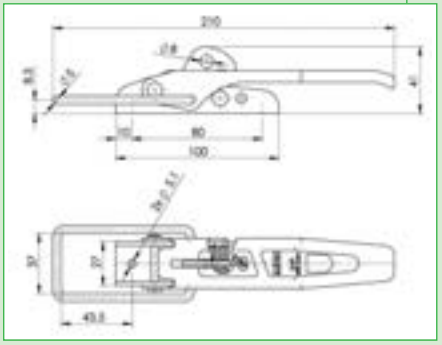

GRENOUILLÈRES



3968 vrac
3968B B

Grenouillère à ressort L 138 mm.
Capacité : 720 kg.

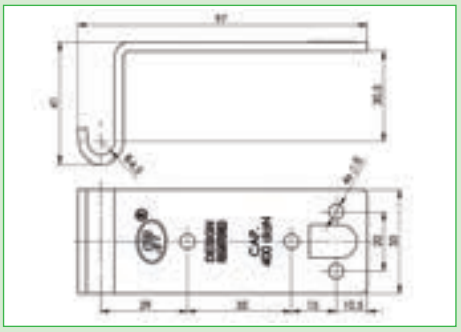

3794 vrac
3794B B

Crochet de grenouillère déporté. Capacité : 400 kg.

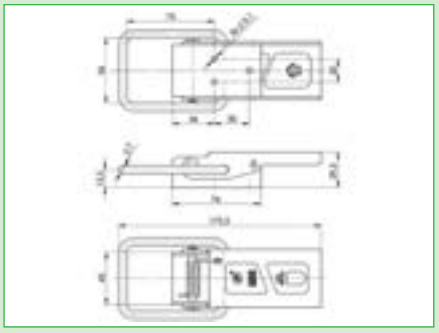

3793 vrac
3793B B

Grenouillère à ressort L 173,5 mm.
Capacité : 720 kg.



236RE017 vrac
236RE017B B

Crochet de grenouillère.

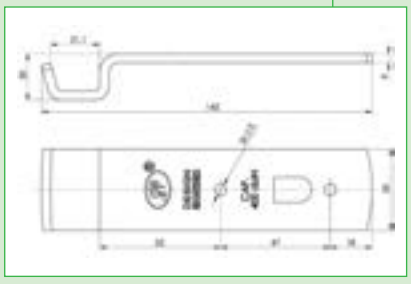



236RE007 vrac
236RE007B B

Grenouillère renforcée à cliquet.
Platine de fixation : 120 x 70 mm.
Entraxe de fixation : 80 x 58 mm.
Longueur totale avec crochet : 215 mm.

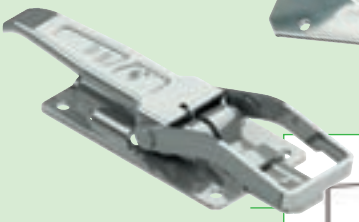

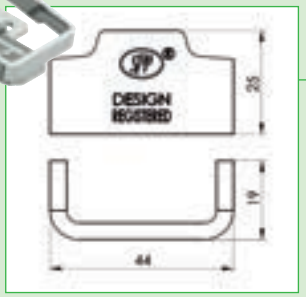

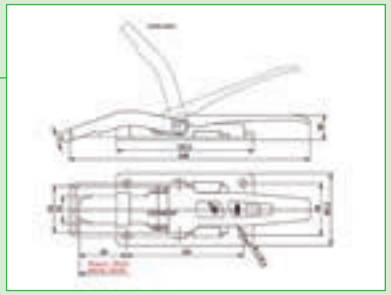

3798 vrac
3792B B

Grenouillère à ressort
+ boucle à souder.

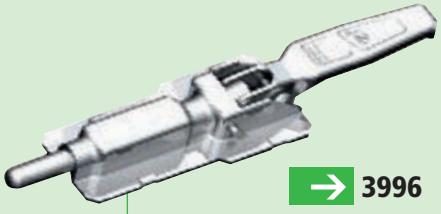

3996

Grenouillère
horizontale.

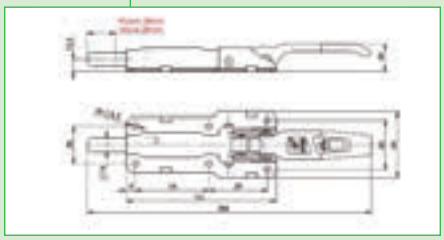

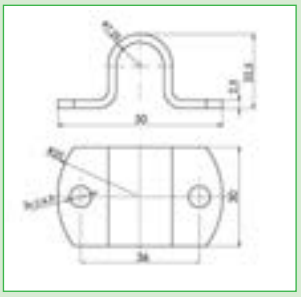

6954

Gache pour grenouillère Ø14,50.



3756

Fermeture avec oeillet droit.

3755

Fermeture avec oeillet
gauche.

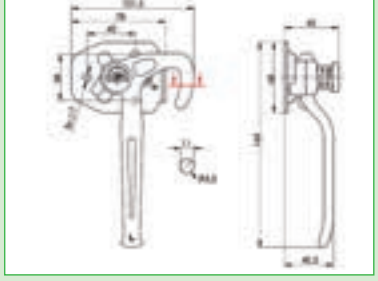

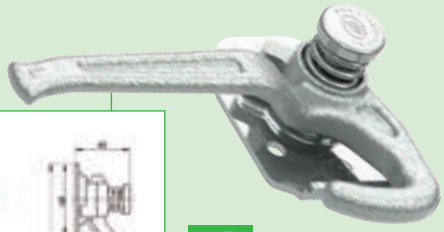

3990

Poignée fermeture gauche.

3991

Poignée fermeture droite.

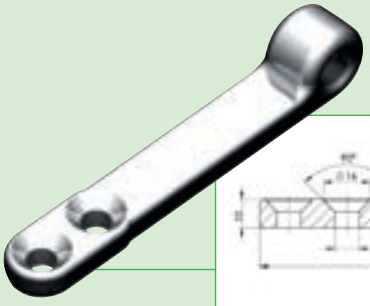

3992

Œillet poignée fermeture
droit ou gauche.

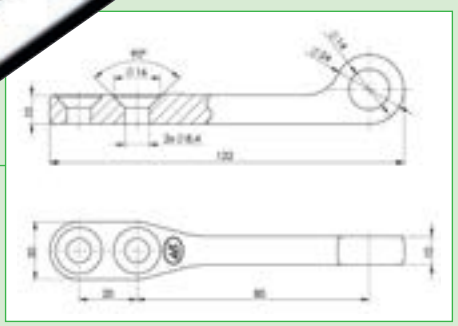

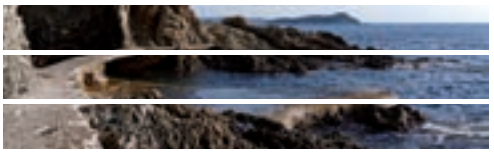

GRENOUILLÈRES TRIGANO REMORQUES



6765 vrac
6765B B

Grenouillère avec crochet.
Grenouillère : dim. entraxe
trou oblong : 7 x 5 mm x 20 mm.
Dim. hors tout : 106 x 47 mm.
Crochet : entraxe
Ø 5 mm x 40 mm.
Dim. hors tout : 61 x 53 mm.

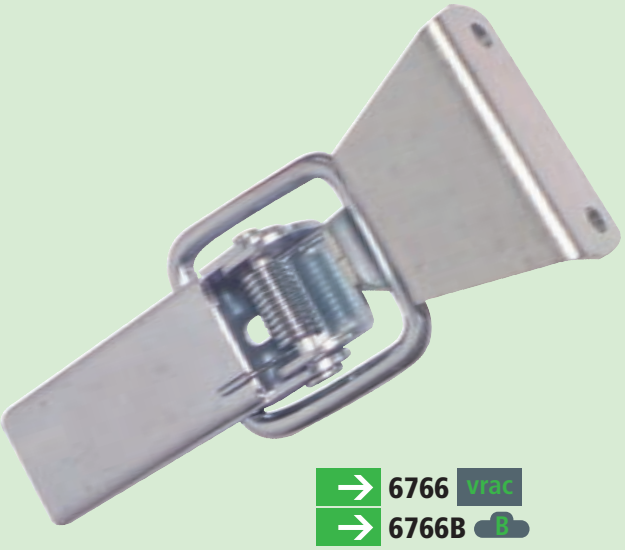

6766 vrac
6766B B

Grenouillère avec crochet.
Grenouillère : dim. entraxe :
Ø 5 mm x 20 mm.
Dim. hors tout : 110 x 50 mm.
Crochet : dim. entraxe :
Ø 5 mm x 40 mm.
Dim. hors tout : 45 mm x 55 mm.



6767 vrac
6767B B

2 grenouillères droit et gauche
avec crochets.
Grenouillère : dim. entraxe
4 trous oblong 7 x 5 mm.
L 32 mm x H 25 mm.
Dim. hors tout : 137 x 70 mm.
Crochet : entraxe fixation
Ø 6 mm, diagonale 35 mm.
Dim. hors tout 102 x 40 mm.

GRENOUILLÈRES À CLÉ



3703V vrac
3703VB B

Grenouillère avec 2 clés.
Platine de fixation 70 x 20 mm.
Entraxe de fixation 3 x 20 mm.
Longueur totale avec crochet 92 mm.

3703C vrac

2 grenouillères avec clés
qui ouvrent les 2 barillets.



3703A vrac
3703AB Bx2

Crochet seul.

MARCHEPIED

6610

Marchepied galva repliable.
Poids 1,2 kg.

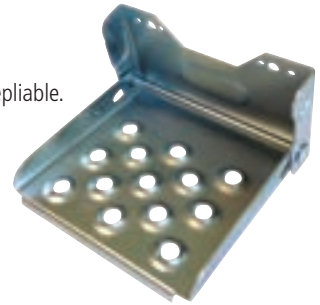

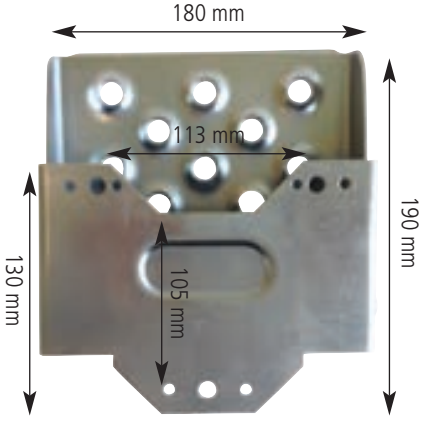

POIGNÉE DE BASCULEMENT



60009 vrac
60009B B

Poignée de basculement livrée avec crochet.

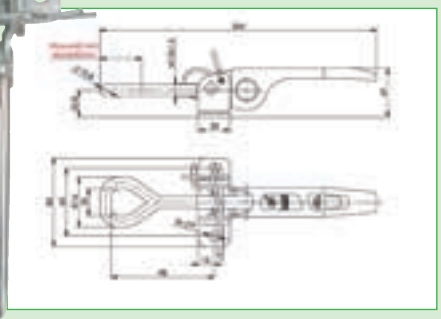

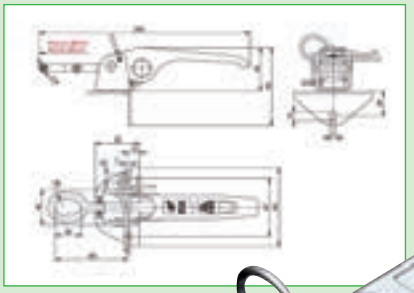

3997

Poignée de basculement.

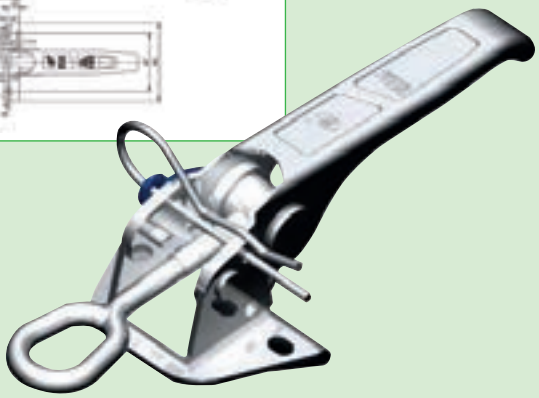

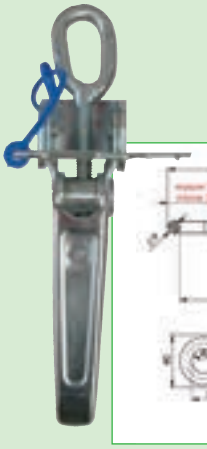

3796

Poignée de basculement.

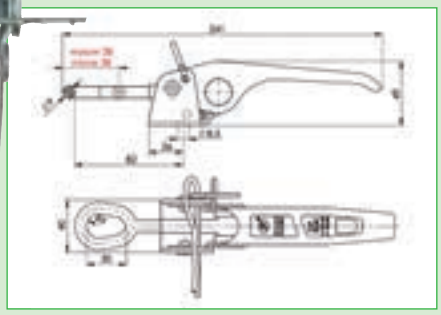

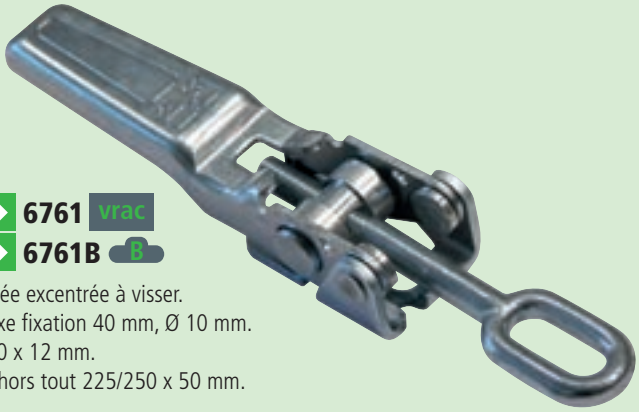

6761 vrac
6761B B

Poignée excentrée à visser.
Entraxe fixation 40 mm, Ø 10 mm.
Œil 30 x 12 mm.
Dim. hors tout 225/250 x 50 mm.

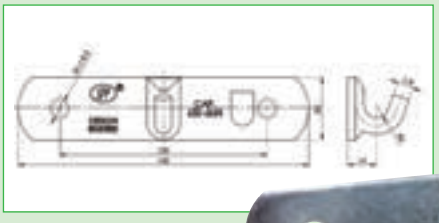



3795

Crochet pour poignée de basculement.

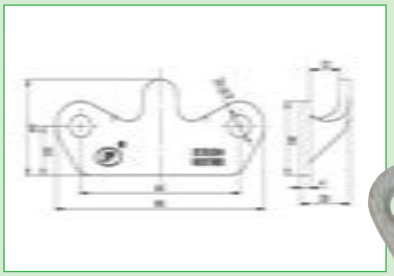



60009C

Crochet seul.

VERROUS À RESSORT

6537

Gache pour verrou à ressort.



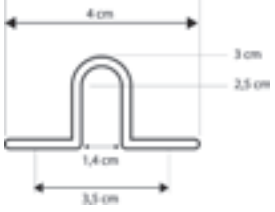

6546

Modèle moyen.

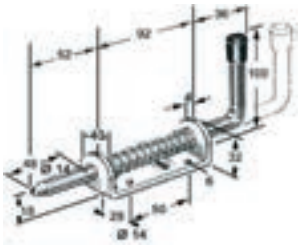



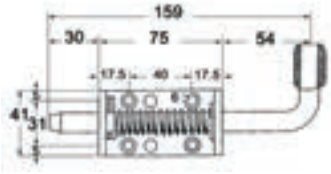

6545 vrac
6545B B

Petit modèle.



6945

Modèle XL.

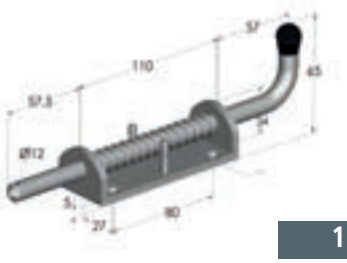

PLAQUE DE TARE

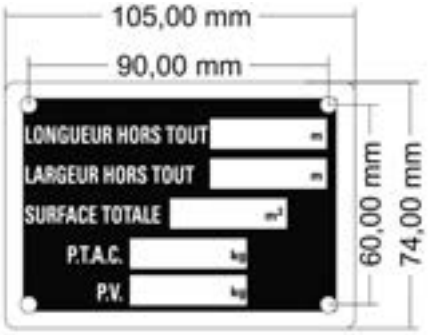

PLAQUEM
Plaque alu à frapper et à riveter.



0633
Adhésive. 145 x 125 mm.

TRAITEMENT



5249
Aérosol WD40 400 ml.
Dégrippe, lubrifie et chasse l'humidité, nettoie et protège, dégrippe les pièces rouillées, désserre les mécanismes coincés…



6139A
Bombe de galva à froid anticorrosif 500 ml.

PLANCHER REMORQUE

Planche à couper.
Antidérapant.
Traitement extérieur marine.

690104
Dimensions : 1540 x 1160 x 10 mm.

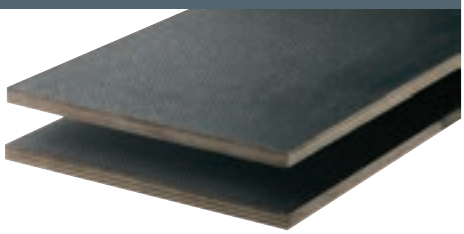

ÉTANCHÉITÉ



Mastic Sikaflex 222
6152
Pour l'assemblage et l'étanchéité classique entre supports de nature différente. Ce mastic est également conçu pour une application extérieure ou sur un toit car il résiste aux U.V. Cartouche de 310 ml blanc.



Mastic Sikaflex 252
6151
Mastic blanc de collage et d'étanchéité. Résistant pour l'assemblage des éléments extérieurs (porte-vélos, panneaux solaires…). Cartouche de 310 ml.



Mastic Sikaflex 221
Pour l'assemblage et l'étanchéité classique entre supports de nature différente.
Cartouche de 310 ml.

6155 Blanc
6157 Noir
6156 Gris



6159
Mastic préformé plat 3 x 25 mm gris.
Mastic à base de polyisobatylène proposant une bonne adhérence.
Il assure l'étanchéité en compression et amortit les chocs et vibrations.
Vendu en rouleau de 13 mètres.

AÉRATION

Lanterneau 400 x 400 mm à manivelle, équipé d'une moustiquaire et d'aération permanente. Avec couvercle surbaissé le rendant plus aérodynamique donc silencieux.



0930
Coloris blanc.



0947
Coloris translucide.

Lanterneau 500 x 500 mm, équipé d'une moustiquaire, d'un rouleau occultant et d'une aération permanente.



0932A Coloris blanc.
0932B Coloris translucide.

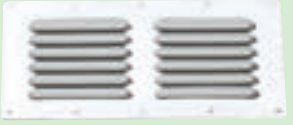

2324
Grille inox.
Dimensions : 230 x 115 mm.

POIGNÉES



Poignée de tirage.
Entraxe 145 mm.

3778
Ivoire.

3777
Noir.

BLOC PORTE

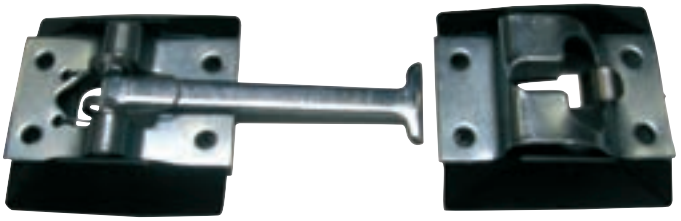

6538
Bloc porte.

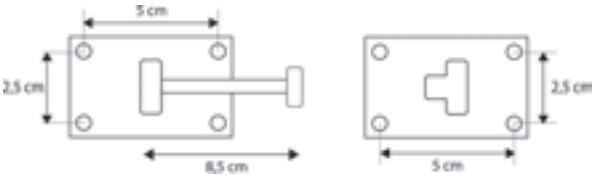

CAOUTCHOUC

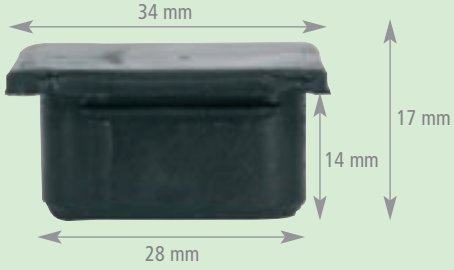

AT53 vrac
AT53B Bx4
Bouchon angle caoutchouc.



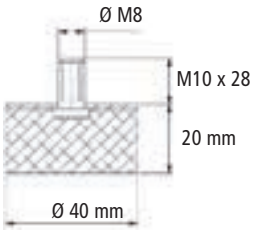

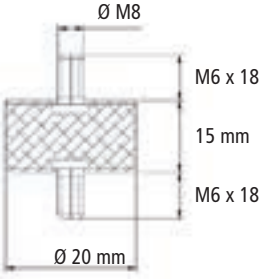



6938
Butée caoutchouc
30 x 30 mm M8.



6939
Butée caoutchouc.



6940
Silentbloc support feux.

PARE-CYCLES



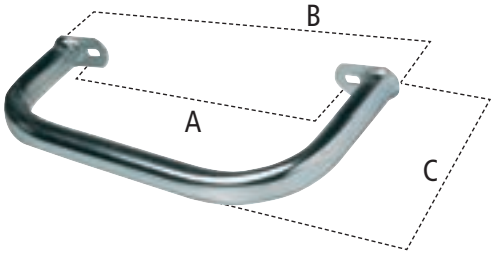

	NU	PARE CYCLES AVEC FEU DE POSITION AVANT BLANC	
		DROITE	GAUCHE
Code	6900012	–	–
dim. mm	A : 300 B : 395 C : 195	–	–
Code	88012	88014	88013
dim. mm	A : 435 B : 535 C : 195	A : 525 B : 630 C : 195	A : 525 B : 630 C : 195
Code	259012	259014	259013
dim. mm	A : 655 B : 750 C : 250	A : 645 B : 750 C : 250	A : 645 B : 750 C : 250



COFFRES

Il permet de ranger outils, gants, sangles… Peut se fixer devant, sur le côté ou à l'intérieur de la remorque. Livré sans pattes de fixation.



Sous un porte-voiture



Sous un plateau



7609 Nouveau

Coffre compact en polypropylène.
Joint d'étanchéité en PVC et couvercle recouvrant : bon niveau d'étanchéité.
Poids 2,5 kg. Capacité : 23 Lt.
Dim. ext. : 550 x 250 x 280 mm
Dim. int. : 479 x 179 x 222 mm





7930

Supports en acier galvanisé à froid avec kit de fixation sur ridelle ou sous les plateaux.



AL-KO QUALITY FOR LIFE



1224324

Coffre de rangement
Coffre disposant d'une bonne étanchéité. Bonne sécurité, grâce à sa fermeture par clé.
Dim. ext. : L 515 x l 220 x H 277 mm. Dim. int. : L 457 x l 185 x H 232 mm. Poids : 3,2 Kg.

Economique





254 851

Coffre de rangement basique. 350 x 350 x 350 mm.
Fermeture par cadenas (non fournis - voir p 49).

254 777

Fixation pour coffre 254 851.



Polyéthylène -70° à +100°C



Serrure intégrée à la poignée

Voir bride de fixation page 160



Code	DIMENSIONS EXTÉRIEURES	FIXATIONS
254641	400 x 370 x 350	254777
254640	800 x 490 x 500	254776
254896	1000 x 450 x 500	254775

AL-KO QUALITY FOR LIFE

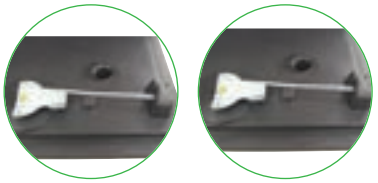

COFFRES OUTILS

- En polyéthylène haute densité.
- Teinté dans la masse.
- Léger et robuste.
- Etanche.
- Excellente tenue aux agents atmosphériques et chimiques.
- Equipé de poignées latérales en acier zingué.
- Grenouillères fermetures acier zingué.
- Sangle de transport à l'épaule.



6953

Coffre outils 50 L
L 500 x P 300 x H 330.





6912

Boîte à documents A5
Dim. H 284 x l 210 x Ep 49 mm.

COFFRE ALUMINIUM

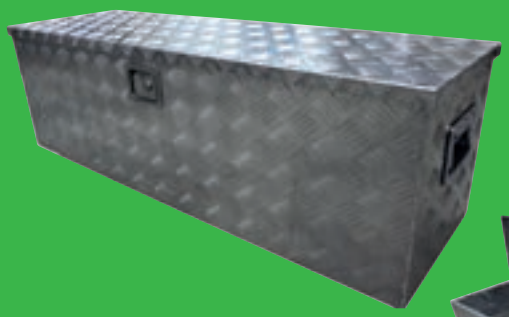

7439
Coffre de rangement
en aluminium.
Dim. 123 x 38 x 38 cm.





7429
Coffre de rangement en aluminium.
Dim. extérieures 76 x 33 x 24,5 cm.
Avec fermeture incluse.
Dim. intérieures 71 x 29 x H. 23 cm.



6611
Coffre de flèche aluminium.
Dim. intérieures :
GL 77,5 x L 44 x PL 36,5 x
H 45 cm. Poids 8,1 kg.



7453
Coffre de flèche PM
avec fenêtre à clé et vérin à gaz.
Dim. L 60 / 50 x H 35,5 x l 30 cm.

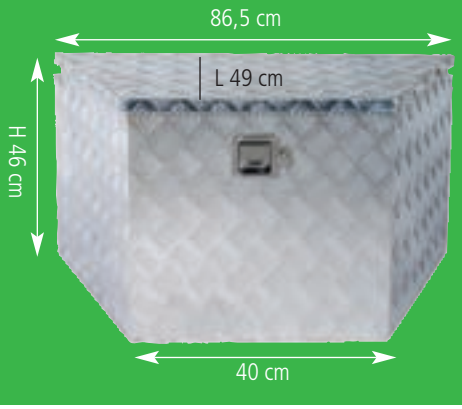

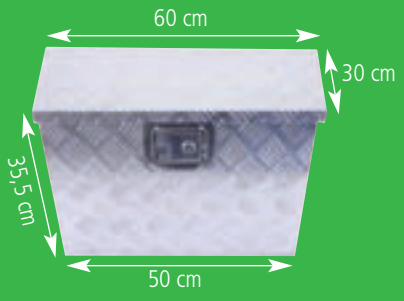

COFFRES



7451
JUMBO - Coffre noir en polyéthylène
Pour le stockage et le transport d'outils et de petites pièces.
Superposables en charge jusqu'à 3 pièces. Poignées intégrées.
Butées d'arrêt d'ouverture du couvercle.
Joint d'étanchéité intégré dans le couvercle.
Contenance : 250 litres Charge maxi : 250 kg
Dimensions (hors tout) : 120 x 60 x 54 cm
Poids : 18 kg.
Dim. intérieures : 109 x 48 x 37 cm.



Box PO
superposable

OPTIONS :



7408
Compartiment petit outillage.
Dim : 113 x 16 x 17 cm (hors tout).
Poids : 2 kg



7409
Cloison de séparation.
Dim : 54 x 35 cm (hors tout).
Poids : 0,5 kg



BÂCHES

Bâches pour remorques
Tissu enduit 560 G/M² renforcé avec revers, œillets et sandow.
Hauteur du revers : 7 cm

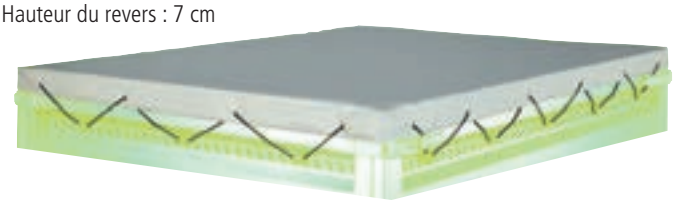

Dimensions de l'extérieur caisse de la remorque :

- **7602** 153 x 104 cm
- **7603** 160 x 122 cm
- **7605** 202 x 122 cm
- **7606** 202 x 130 cm
- **7607** 242 x 135 cm



7617
Soutien pour bâche plate. Ajustable de 1,4 à 2,1 m. Adaptable sur toutes les remorques.

7618
Extension 1 m.

ACCROCHE-BÂCHES





4336
Crochet S
Ø 4 mm.
longueur 45 mm.

6539V vrac
6539B Bx20
Crochets de bâche métal (x 20).

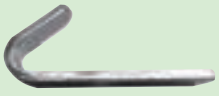



4429 vrac
4429B Bx4
Crochets de bâche.
50 x 13 x 2,5 mm.



60014 vrac
60014B Bx10
Attache bâches
plastique Ø 29.
Perçage central : 5 x 11.



RIV48x25
Rivets multi-usages.
4,8 x 24
Alu / Acier.

FILETS

Filets pour remorques
Avec corde et sandow tout autour pour arrimer efficacement.
Maille 10 x 10 en polyéthylène très robuste.

- **6562** 250 x 140 cm
- **6563** 300 x 160 cm
- **6564** 350 x 180 cm
- **6565** 400 x 200 cm





7614 Filet 250 x 160 cm, avec maille de 5,5 x 5,5 cm.

Filets fins pour remorques
Avec œillets sur galon renforcé. **Livré sans sandow.**

- **7610** Filet 250 x 140 cm
- **7611** Filet 300 x 160 cm
- **7612** Filet 350 x 180 cm
- **7613** Filet 400 x 200 cm



FILETS SANDOW



6547 B

Filet d'arrimage remorque en sandow Ø 7 mm. Dim. 1 m 90 x 1 m 50. Maille de 20 x 20 cm. Livré avec 16 crochets ajustables noirs et 4 crochets jaunes permettant de mettre en place rapidement le filet. Livré avec petit sac de transport.

6548 B

Filet 90 x 150 cm.

SANDOW



Bobine de 100 mètres

6557

Sandow 6 mm. Coloris noir.

6556

Sandow 8 mm. Coloris noir.

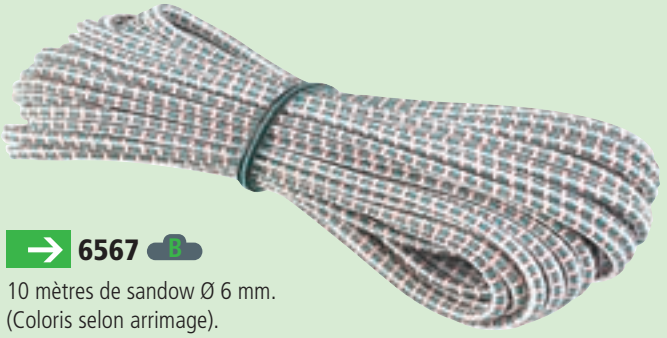

6567 B

10 mètres de sandow Ø 6 mm. (Coloris selon arrimage).

ACCESSOIRES SANDOW

0929C B

Œillets (x10) de bâche/toile multi-usage. Un coup de marteau et c'est fixé.







7532 B

Pince pour œillets en acier zingué. Perforе la bâche et assemble les œillets en une seule opération. Pour tout type de bâches ou de toiles. Livrée avec 50 œillets en alliage d'aluminium laitonné. Ø 10 mm intérieur et Ø 25 mm extérieur.

0742A B

Accroche bâche (x6). Tapis de sol, toile,… Ingénieux car il peut maintenir tout type de bâche sans la percer. On coince la bâche entre l'anneau et le disque. Très forte résistance, repositionnable.



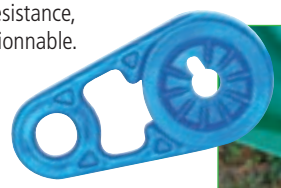





7499 B

Lot de 6 crochets métal pour sandow maxi Ø 8 mm.





7498

Lot de 4 œillets à pince. Serrage manuel par écrou.





6566

20 mousquetons nylon pour sandow Ø 8 mm.

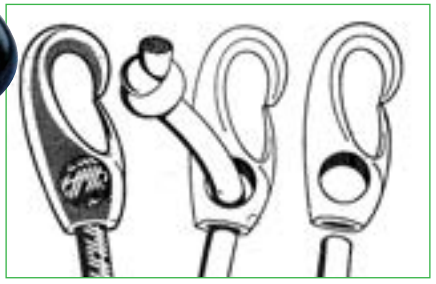

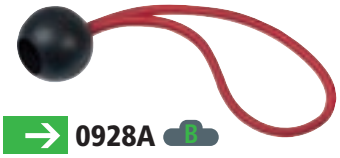

0928A B

10 anneaux sandow avec boule pour des œillets maxi Ø 25 mm. Élastique Ø 4 mm. Longueur 30 mm.



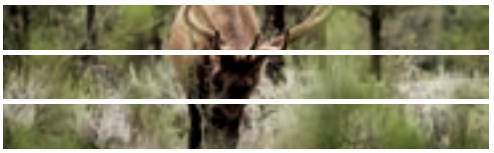

ARRIMAGE

6541 vrac
6541B Bx2

Anneau d'amarrage, qui se fixe sur ridelles, châssis ou plancher.
Acier zingué.



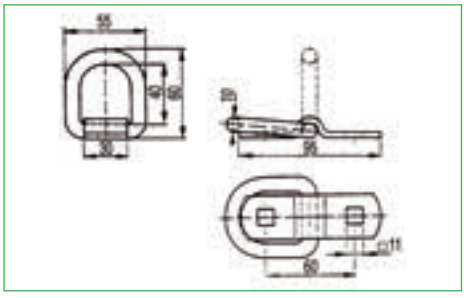

6540

Idem 6541.
Avec cuvette d'encastrement.



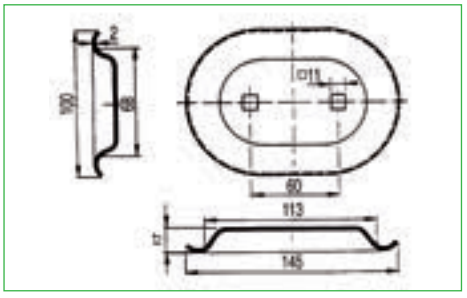

6542 vrac
6542B B

Anneau d'amarrage encastré.
Acier galvanisé.

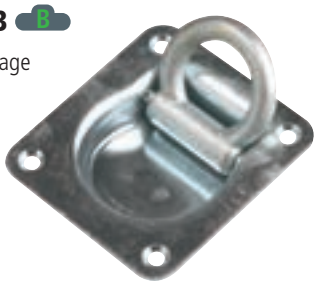

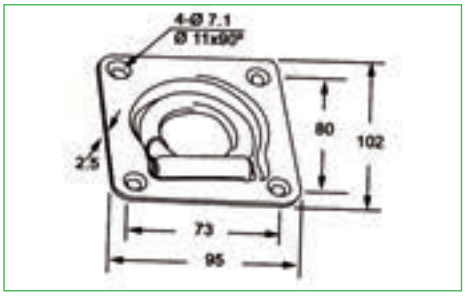

6726

Platine de renfort
Dim. 175 x 125 x 25 mm.

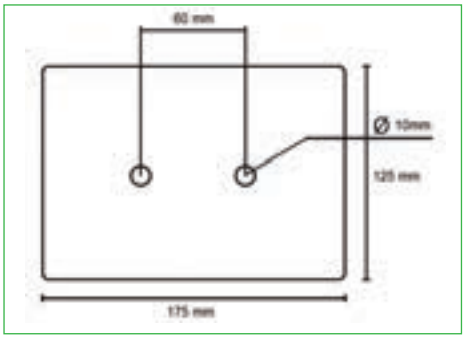



6533 vrac
6533B Bx2

Anneau à vis.
Pas de vis : M 10 x 45
Anneau : Ø 50 mm.

6958

Plaque de renfort.

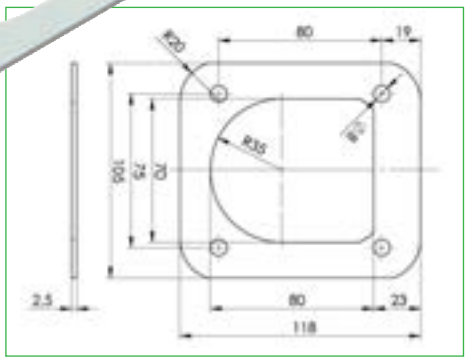



6543 vrac
6543B Bx4

Pontet rabattable. Acier zingué.

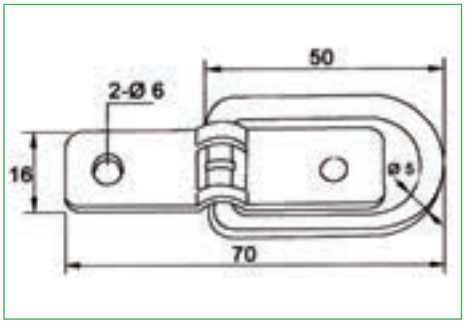



6535A vrac
6535AB Bx2

Anneau d'arrimage à encastrer.

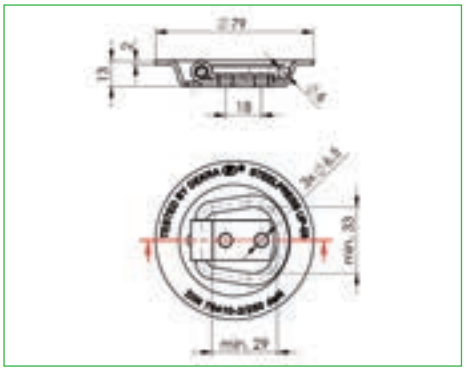



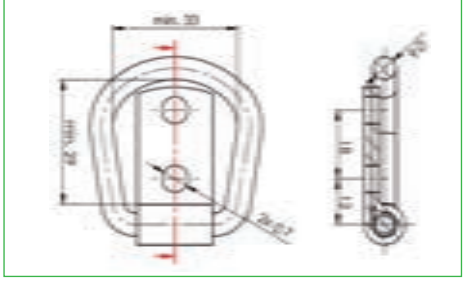

6535 vrac
6535B Bx4

Pontet rabattable.

BRIDES D'ARRIMAGE

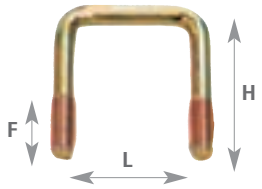

Livrées avec écrou nylstop

CODE	Tube carré	Largeur	Hauteur	Filetage
7200	30 x 30	30	50	M10/25
7201	40 x 40	40	60	M10/25
7202	60 x 60	60	85	M10/25
7203	80 x 80	80	110	M10/25



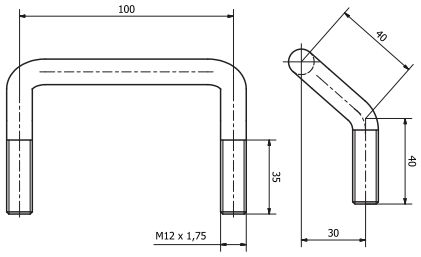

6932
Etrier de sanglage.

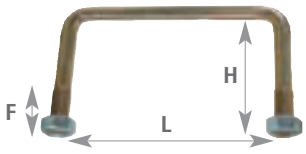

CODE	Tube carré	Largeur	Hauteur	Filetage
7215	80 x 40	80	65	M10/25
7216	80 x 60	80	85	M10/25
7217	120 x 60	120	85	M10/25

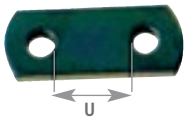

Plaquettes 2 trous

CODE	U
7229	30
7228	40
7227	60
7226	80
7225	120



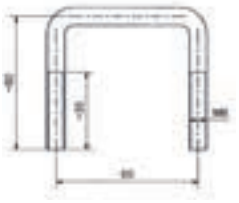

7838
Etrier Ø 8 mm.

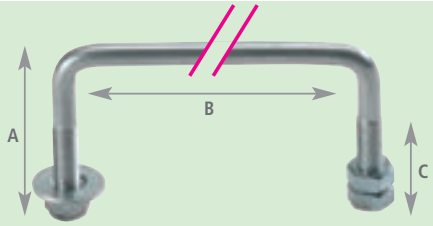

6666B
Kit arrimage.
2 utilisations : coulissant ou fixe.
2 Brides Ø 7 mm.
A 50, B 90, C 30.

+ 4 écrous nylstop Ø 8 plat 13
+ 4 Rondelles - 10,5 x 22 x 2
+ 8 écrous - ø 8 plat 13

BOULONNERIE

Rondelles

CODE	Cotes
R10	10,5 x 22 x 2
R12	13 x 27 x 2,5



Ecrous Nylstop

CODE	Cotes
EN10	Ø 10 - plat 17
EN12	Ø 12 - plat 19



BARRES D'ARRIMAGE



6776
Rail alu AERO 3 x 0,5 m.
Ø 20 mm.



6777
Plastique de finition gris.



6727
Anneau d'arrimage.

6728
Rail d'arrimage.
Poids 2,5 kg.
3050 x 132 x 11,5 mm.

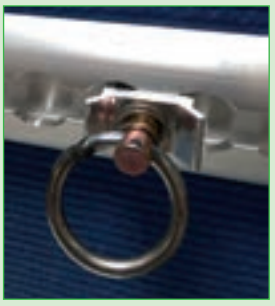

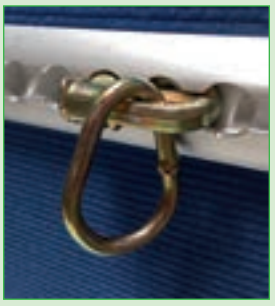



6778
Pion + anneau Ø 29 mm
pour rail AERO (800 daN).



6780
Pion double + anneau Ø 40 mm
pour rail AERO (1800 daN).



SANDOW



Sandow Ø 10 équipé de deux crochets.

6559 B

2 x 80 cm.

6560 B

2 x 100 cm.



6561 B

Pieuvre en sandow Ø 8 mm composée de 8 bras de 40 cm, permet l'arrimage d'objet de toutes formes.



6559A B

Set de rangement de 10 tendeurs.
Force 54 kg.
- 2 x 25 cm
- 2 x 45 cm
- 2 x 60 cm
- 2 x 80 cm
- 2 x 100 cm

SANGLES

Sangle 25 mm à boucle Zamack.
Résistance à la rupture : 300 kg.

6553 B

2 x 2,50 m.

6554 B

1 x 5 m.





6950

1 x 5 m. Sangle 25 mm avec tendeur cliquet + 2 crochets.
Maxi 1 tonne.

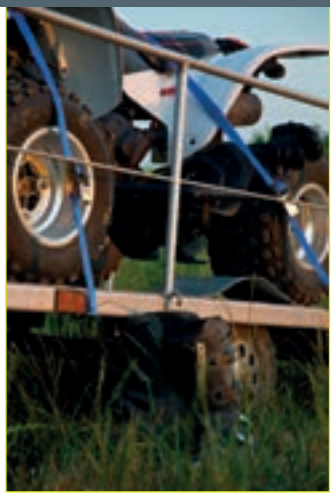

Top vente !

6555 B

1 x 5 m. Sangle 25 mm avec tendeur cliquet et deux crochets S. Maxi 300 kg. Norme TÜV/GS.





7846

Sangle 25 mm sans fin 5 m avec tendeur cliquet.
Résistance 1 tonne.

CARACTÉRISTIQUES TECHNIQUES DES SANGLES

CODE	Largeur	Longueur	Charge maximale ⟷	Charge maximale ∩	Charge maximale ⬭	Capacité sangle
SANGLES CLASSIQUES						
6553	25 mm	2,50 m	150 kg	300 kg	200 kg	250 kg
6554	25 mm	5 m	150 kg	300 kg	200 kg	250 kg
6555	25 mm	5 m	150 kg	300 kg	–	250 kg
6950	25 mm	5 m	500 kg	1000 kg	–	1200 kg
7846	25 mm	5 m	–	–	1000 kg	1200 kg

SANGLES





6552

Sangle 35 mm avec tendeur cliquet et deux crochets doigts soudés. Résistance à la rupture : 2 tonnes, 1 x 5 m. Norme en12195.



7752

Sangle 50 mm à cliquet et 2 crochets doigts écartés. Résistance 5 tonnes.





Top prix !

6551

Sangle 50 mm à cliquet et deux crochets doigts soudés. Résistance 4 tonnes. 1 x 9 m. Norme EN12195.

CARACTÉRISTIQUES TECHNIQUES DES SANGLES						
CODE	Largeur	Longueur	Charge maximale ↔	Charge maximale ∩	Charge maximale ⊃	Capacité sangle
SANGLES CLASSIQUES						
7752	50 mm	9 m	2500 kg	5000 kg	–	7500 kg
6551	50 mm	9 m	2000 kg	4000 kg	–	6000 kg
6552	35 mm	5 m	1000 kg	2000 kg	–	3000 kg

CHAÎNE D'ARRIMAGE





6929

Kit arrimage chaîne 3 mètres avec 1 crochet goupillé raccourcisseur et tendeur à cliquet.
LC : 22 kN maxi.
Norme : EN 12 195-3



ELINGUE





Elingues plates double épaisseur 2 tonnes

7843
2 mètres.

7842
3 mètres.

7841
4 mètres.

Type	Coloris	Largeur (mm)	CMU / SWL (kg) x 1	x 0,8	x 2	x 1,4
EAD 2000	Vert	60	2000	1600	4000	2800





SANGLES SPECIALES PORTE-MOTO

6779

Sangle 35 mm. 2,75 m pour guidon.
Avec manchon pour poignée.
Livrée avec sac de transport.

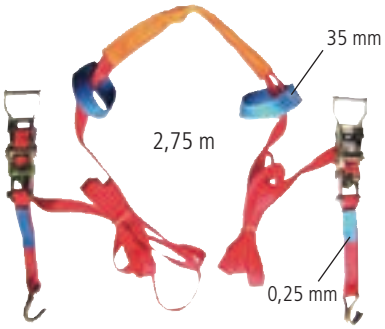



6774

Sangle de roue 35 mm.
Livrée avec sac de transport.

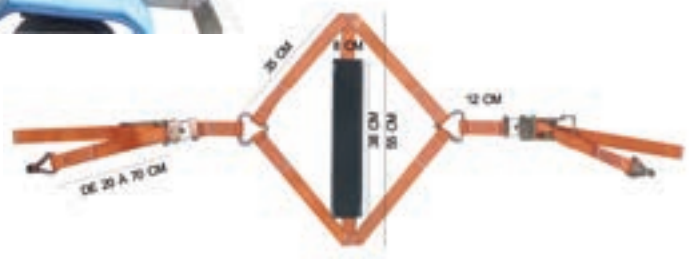



7864

2 x sangles double 25 mm.
Boucle pour guidon de moto/scooter.
Longueur totale 45 cm.
2 boucles 15 cm.
Permet de se sangler à des points autres, identiques que le guidon (fourches, arceaux…)





7863

2 x sangles 25 mm pour poignée de frein : (longueur totale 35 cm) permet de bloquer les freins de la moto.



CÂBLES DE SÉCURITÉ



6682 B

Câble antivol 8 mm,
1,80 m multi-usages.



4870 B

Câble antivol gaine
30 mm, 1,20 m.

SANGLES SPECIALES PORTE-MOTO





6549 B

Sangle 1,8 m x 35 mm.
2 crochets + 1 Zamack (x 2).
Sanglage rapide. Maxi 250 kg.
Norme TÜV/GS.



6555A B

4 sangles renforcées. 1,80 m,
2 crochets avec crochet
de sécurité.
Capacité : 250 kg.
Norme TÜV/GS.

CARACTÉRISTIQUES TECHNIQUES DES SANGLES					
CODE	Largeur	Longueur	Charge maximale ↔	Charge maximale ∩	Capacité sangle
SANGLES PORTE-MOTOS					
6549	35 mm	1 m 80	375 kg	750 kg	600 kg
6555A	25 mm	1 m 80	250 kg	500 kg	700 kg
7621	25 mm	3 m	275 kg	550 kg	825 kg
7840	50 mm	3 m	750 kg	1500 kg	2250 kg

SANGLE ENROULEUR

Enroulage automatique de la sangle.
Pratique à ranger, traitée anti-UV et anticorrosion.

Enroulage automatique

PRINCIPE : simple et efficace

Grâce à la pression sur ce bouton, la sangle :
- s'enroule automatiquement pour se ranger (comme une ceinture).
- se déroule rapidement pour s'accrocher.

Il n'y a plus qu'à assurer l'arrimage avec le cliquet.



7840

Sangle rétractable
à cliquet 3 m x 50 mm.
TMU : 1500 kg.

Top vente !



7621

Sangle rétractable
à cliquet 3 m x 25 mm.
TMU : 550 kg.

SANGLES PORTE-VOITURE



7844

Sangle de porte-voiture 50 mm.
Capacité : 3,5 tonnes.
2 mètres. 3 points.

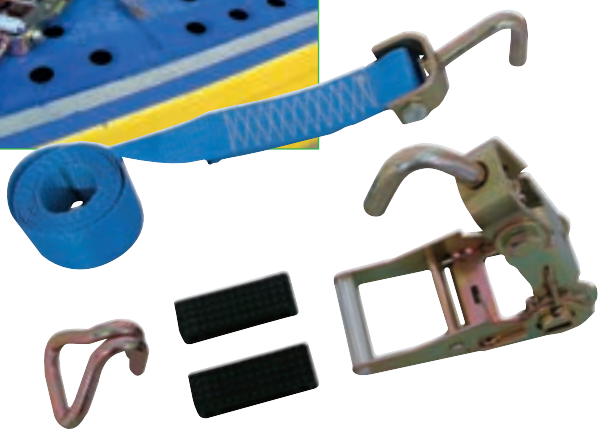



7865

Sangle de porte-voiture 50 mm
4 tonnes. 50 cm de protection PVC.
Double boucle de 40 cm. Sangle
6 tonnes et doigts soudés.
0,50 x 2 m de sangle.



CARACTÉRISTIQUES TECHNIQUES DES SANGLES					
CODE	Largeur	Longueur	Charge maximale ↔	Charge maximale ∩	Capacité sangle
SANGLES PORTE-VOITURES					
7844	50 mm	3 m	1750 kg	3500 kg	5250 kg
7865	50 mm	2 m	2000 kg	4000 kg	6000 kg

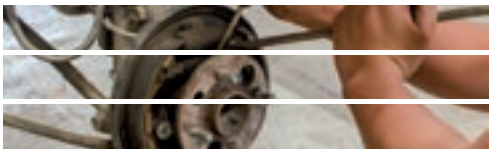

COMMENT CHOISIR UNE PAIRE DE RAMPES LOURDES / SEMI-LOURDES

1 - HAUTEUR D'UTILISATION

La charge à supporter par les rampes dépend de deux facteurs : la hauteur à monter et la longueur des rampes.
Plus la hauteur est faible, plus la force appliquée sur les rampes est importante.

H = Hauteur du sol au plateau
P = Empattement de la machine à charger
A = Angle d'inclinaison (doit rester inférieur à 30 % = 16,5°)
C = Largeur de la roue ou du chenille (la largeur utile des rampes doit être supérieure à celles des chenilles ou des roues - min 15 %)
L = Longueur de la rampe

$$L = \frac{H \times 100}{A}$$

Exemple : $L = \frac{1{,}10\ m \times 100}{30} = 3{,}66\ m$



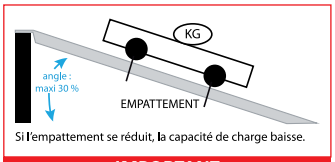

Si l'empattement se réduit, la capacité de charge baisse.

IMPORTANT
Hauteur d'utilisation

Longueur rampes	Hauteur en mm
1m50	405 à 450
2m	450 à 600
2m50	600 à 750
3m	750 à 900
3m50	900 à 1050
4m	1050 à 1200
Norme : pente maxi 30 %	

2 - EMPATTEMENT = DISTANCE ENTRE 2 ESSIEUX (4 ROUES)

Empattement : distance entre les essieux avant et arrière ou longueur de chenilles d'un véhicule.
Plus la distance de l'empattement est longue et plus la capacité de charge augmente.
Pour les véhicules à chenille il est indispensable d'utiliser des rampes avec au moins 15 % de portée en plus par rapport au poids du même véhicule.

TRÈS IMPORTANT

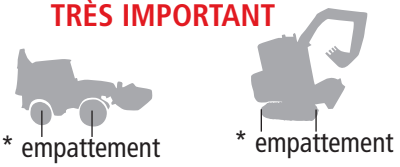

IMPORTANT : Ne sous-évaluer pas la charge des engins : la charge de ces machines est indiquée nue ; sans carburant, sans accessoires (cabine, godets, lames, masses, …), sans conducteur, sans oublier de compter aussi la charge après des chantiers (pelouse), etc… Ajouter une marge technique d'utilisation de l'ordre de 15% supplémentaires à cette charge.

INSTRUCTIONS GÉNÉRALES

- Respecter les capacités de charge indiquées sur les rampes.
- Poser l'extrémité de chaque rampe sur le bord du plateau du camion et l'autre extrémité par terre sur une surface horizontale. Vérifier que les rampes soient parallèles.
- Vérifier que les freins du camion soient mis.
- Attacher les rampes au camion par un des trois moyens d'attache :
  1. Glisser la bride de la rampe entre la ridelle et la benne de camion ;
  2. Mettre un piton / gros boulon à travers le trou (à percer) sur le plateau du camion ;
  3. Attacher une chaîne du camion à l'anneau de la rampe.
- Pendant la montée ou la descente sur les rampes, éviter les mouvements et les freinages brusques. Il est interdit de stationner sur les rampes pendant le chargement ou le déchargement de la machine.
- Il n'est pas recommandé de passer sur les bords (montants) et d'utiliser les rampes avec surface humide.
- Il est interdit de supporter les rampes.
- Utilisation interdite pour les véhicules à chenilles en acier ou les rouleaux.
- Vérifier périodiquement les conditions des rampes et avant de les utiliser, s'assurer que sur les rampes il n'y a pas de matières résiduelles.
- Avant d'utiliser les rampes, porter les protections individuelles appropriées (gants, casques, chaussures de sécurité).

Le constructeur décline toute responsabilité pour les dommages causés aux personnes et autres provoqués par une installation et une utilisation non conformes des rampes.

NORMES ET GARANTIES

Rampes de chargement en alu 6005/A et 6082
Réalisées selon norme UNI EN1398/2009 :
Chaque paire de rampes est accompagné d'un certificat de conformité contresigné par le concepteur et le fabricant.
Garantie :
24 mois.
Assurance :
Maximal de 1 500 000 € pour les dommages aux personnes et choses.
Certification TÜV

Modèles concernés : 6655A - 6656A - 6730A - 6731A 6732A - 6734A - 6735A - 6737A - 6738A - 6741A 6745A - 6749 - 7757 - 7758 - 7925 - 7926 - 7927 7935 - 7936 - 7937

TYPE D'APPUI D'ORIGINE

La structure massive et l'épaisseur des poutres constituent la meilleure garantie contre les chocs et les coups qui pourraient provoquer craquelures ou fissures dangereuses de la rampe sur la structure de chargement.

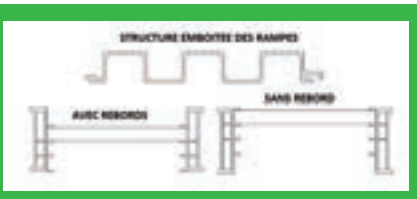

Systèmes de fixation pour l'appui standard


Livré avec languette de retenue sauf réf. 6655A et 6656A

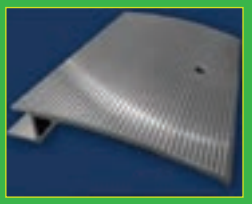
Avec trou pour mettre un axe


Accroche pour fixer chaîne, sangle…

IMPORTANT : Ne sous-évaluer pas la charge des engins : la charge de ces machines est indiquée nue ; sans carburant, sans accessoires (cabine, godets, lames, masses, …), sans conducteur, sans oublier de compter aussi la charge après des chantiers (pelouse), etc… Ajouter une marge technique d'utilisation de l'ordre de 15% supplémentaires à cette charge.

RAMPES ALU RENFORCÉES

Les rampes sont homologuées et soumises sur des presses spéciales à des charges atteignant 200 % de leur charge nominale afin de vérifier l'absence de toute déformation permanente résiduelle. Tous les produits fabriqués sont conformes aux normes européennes actuellement en vigueur.





Rampes vendues par paire uniquement

Légère et maniable

de 1360 à 4110 kg



Garantie 2 ans

Rebords


Sans rebord


Avec rebords

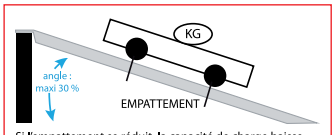

Si l'empattement se réduit, la capacité de charge baisse.

IMPORTANT
Hauteur d'utilisation

Longueur rampes	Hauteur en mm
1m50	405 à 450
2m	450 à 600
2m50	600 à 750
3m	750 à 900
3m50	900 à 1050
Norme : pente maxi 30 %	

TRÈS IMPORTANT


* empattement


* empattement

*Empattement : distance entre les essieux avant et arrière ou longueur de chenilles d'un véhicule - Plus la distance de l'empattement est longue et plus la capacité de charge augmente. Pour les véhicules à chenille il est indispensable d'utiliser des rampes avec au moins 15 % de portée en plus par rapport au poids du même véhicule.

TABLEAU DES RAMPES
de chargement pour engins sur pneus ou chenilles en caoutchouc

Code	Charge concentrée	Capacité par paire pour engins à empattement* (en mètres)			Longueur totale	Largeur		Rebord	Poids par rampe	Hauteur de la poutre
		0,75	1	1,25		int.	ext.			
6655A*	1275 kg	1600 kg	1600 kg	1600 kg	2 m	-	31 cm	sans	12 kg	72 mm
		1	1,25	1,5						
6730A	1605 kg	3300 kg	3300 kg	3300 kg	2 m	-	34,5 cm	sans	15 kg	85 mm
		0,75	1	1,25						
6656A*	1010 kg	1360 kg	1590 kg	1600 kg	2,50 m	-	31 cm	sans	14 kg	72 mm
6731A	1500 kg	1700 kg	1900 kg	2000 kg	2,50 m	-	35 cm	sans	16 kg	65 mm
		1	1,25	1,5						
7935 Nouveau	1285 kg	2345 kg	3300 kg	3300 kg	2,50 m	-	34,5 cm	sans	18 kg	85 mm
6732A	2250 kg	3600 kg	3600 kg	3600 kg	2,50 m	30 cm	35,5 cm	avec 30 mm	19 kg	100 mm
6734A	2055 kg	4110 kg	4110 kg	4110 kg	2,50 m	32 cm	38,5 cm	avec 35 mm	25 kg	125 mm

* produits livrés sans languette de retenue de ridelles



RAMPES ALU RENFORCÉES

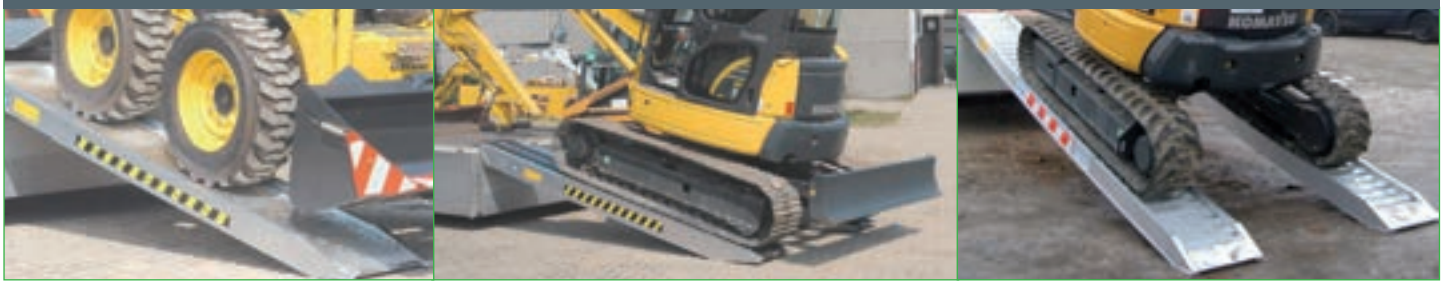

Rampes vendues par paire uniquement

Garantie 2 ans

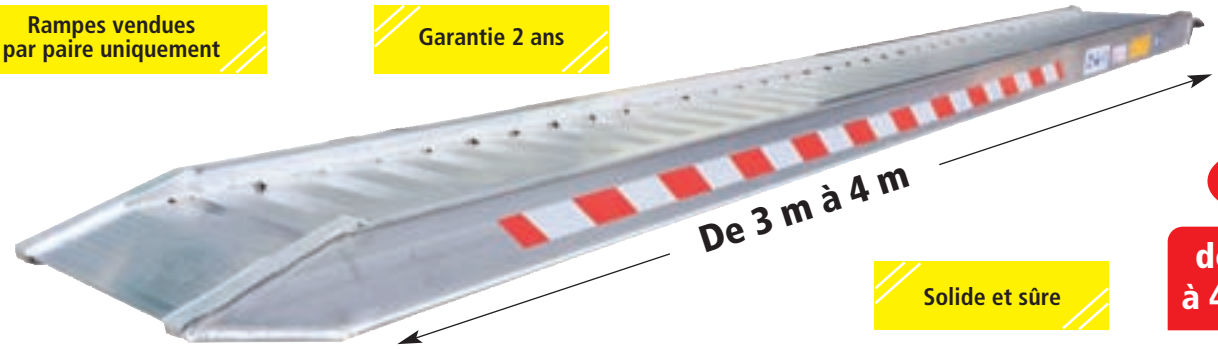

Solide et sûre

de 2200 à 4875 kg

Rebords



Sans rebord



Avec rebords

Pièces détachées



→ **6721**

Jeux de 2 languettes.

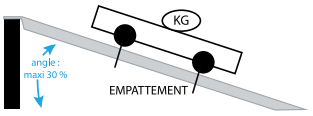

Si l'empattement se réduit, la capacité de charge baisse.

IMPORTANT
Hauteur d'utilisation

Longueur rampes	Hauteur en mm
1m50	405 à 450
2m	450 à 600
2m50	600 à 750
3m	750 à 900
3m50	900 à 1050
4m	1050 à 1200
Norme : pente maxi 30 %	

TRÈS IMPORTANT



* empattement



* empattement

*Empattement : distance entre les essieux avant et arrière ou longueur de chenilles d'un véhicule - Plus la distance de l'empattement est longue et plus la capacité de charge augmente. Pour les véhicules à chenille il est indispensable d'utiliser des rampes avec au moins 15 % de portée en plus par rapport au poids du même véhicule.

TABLEAU DES RAMPES de chargement pour engins sur pneus ou chenilles en caoutchouc

Code	Charge concentrée	Capacité par paire pour engins à empattement* (en mètres)			Longueur totale	Largeur		Rebord	Poids par rampe	Hauteur de la poutre
		1	1,25	1,5		int.	ext.			
6735A	1850 kg	2800 kg	3150 kg	3350 kg	3 m	30 cm	35,5 cm	avec 30 mm	23 kg	100 mm
7936 Nouveau	2050 kg	3310 kg	3700 kg	3810 kg	3 m	-	37 cm	sans	25 kg	110 mm
6741A						30 cm		avec 25 mm		
6737A	1590 kg	2200 kg	2450 kg	2750 kg	3,50 m	30 cm	35,5 cm	avec 30 mm	26 kg	100 mm
7937 Nouveau	2055 kg	3200 kg	3500 kg	3900 kg	3,50 m	-	38,5 cm	sans	35 kg	125 mm
6738A						32 cm	38,5 cm	avec 35 mm		
		1,5	1,75							
6745A	2500 kg	4750 kg	4875 kg		4 m	35 cm	41,8 cm	avec 25 mm	47,5 kg	130 mm
SPÉCIFIQUES										
		1	1,25	1,5						
6749	-	1290 kg	1400 kg	1750 kg	2,50 m	-	35 cm	sans	15 kg	65 mm
7757	-	3280 kg	3280 kg	3280 kg	2 m	-	30 cm	sans	15 kg	75 mm
7758	-	3000 kg	3000 kg	3000 kg	1,50 m	-	30 cm	sans	15 kg	85 mm

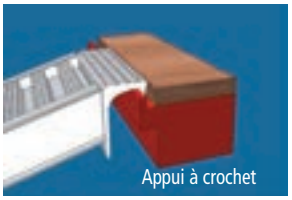

→ **6749**

→ **7757**

Paire de rampe alu avec appui à crochet.

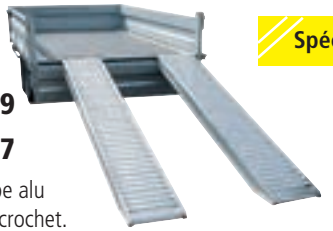

Spécifiques



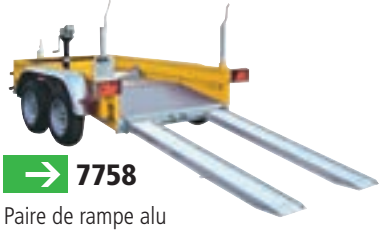

→ **7758**

Paire de rampe alu avec appui tuyau Ø 25 mm.



IMPORTANT : Ne sous-évaluer pas la charge des engins : la charge de ces machines est indiquée nue ; sans carburant, sans accessoires (cabine, godets, lames, masses, …), sans conducteur, sans oublier de compter aussi la charge après des chantiers (pelouse), etc… Ajouter une marge technique d'utilisation de l'ordre de 15% supplémentaires à cette charge.

RAMPES SEMI-LOURDES





Nouveau



Super compactes

Profil des rampes



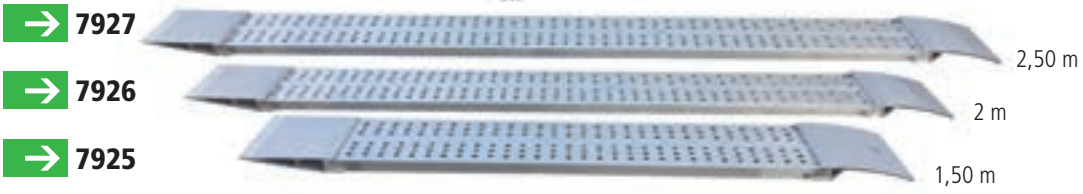

→ **7927** 2,50 m

→ **7926** 2 m

→ **7925** 1,50 m

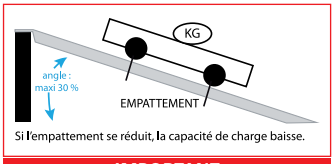

Si l'empattement se réduit, la capacité de charge baisse.

IMPORTANT
Hauteur d'utilisation

Longueur rampes	Hauteur en mm
1m50	405 à 450
2m	450 à 600
2m50	600 à 750
3m	750 à 900
3m50	900 à 1050
4m	1050 à 1200
Norme : pente maxi 30 %	

TRÈS IMPORTANT





*Empattement : distance entre les essieux avant et arrière ou longueur de chenilles d'un véhicule - Plus la distance de l'empattement est longue et plus la capacité de charge augmente. Pour les véhicules à chenille il est indispensable d'utiliser des rampes avec au moins 15 % de portée en plus par rapport au poids du même véhicule.

TABLEAU DES RAMPES de chargement pour engins sur pneus ou chenilles en caoutchouc

Code	Charge concentrée	Capacité par paire pour engins à empattement* (en mètres)			Dimensions L x l x h	Poids par paire
		0,5	0,75	1		
7925	500 kg	1000 kg	1350 kg	1535 kg	1500 x 200 x 30	10 kg
7926	300 kg	600 kg	780 kg	1000 kg	2000 x 200 x 30	13 kg
7927	225 kg	450 kg	530 kg	610 kg	2500 x 200 x 30	16 kg

ÉCONOMIQUE



→ **6678**

2 cales de sécurité pour rampe aluminium.

Maxi 1 tonne

Véhicule à chenilles : interdit.
Convient pour un usage semi-professionnel : garantie 1 an.



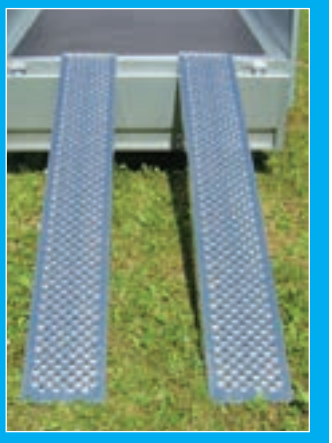

Code	Charge par paire Empattement 1,20 m	Dimensions en cm	Hauteur maxi du seuil de chargement	poids par paire	Forme
6655	1000 kg	200 x 26	60 cm	15 kg	droite
6656	1000 kg	250 x 26	75 cm	19,7 kg	droite

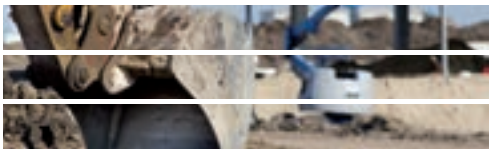

COMMENT CHOISIR UNE PAIRE DE RAMPES LÉGÈRES : 4 NOTIONS IMPORTANTES

1 - HAUTEUR D'UTILISATION

La charge à supporter par les rampes dépend de deux facteurs : la hauteur à monter et la longueur des rampes.
Plus la hauteur est faible, plus la force appliquée sur les rampes est importante.

CODE	LONGUEUR	LARGEUR	FORME	HAUTEUR D'UTILISATION MAXI ANGLE 16°/30 %	MATIÈRE
6657	150 cm	20 cm	droite	40 à 45 cm	aluminium
6658	180 cm	21 cm	droite	39 à 54 cm	aluminium
6739	192 cm	22 cm	droite	45 à 59 cm	acier
6654	200 cm	20 cm	droite	45 à 60 cm	aluminium
6652	200 cm	20 cm	courbée	45 à 60 cm	aluminium
6655	200 cm	26 cm	droite	45 à 60 cm	aluminium
6740	227 cm	29 cm	courbée - pliante	53 à 68 cm	aluminium
6744	228 cm	28 cm	courbée - pliante	53 à 68 cm	aluminium
6744S	228 cm	28 cm	courbée - pliante	53 à 68 cm	aluminium
6656	250 cm	26 cm	droite	60 à 75 cm	aluminium

Ne pas utiliser les rampes en dehors de ces hauteurs d'utilisation

2 - EMPATTEMENT = DISTANCE ENTRE 2 ESSIEUX (4 ROUES)

				EMPATTEMENT = DISTANCE ENTRE 2 ESSIEUX				
CODE	LONGUEUR	LARGEUR	FORME	DE 0 À 50 CM	DE 50 À 74 CM	DE 75 À 99 CM	DE 100 À 120 CM	> 120 CM
6657	150 cm	20 cm	droite	200 kg	250 kg	320 kg	400 kg	
6658	180 cm	21 cm	droite	200 kg	250 kg	320 kg	400 kg	
6739	192 cm	22 cm	droite	180 kg	225 kg	280 kg	350 kg	
6654	200 cm	20 cm	droite	200 kg	250 kg	320 kg	400 kg	
6652	200 cm	20 cm	courbée	200 kg	250 kg	320 kg	400 kg	
6655	200 cm	26 cm	droite	410 kg	510 kg	640 kg	800 kg	1000 kg
6740	227 cm	29 cm	courbée - pliante	230 kg	290 kg	360 kg	450 kg	
6744*	228 cm	28 cm	courbée - pliante	230 kg	290 kg	360 kg	450 kg	
6744S*	228 cm	28 cm	courbée - pliante	115 kg	145 kg	180 kg	225 kg	
6656	250 cm	26 cm	droite	410 kg	510 kg	640 kg	800 kg	1000 kg

* Ne convient pas pour des véhicules avec des pneus de mini 19 cm de large.

3 - MISE EN ŒUVRE

Afin d'éviter toute chute de l'engin des rampes, il est impératif de faire reposer la totalité de la surface de la languette des rampes.
Un système d'accroche est impératif :
- soit par le biais de sangles,
- soit en perçant des trous dans la remorque et au moyen de boulons, qui serviront à bloquer les rampes,
- soit grâce à des cales de sécurité Réf. 6678 qui se fixent sous la languette des rampes.

4 - GÉNÉRALITÉS D'UTILISATION

- Porter toujours des gants pendant la manipulation des rampes.
- La largeur maximum de la roue correspond à la largeur de la rampe moins 2 cm (sauf 6744 et 6744S roues comprises entre 19 et 27 cm).
- **Véhicules à chenilles INTERDIT.**
- La répartition de la charge doit être de **2/3 sur l'essieu avant et 1/3 sur l'essieu arrière** pour un véhicule à 4 roues.
- Il faut absolument utiliser une conduite souple et sans-à-coup lors de l'ascension sur les rampes, car cela amplifie considérablement la surcharge sur les rampes et pourrait endommager celles-ci.
- Ne pas manœuvrer seul sur l'engin lors des montée et descente.
- Veiller que la surface du terrain soit plane et stable.
- Personne sous les rampes.
- Les rampes doivent être dans l'alignement de la remorque, les roues du véhicule doivent toujours être au milieu des rampes.
- Tout manquement aux consignes strictes d'utilisation des rampes impliquera un refus de la garantie.
- **Garantie 1 an contre tous vices de fabrication.**

IMPORTANT : Ne sous-évaluer pas la charge des engins : la charge de ces machines est indiquée nue ; sans carburant, sans accessoires (cabine, godets, lames, masses, …), sans conducteur, sans oublier de compter aussi la charge après des chantiers (pelouse), etc… Ajouter une marge technique d'utilisation de l'ordre de 15% supplémentaires à cette charge.

RAMPES TOLES GALVANISÉES

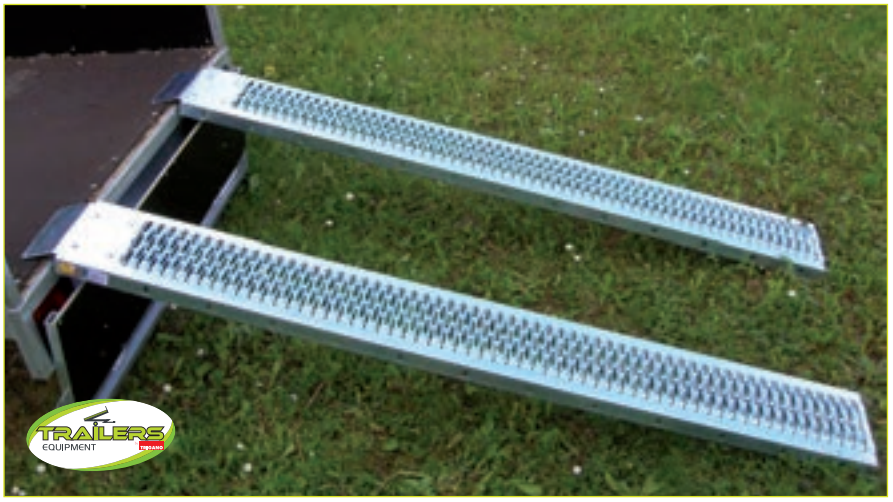

Top vente !



Existe en 1,50 m et 1,90 m

2 rampes galvanisées. Languette : 9 cm. Charge par paire : 350 kg.
Empattement : 1 mètre.

6739

Dimensions : 1,92 m x 0,225 m x 0,45 m.
Poids par paire : 15 kg.

6739A

Dimensions : 1,50 m x 0,225 m x 0,45 m.
Poids par paire : 12,5 kg.

Nouveau Economique

maxi 350 kg







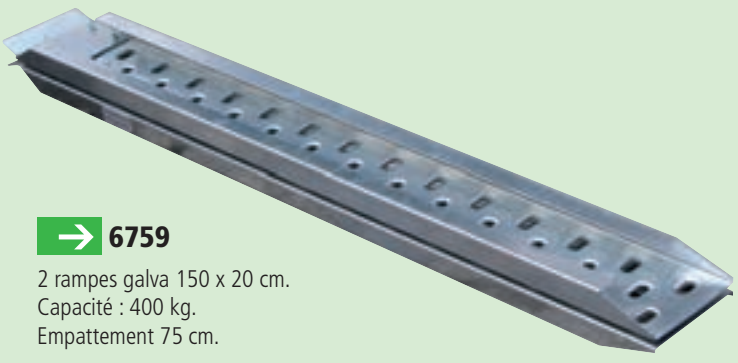

6759

2 rampes galva 150 x 20 cm.
Capacité : 400 kg.
Empattement 75 cm.



IMPORTANT : Ne sous-évaluer pas la charge des engins : la charge de ces machines est indiquée nue ; sans carburant, sans accessoires (cabine, godets, lames, masses, …), sans conducteur, sans oublier de compter aussi la charge après des chantiers (pelouse), etc… Ajouter une marge technique d'utilisation de l'ordre de 15% supplémentaires à cette charge.

CHARGES LÉGÈRES





Rampes vendues par paire uniquement



La rampe courbée facilite le passage du bac de coupe de l'autoportée.

maxi 400 kg

Spéciale autoportée

Code	Charge par paire	Dimensions en cm	Hauteur maxi du seuil de chargement	Poids par paire	Forme
6652	400 kg*	200 x 20 x 5	60 cm	10,5 kg	incurvée
6657	400 kg*	150 x 20 x 4	45 cm	7 kg	droite
6654	400 kg*	200 x 20 x 5	60 cm	9,5 kg	droite

*Empattement : 1 mètre.

Pièces détachées



6678

2 cales de sécurité pour rampe aluminium 6652 et 6654.

AVEC REBORDS



Rebords

Nouvelles dimensions



6658A

Jeu de 2 rampes droites en aluminium avec rebords de 4,5 cm.
Dim. : 180 x 31 x 6 cm.
Longueur utile : 25 cm.
Rebords : 5,5 cm. 13 kg.
Capacité : 400 kg/paires.
Empattement 1 m.

GRANDE LARGEUR

6680A

Rampe aluminium large. Charge 1000 kg. Surface antidérapante. Dim. 200 x 70 x 6,5 cm. Largeur intérieure 67 cm. Rebords 1,5 cm. C'est l'outil idéal pour charger et décharger des brouettes, des diables, des bicyclettes, des vélomoteurs, des tondeuses à gazon, des valises ou chariots à roulettes et bien d'autres encore. Poids 30 kg.



RAMPES PLIANTES

6744

2 rampes aluminium antidérapantes.
Dépliée 2,27 x 0,29 x 0,05 m.
Repliée 1,16 x 0,29 x 0,14.
Paire 14 kg.
Capacité de charge : 450 kg.
Empattement 1,20 m.

maxi 450 kg



Livrées avec sangles de blocage

Ne convient que pour des véhicules à pneus largeur mini 19 cm

IMPORTANT Hauteur d'utilisation	
Longueur rampes	Hauteur en mm
1m50	405 à 450
2m	450 à 600
2m50	600 à 750
3m	750 à 900
3m50	900 à 1050
Norme : pente maxi 30 %	

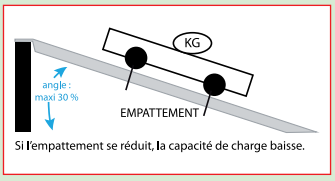

Si l'empattement se réduit, la capacité de charge baisse.



maxi 225 kg



6744S

Idem 6744.
Rampe aluminium avec caillebotis antidérapant.
Capacité de charge : 225 kg.
Empattement 1,20 m.





Top vente !

6740

2 rampes aluminium planes.
Dépliée 2,27 x 0,29 x 0,05 m.
Repliée 1,16 x 0,29 x 0,14.
Paire 14 kg.
Capacité de charge : empattement 1,20 m.

maxi 450 kg

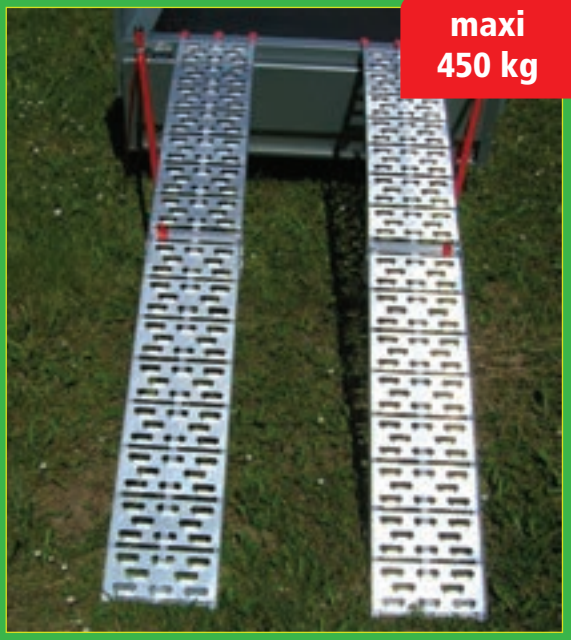



PORTE-MOTO



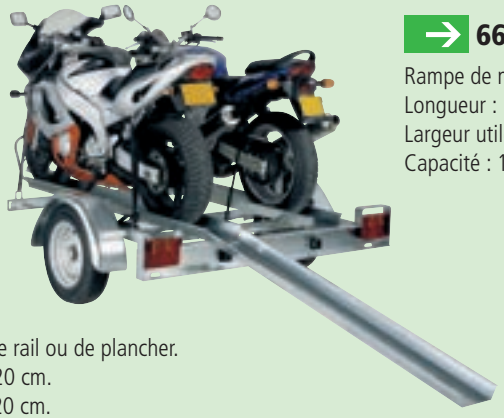

6618

Arceau basique de rail ou de plancher.
Largeur arceau : 20 cm.
Entraxe perçage 20 cm.
Longueur hors tout : 51 cm.

6674

Rampe de montée pour porte-moto.
Longueur : 1,70 m.
Largeur utile : 175 mm.
Capacité : 150 kg en point central.

PM2075

Butée de rail seule.

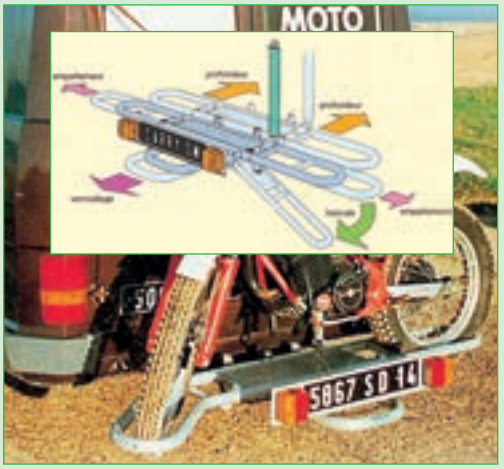

6750

Carry-on

Très robuste porte-moto en tube d'acier galvanisé. Ecartement réglable pour adaptation aux différents empattements de motos. Il se fixe sur l'attelage du véhicule. Toutefois, assurez-vous que votre attelage est bien prévu pour cette charge. Avec plaque d'immatriculation et éclairage. Basculement latéral pour monter la moto.

- Charge maxi. : 180 kg.
- Empattement maxi. : 150 cm.
- Poids : 25 kg.

N.B : Il faut impérativement un attelage avec une platine 4 trous 90 x 40 mm.



6675

Rail porte-moto, livré avec butoir de roue.
Longueur 2 m.
Largeur utile : 175 à 200 mm.
Hauteur : 50 mm.



7875 Top vente !

Bloque roue compact laqué gris. Il est fait pour être fixé sur une remorque, à l'arrière d'un fourgon, dans la soute d'un camping-car ou sur le pont d'un bateau…
Seul, et sans aucun effort, vous pouvez charger votre moto avant de la sangler. La moto est immobilisée rapidement sans aucune aide. Il prend essentiellement les roues d'un diamètre de 10 à 19 pouces.
En inversant les deux parties latérales, on peut gagner en largeur. Il est donc possible de l'installer dans un rail (largeur mini 156). (Largeur de roue de 90 à 130 mm).



6719

Dispositif de blocage pour la roue de votre moto/scooter.
Montage et démontage simples et rapides grâce aux emplacements pour les 4 vis de fixation.
Articlé livré de série avec 2 sangles à cliquet pour la fixation du scooter, de la moto.

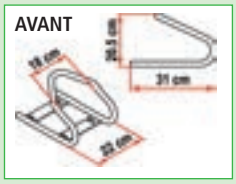

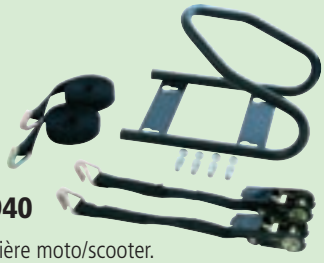

3940

Blocage arrière moto/scooter.
Montage et démontage très simple grâce aux manettes du système d'accrochage rapide.







6729

Bloque roue avant pour moto. Parfait pour ranger ou stationner une moto sur une remorque, garage, soute…
Système auto-maintien de la moto réglable.
Dim. : L 93 x l 90 x H 39 cm. Rail : mini 5 cm, maxi 14 cm.

PORTE-VÉLOS SUR ROTULE

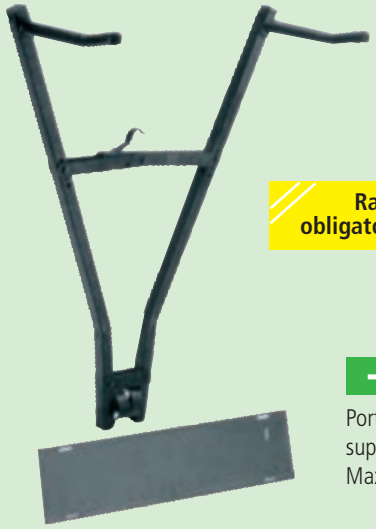

Rampe de feux obligatoire ! Voir page 18

6527A 1er Prix

Porte 2 vélos sur rotule compact + support de plaque d'immatriculation. Maxi 30 kg.

PORTE-VÉLOS SUR FLÈCHE



6503

Porte-vélos sur flèche s'adapte à toutes les remorques flèche en V. La partie supérieure pivote pour laisser l'accès à la porte avant ou pour placer plus facilement les vélos. Pour 2 vélos.



SUPPORT POUR PORTE-VÉLOS



6305

2 barres porte-tout universelles pour remorque. Réglable de 965 à 1360 mm. Poids maxi : 50 kg.



6529A

Porte-vélo pour cadre vélo de Ø 28 à 60 mm et molette à clé de sécurité.

Top vente !



6529

Porte-vélo pour cadre vélo de Ø 28 à 40 mm.
Rail porte-vélo avec barre de maintien et sangles de roue.
Idéal pour barre porte-tout, capots, remorques…
Longueur : 1,40 m. Maxi 15 kg.
Fixation sur tube de (mini) 20 x 20 mm et (maxi) 58 x 50 mm. Distance entre les bornes de 70 à 100 cm. Distance entre les bornes de 70 à 100 cm. Pour roue de mini 22 à 29" et de 45 mm de largeur.



PORTE-QUAD

6659

Rail porte-quad galvanisé
L. 2000 x l. 300 x H. 45 mm.

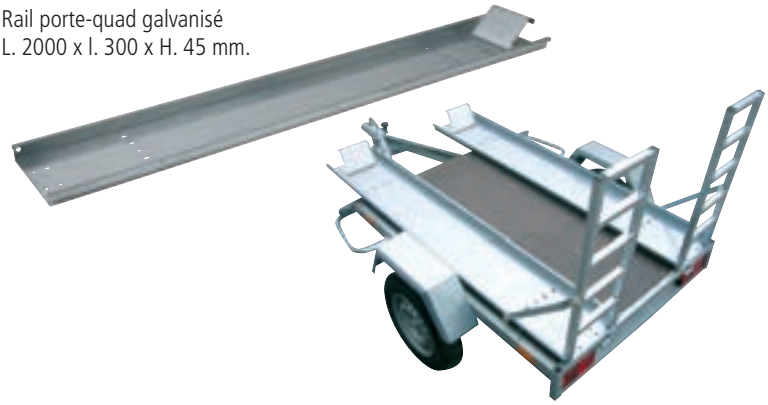

6659B

Rampe quad (x 2)
S'adapte aux rails porte-quad 6659.

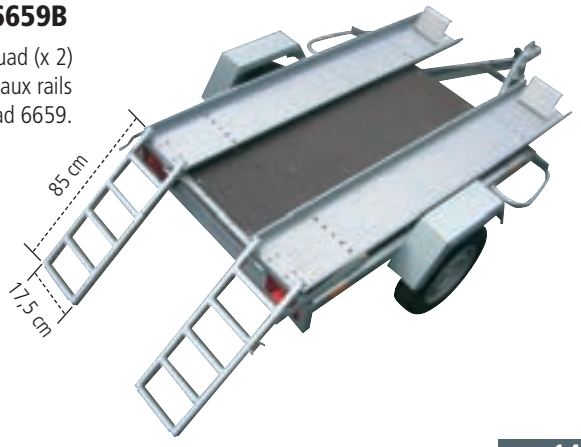



TREUILS

AL-KO QUALITY FOR LIFE

Design et efficacité pour des exigences élevées

Les plus :

- Depuis 35 ans les treuils AL-KO font leur preuve dans les domaines industriels et loisirs.
- La vente de 1,5 millions de pièces parle d'elle-même.
- Les treuils sont robustes et fiables grâce à leurs consoles en acier, leurs engrenages et leur capot plastique.
- Des détails bien pensés comme le freinage et l'enroulement automatique, la manivelle démontable facilitent leur utilisation et protègent la charge à déplacer. Le design et la protection anti corrosion de qualité permettent une utilisation optimale sur le long terme.

Vous avez le choix entre la gamme BASIC, pour une utilisation normale (dans le domaine des loisirs par exemple) ou la gamme OPTIMA « fabriquée en Autriche » pour des utilisations plus poussées (dans le domaine industriel par exemple).







	Treuils de halage non freinés BASIC	Treuils freinés BASIC	Treuils freinés OPTIMA
Domaine d'application **Attention :** l'utilisation de câbles doit vérifier que le produit ait les caractéristiques nécessaires à l'utilisation souhaitée.			
Exemples d'utilisation :			
Domaine agricole : systèmes d'arrosage, pompes à lisier.	Non, utilisation en halage d'une charge non roulante uniquement	Oui	Oui
Domaine transport interne : gerbeur.	Non, utilisation en halage d'une charge non roulante uniquement	Oui	Oui
Utilisation privée : tirer une remorque contre un mur.	Non, utilisation en halage d'une charge non roulante uniquement	Oui	Oui
Utilisations particulières	Pas adapté	Pas adapté	Pas adapté
monte-charges, scènes, studios, équipement d'accès mobiles.	Ces utilisations ont des exigences supplémentaires	Ces utilisations ont des exigences supplémentaires	Ces utilisations ont des exigences supplémentaires
Test BG	Non	Non	Oui
Conforme à la norme européenne EN 13157	Non	Oui	Oui
Conforme à la Directive CE	Non	Oui	Oui
Conforme à la Directive machine CE	Non	Oui	Oui
Freinage automatique disponible	Non	Oui	Oui
Qualité / Usage / Robustesse	Basic, utilisation privée par exemple	Basic, utilisation privée par exemple	Professionnelle, utilisation dans l'industrie par exemple
Lieu de fabrication	Extrême-Orient	Extrême-Orient	Autriche
Sécurité au levage / halage	Oui, cliquet d'arrêt enclenché	Oui, dispositif de freinage automatique : respecter la charge minimum	Oui, dispositif de freinage automatique : respecter la charge minimum
Sécurité à l'abaissement	Non, aucune sécurité	Oui, dispositif de freinage automatique : respecter la charge minimum	Oui, dispositif de freinage automatique : respecter la charge minimum
Enrouleur automatique pour câble ou sangle	Oui en option, voir gamme	Oui en option, voir gamme	Oui en option, voir gamme
Manivelle amovible rapidement	Oui en option, voir gamme	Oui en option, voir gamme	Oui en option, voir gamme
Tambour de câble avec palier lisse	Non	Non	Oui
Adapté à une utilisation en continu	Non	Non	Non
Protection anti-corrosion	Zingué bichromaté résistance de 200 h en brouillard salin	Zingué bichromaté résistance de 200 h en brouillard salin	Surface nickel zinc avec résistance de 400 h en brouillard salin, sans chrome 6
Cache-engrenage	Non	Oui en option, voir gamme	Oui
Design	Classique	Classique	Moderne
Cache de levage et halage	Oui, accessoires non montés, à commander séparément	Oui, accessoires non montés, à commander séparément	Oui, un modèle avec sangle montée peut être commandé
Sangle de halage	Oui, un modèle avec sangle montée peut être commandé	Oui, un modèle avec sangle montée peut être commandé	Oui, un modèle avec sangle montée peut être commandé
Fixation murale	Non, le treuil n'a pas de dispositif de freinage automatique	Oui, toutefois une console pour fixation murale est nécessaire (accessoire)	Oui, toutefois une console pour fixation murale est nécessaire (accessoire)

Exemple d'utilisation : remorques porte-bateaux, porte-voitures, systèmes d'arrosage agricoles, pompes à lisier, monte-charges ou gerbeur mobile, installations de projecteurs, utilisation privée : rangement de remorque en hauteur dans un garage.



			
Levage de charge à la verticale (valeurs indicatives)	**Position du câble**		
Treuil	**basse**	**moyenne**	**haute**
Treuil BASIC 450 kg	450 kg	300 kg	170 kg
Treuil BASIC 900 kg	900 kg	600 kg	330 kg
Treuil OPTIMA 350 kg	350 kg	250 kg	130 kg
Treuil OPTIMA 500 kg	500 kg	330 kg	170 kg
Treuil OPTIMA 900 kg	900 kg	600 kg	330 kg
Treuil OPTIMA 900 kg Enrouleur automatique	900 kg	600 kg	330 kg
Treuil OPTIMA 1150 kg Enrouleur automatique	1250 kg	830 kg	500 kg

				
Treuil	**Pente**	**Position du câble basse**	**Position du câble moyenne**	**Position du câble haute**
Treuil de halage BASIC 250 kg	jusqu'à 10% (6°)	400 kg	350 kg	300 kg
Treuil de halage BASIC 500 kg	jusqu'à 10% (6°)	800 kg	550 kg	300 kg
Treuil BASIC 450 kg	10% (6°) 20% (11°) 30% (17°)	750 kg 650 kg 550 kg	500 kg 450 kg 400 kg	300 kg 250 kg 200 kg
Treuil BASIC 900 kg	10% (6°) 20% (11°) 30% (17°)	1500 kg 1300 kg 1150 kg	1100 kg 900 kg 800 kg	600 kg 500 kg 400 kg
Treuil OPTIMA 350 kg	10% (6°) 20% (11°) 30% (17°)	600 kg 500 kg 450 kg	400 kg 350 kg 300 kg	250 kg 200 kg 150 kg
Treuil OPTIMA 500 kg	10% (6°) 20% (11°) 30% (17°)	800 kg 700 kg 650 kg	550 kg 500 kg 450 kg	300 kg 250 kg 220 kg
Treuil OPTIMA 900 kg	10% (6°) 20% (11°) 30% (17°)	1500 kg 1300 kg 1150 kg	1100 kg 900 kg 800 kg	600 kg 500 kg 400 kg
Treuil OPTIMA 900 kg Enrouleur automatique	10% (6°) 20% (11°) 30% (17°)	1500 kg 1300 kg 1150 kg	1100 kg 900 kg 800 kg	600 kg 500 kg 400 kg
Treuil OPTIMA 1150 kg Enrouleur automatique	10% (6°) 20% (11°) 30% (17°)	2000 kg 1700 kg 1500 kg	1450 kg 1250 kg 1150 kg	900 kg 750 kg 650 kg

PIÈCES DÉTACHÉES

Pièce clipsable pour fixation sangle



CODE	Pour treuil type
1 730 133	351 OPTIMA
1 730 134	501 OPTIMA
1 730 135	901 OPTIMA



CODE	Pour treuil type
352 657	1201 OPTIMA



CODE	Pour treuil type
352 514	450 BASIC
352 516	900 BASIC

Housse de protection



Les Plus
- Résistant aux intempéries
- Respirant
- Ne s'altèrent pas

CODE	1 224 076
Pour treuil type	AL-KO OPTIMA type 901 et 901A
Masse	0,3 kg





Support mural pour garages

Support mural pour garages : Pour treuils BASIC et OPTIMA jusqu'à 500 kg	
CODE	1 221 151
Pour treuil type	BASIC et OPTIMA jusqu'à 500 kg
Masse	3,5 kg

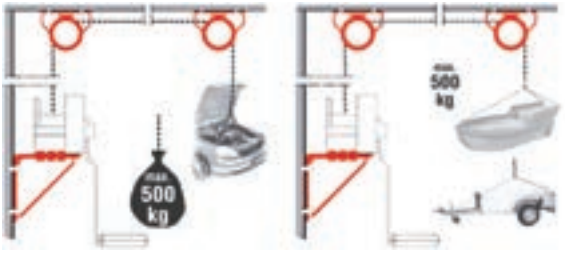

CÂBLE / SANGLE

Câbles

Attention :
Les câbles sont prévus pour une utilisation en levage à la verticale, en halage de façon inclinée. Cependant ils ne conviennent pas à une utilisation d'une charge en suspens qui pourrait faire viller le câble. Pour cette application il est nécessaire d'utiliser des câbles ou des bras antigiratoires.

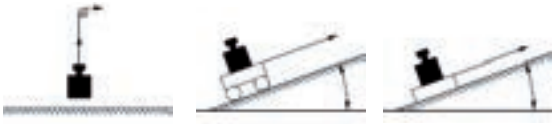

CODE	Pour treuils type	Charge de traction	Ø câble EN 12385-4	Longueur de câble	Poids	Traitement de surface mousqueton
1 730 137	351 Optima	350 kg	4 mm	15 m	1 kg	galvanisé / zingué, sans chrome 6
1 730 136	351 Optima	350 kg	4 mm	10 m	1 kg	galvanisé / zingué, sans chrome 6
1 730 139	501 Optima	500 kg	5 mm	20 m	1,8 kg	galvanisé / zingué, sans chrome 6
1 730 138	450/500 Basic 501 Optima	500 kg	5 mm	10 m	1 kg	galvanisé / zingué, sans chrome 6
1 730 141	901 Optima	900 kg	7 mm	20 m	4,1 kg	galvanisé / zingué, sans chrome 6
1 730 140	900 Basic 901 Optima	900 kg	7 mm	12,5 m	2,1 kg	galvanisé / zingué, sans chrome 6
249 980	1201 Optima	1150 kg	7 mm	25 m	4,3 kg	galvanisé / zingué, sans chrome 6



Sangles de halage

Attention :
Les sangles livrées sont destinées à tirer des charges à l'horizontal. Pour le levage, des sangles répondant à la norme DIN EN 1492-1 doivent être utilisées.

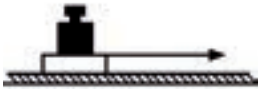

CODE	Pour treuils type	Charge maxi de la sangle daN*	Largeur de sangle	Longueur de sangle	Poids	Traitement de surface mousqueton
1 730 041	351 Optima	350 kg	40 mm	4 m	0,5 kg	galvanisé / zingué, sans chrome 6
1 730 043	501 Optima	500 kg	40 mm	7 m	0,9 kg	galvanisé / zingué, sans chrome 6
1 730 032	901 Optima	900 kg	50 mm	10 m	1,2 kg	galvanisé / zingué, sans chrome 6
1 730 042	1201 Optima	1150 kg	55 mm	12,5 m	1,5 kg	galvanisé / zingué, sans chrome 6
1 225 319	450 Basic	450 kg	40 mm	6 m	0,9 kg	galvanisé / zingué, bichromaté
1 225 768	500 Basic 501 Optima	500 kg	40 mm	7 m	1 kg	galvanisé / zingué, bichromaté
1 225 631	900 Basic 901 Optima	900 kg	50 mm	7 m	1,2 kg	galvanisé / zingué, bichromaté



* La force de traction correspond à la force de traction du treuil avec la sangle en position basse (sangle avec cœfficient de sécurité de 2,5 minimum)

TREUILS DE HALAGE : TREUILS MÉCANIQUES BASIC

AL-KO QUALITY FOR LIFE

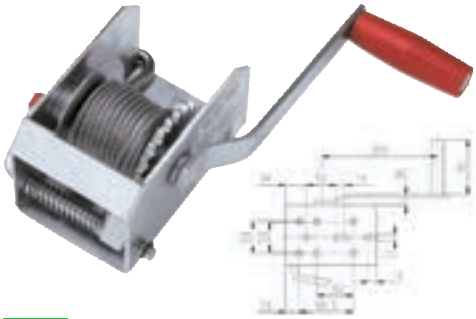

1 210 211



1 225 547



1 271 452

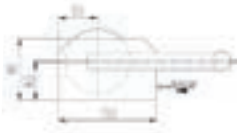

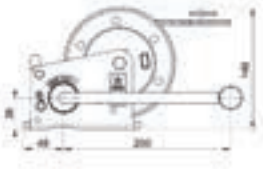

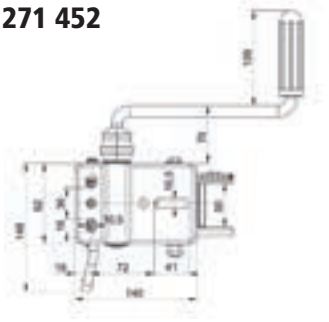

Treuil mécanique BASIC	Type 250 non freiné	Type 500 non freiné, manivelle amovible	Type 500 non freiné
CODE	**1 210 211** (avec câble 6 m)	**1 225 547** (avec sangle de halage 7 m)	**1 271 452** (avec câble 10 m monté et mousqueton)
Charge maxi	-	500 kg	-
Effort à la manivelle	200 N	200 N	200 N
Démultiplicateur	-	-	4.25:1
Course par tour de manivelle	120-150 mm	37-90 mm	37-90 mm
Poids	3 kg	4 kg (avec sangle 6 m)	4 kg

TREUILS BASIC AVEC DISPOSITIF DE FREINAGE AUTOMATIQUE

AL-KO QUALITY FOR LIFE

Les plus :
- Dispositif de freinage automatique
- Enroulage automatique pour câble ou sangle
- Manivelle démontable (option)
- Capot plastique côté engrenage
- Gamme : 450 et 900 kg
- Traitement de surface
- Gamme zingué

Utilisation :
- **Tirer :** tourner la manivelle dans le sens des aiguilles d'une montre
- **Maintien :** lâcher la manivelle dans n'importe quelle position (freinage automatique)
- **Abaisser :** tourner la manivelle dans le sens inverse des aiguilles d'une montre

Utilisation de l'enrouleur automatique

CE testé

1. Déverrouiller la bague d'immobilisation
2. Enlever la manivelle
3. Appuyer sur le levier rouge et tourner (freinage automatique désactivé)
4. La sangle ou le câble peut alors être tiré(e)





1 271 453



1 225 300

1 271 454

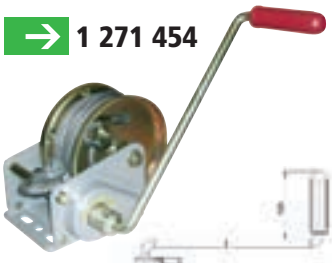



1 225 303

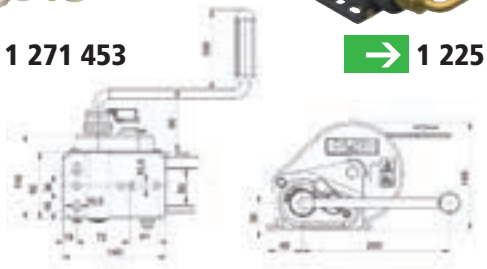

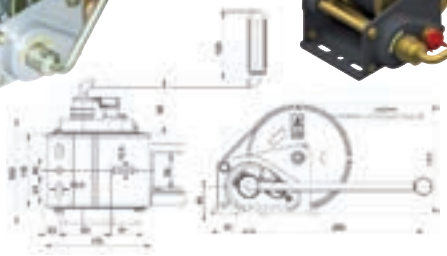

Treuil BASIC	Type 450 freiné sans enrouleur automatique	Type 450 A freiné avec enrouleur automatique	Type 900 freiné sans enrouleur automatique	Type 900 A freiné avec enrouleur automatique
CODE	**1 271 453** (avec câble 10 m monté et mousqueton)	**1 225 300** (avec sangle de halage 6 m)	**1 271 454** (avec câble 12,5 m monté et mousqueton)	**1 225 303** (avec sangle de halage 7 m)
Charge maxi de levage	450 kg	450 kg	900 kg	900 kg
Effort à la manivelle	200 N	200 N	190 N	190 N
Charge mini	25 kg	25 kg	25 kg	25 kg
Démultiplicateur	3.50:1	3.50:1	8.75:1	8.75:1
Course par tour de manivelle	45-100 mm	45-100 mm	25-53 mm	25-53 mm
Poids	4 kg	5 kg (avec sangle 6 m)	7 kg	8 kg (avec sangle 7 m)

TREUILS OPTIMA AVEC DISPOSITIF DE FREINAGE AUTOMATIQUE

AL-KO
QUALITY FOR LIFE

Les plus :
- Design moderne
- Protection contre la corrosion de haute qualité
- Dispositif de freinage automatique
- Tambour avec roulements à billes
- Enroulage automatique pour câble ou sangle (option)
- Manivelle démontable (option)
- Capot plastique côté engrenage
- Gamme : 350 / 500 / 900 / 1150 kg

Traitement de surface :
- Zinc + nickel : tenue de 400 h en brouillard salin

testé CE testé

Utilisation :
- Tirer : tourner la manivelle dans le sens des aiguilles d'une montre
- Maintien : lâcher la manivelle dans n'importe quelle position (freinage automatique)
- Abaisser : tourner la manivelle dans le sens inverse des aiguilles d'une montre

Utilisation de l'enrouleur automatique
1. Tourner la manivelle une fois dans le sens inverse des aiguilles d'une montre afin de désactiver le freinage automatique
2. Déverrouiller la bague d'immobilisation
3. Enlever la manivelle
4. La sangle ou le câble peut alors être tiré(e)







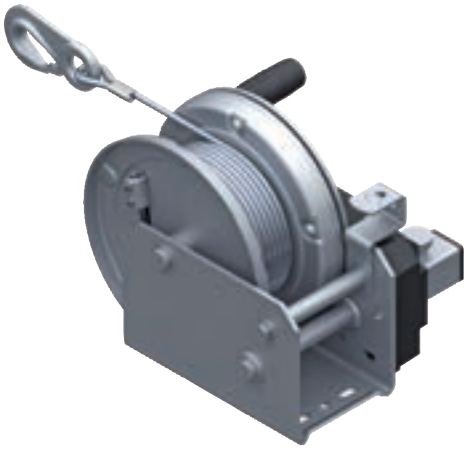

→ 1 730 007

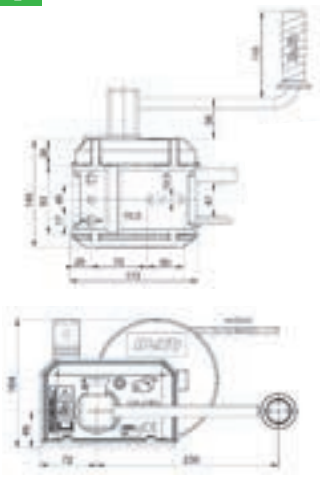

→ 1 730 015

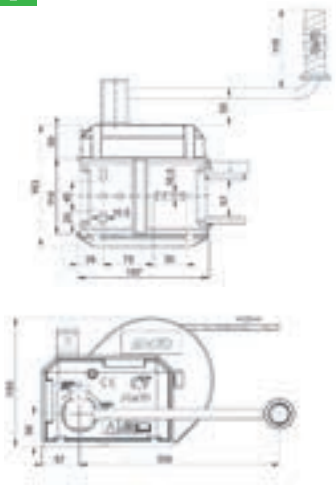

→ 1 730 019

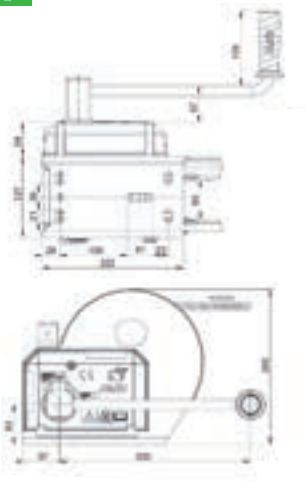

Treuils freinés OPTIMA avec enrouleur automatique	Type 501	Type 901	Type 1201
Charge maxi de levage	900 kg	900 kg	1150 kg
Effort à la manivelle	200 N	190 N	200 N
Charge mini	25 kg	25 kg	25 kg
Démultiplicateur	3.75:1	8.75:1	10.5:1
Course par tour de manivelle	45-100 mm	25-55 mm	23-57 mm
CODE (avec câble de levage)	**1 730 007** (10 m)	**1 730 015** (12,5 m)	**1 730 019** (12,5 m)
Poids	5 kg	9,5 kg	15 kg
CODE (avec sangle de halage)	**1 730 009** (7 m)	**1 730 017** (10 m)	**1 730 021** (12,5 m)
Poids	5 kg	9 kg	14 kg



TREUILS DE HALAGE

Goliath® le spécialiste du treuil manuel

Treuils de halage avec cliquet réversible permettant le débrayage de la bobine.



Livré avec câble 10 m - Ø 4 mm

→ 7415 : 3 N1

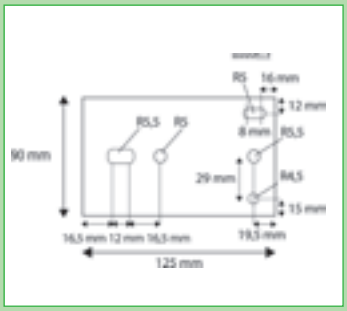



Livré avec câble 10 m - Ø 5 mm

→ 7416 : 5N1

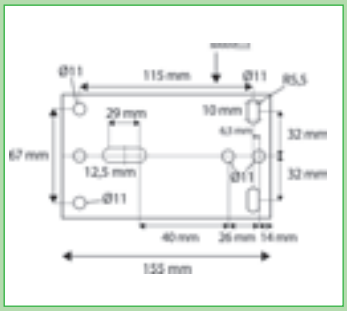



Livré avec câble 10 m - Ø 6 mm

→ 7417 : 9N1

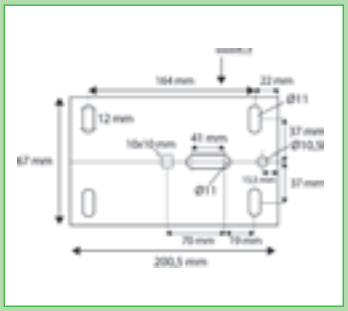



Livré avec câble 10 m - Ø 8 mm

→ 7418 : 25N3F

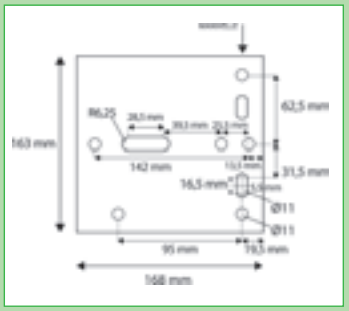

CARACTÉRISTIQUES TREUILS HALAGE						
CODE	Type	Halage à 0 %	Vitesse	Rapports	Frein	Dimensions
7415	3N1	470 kg / 1036 LBS	1	1/2,57	Non	125 x 130 x 100
7416	5N1	596 kg / 1315 LBS	1	1/3,5	Non	161 x 140 x 127
7417	9N1	894 kg / 1976 LBS	1	1/4,85	Non	214 x 165 x 171
7418	25N3F	2741 kg / 6042 LBS	3	1/4,25 - 1/10,92 - 1/21,85	Oui	265 x 230 x 190

PIÈCES DÉTACHÉES	
Manivelle	Cliquet
7445	7440
7446	7441
7446	7442
Boulon 7447	7443
Auto 7438	-

IMPORTANT : ces treuils n'ont pas été conçus selon la norme CE, ni pour le déplacement des personnes, ni pour les applications de levage et ne doivent donc pas être utilisés à cet effet. Lors de la manipulation du cliquet il est impératif que la charge soit sécurisée. 3 points de fixation minimum sont requis.

PLATINE DE FIXATION POUR TREUIL À SOUDER

→ 7437



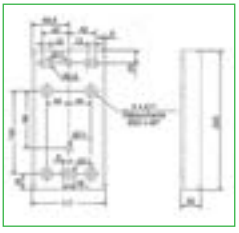

TREUIL PORTABLE

→ 0675A

Treuil manuel portable dit "tire fort".
Force de traction : 2 tonnes.
Bras 40 cm.
Tambour Ø 40 mm.
Câble 2 m, Ø 4,5 mm.



SANGLES

CODE	Sangle 50 mm + crochet	Type treuil	Kit vis pour sangle
7456	4,6 M / 600 kg à 20%	3N1/5N1/6N1/4AF/6AF	7455
7452	6 M / 800 kg à 20%	9N1/9N1F/6N1/8AF	
7458	8 M / 1600 kg à 20%	12N2/12N2F/12AF	
7459	8 M / 2550 kg à 15%	16N2/16N2F/25N3F	

IMPORTANT : pour monter une sangle sur un treuil GOLIATH, il faut impérativement un kit pour sangle.

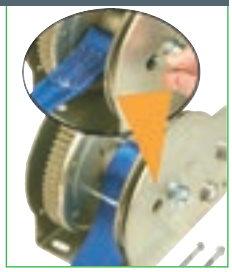

TREUILS DE HALAGE ET LEVAGE

Les treuils de levage GOLIATH, dotés d'un auto-frein (frein à charge) et d'un bâti enveloppant de protection, sont homologués GS et CE conformément aux normes européennes en vigueur. Ils sont soumis aux tests d'endurance et de puissance les plus rigoureux afin de vous apporter un niveau optimum de qualité et de sécurité.
Treuil pour application de levage mais aussi en halage, disposant d'un auto-frein de sécurité permettant de maintenir la charge sans action sur la manivelle = TOTALE SÉCURITÉ.



Livré avec câble 10 m - Ø 5 mm

→ 7420 : 6AF

LEVAGE
500 kg
240 kg

Charge roulante à 20 % de pente –> 700 kg

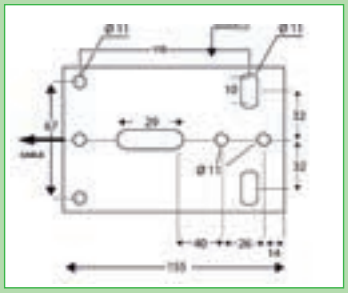

Livré avec câble 10 m - Ø 6 mm

→ 7421 : 8AF

LEVAGE
650 kg
270 kg

Charge roulante à 20 % de pente –> 900 kg

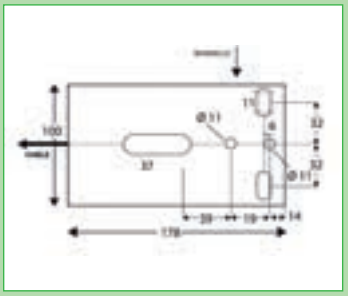

Livré avec câble 10 m - Ø 8 mm

→ 7422 : 12AF

LEVAGE
900 kg
490 kg

Charge roulante à 20 % de pente –> 1500 kg

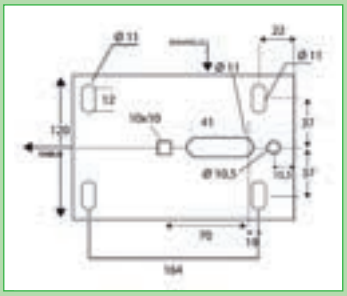

Livré avec câble 10 m - Ø 7 mm

→ 7414 : TPV1600

LEVAGE
950 kg
560 kg

2 vitesses = PLUS de confort
2 vitesses de descente et de montée de la charge. Changement de vitesse possible pendant l'utilisation.

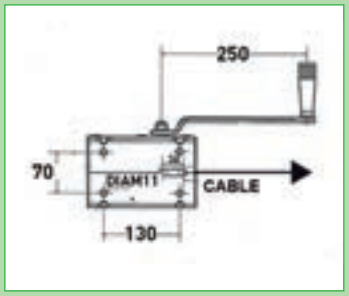

CARACTÉRISTIQUES TREUILS HALAGE / LEVAGE							
CODE	Type	Halage à 20 %	Levage	Vitesse	Rapports	Frein	Dimensions
7420	6AF	700 kg / 1540 LBS	240 kg	1	3,5	Auto	125 x 130 x 100
7421	8AF	900 kg / 1980 LBS	270 kg	1	1/4,85	Auto	161 x 140 x 127
7422	12AF	1500 kg / 3300 LBS	490 kg	1	1/9,71	Auto	214 x 165 x 171
7414	TPV1600	1800 kg / 3960 LBS	560 kg	1	1/4,85 et 1/9,71	Auto	186 x 119 x 212

PIÈCES DÉTACHÉES	
Manivelle	Capot
7448	-
7449	-
7450	-
7438	7807

Nouveau

IMPORTANT : ces treuils n'ont pas été conçus pour le déplacement des personnes et ne doivent donc pas être utilisés à cet effet.
3 points de fixation minimum sont requis.

CÂBLES AVEC MOUSQUETON DE SÉCURITÉ



CODE	Câble + crochet	Type treuil	Kit serre câble	Pour câble Ø
1730138	10 M / 500 kg	3N1/5N1/6N1/4AF/6AF	7432	5
267466	10 M / 900 kg	9N1/9N1F/6N1/8AF	7433	6
1730140	12,5 M / 1200 kg	12N2/12N2F/12AF	7434	7 - 8
0620	10 M / 2500 kg	16N2/16N2F/25N3F	7435	8 - 10

IMPORTANT : pour monter un câble sur un treuil GOLIATH, il faut impérativement un kit serre câble.

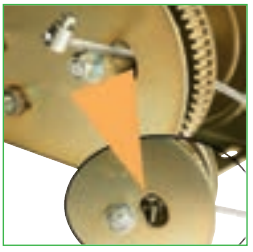



TREUILS DE HALAGE



7919 Nouveau

Platine d'adaptation galvanisée à chaud pour perçage 130 x 70 mm pour treuil Trailers Equipment.

Nouveaux treuils TRAILERS EQUIPMENT auto-freinés.
Charge sécurisée dans n'importe quelle position de la manivelle.
Manivelle démontable facilement avec système d'accroche astucieux.
Base acier galvanisé et coque plastique de protection.

Code	Câble / sangle	Capacité en lbs et kg	
		En levage à 90 %	Inclinaison à 30 %
7622	Câble	2500 lbs / 1135 kg	6500 lbs / 2950 kg
7623	Câble	3500 lbs / 1600 kg	9000 lbs / 4100 kg
7624	Sangle	1500 lbs / 680 kg	3900 lbs / 1750 kg
7625	Sangle	2500 lbs / 1135 kg	6500 lbs / 2950 kg
7626	Sangle	3500 lbs / 1600 kg	9000 lbs / 4100 kg

INFO : Empreinte des semelles

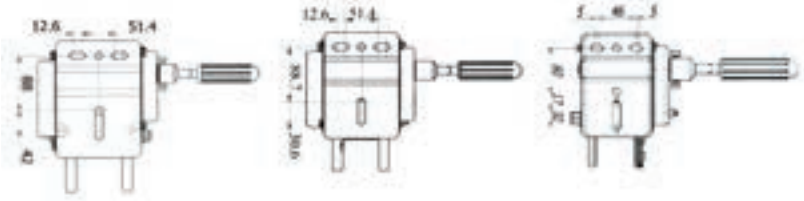

7624 — 7622 - 7625 — 7623 - 7626



7622 — 2950 kg

À câble



7623 — 4100 kg

À sangle



1750 kg — **7624**



2950 kg — **7625**



4100 kg — **7626**

PIÈCES DÉTACHÉES

Désignation	Manivelle	Capot	Câble/sangle	
	Code	Code	Dimensions	Code
Treuil halage 2950 kg - Câble 10 m	7534	7536	6,35 mm x 10 m	7555
Treuil halage 4100 kg - Câble 10 m	7534	7537	7 mm x 10 m	7556
Treuil halage 1750 kg - Sangle 8 m	7535	7538	48 mm x 8 m	7557
Treuil halage 2750 kg - Sangle 8 m	7534	7536	55 mm x 8 m	7558
Treuil halage 4100 kg - Sangle 10 m	7534	7537	65 mm x 10 m	7559

TREUILS DE HALAGE

Important : ces treuils n'ont pas été conçus selon la norme CE, ni pour le déplacement des personnes, ni pour les applications de levage et ne doivent donc pas être utilisés à cet effet. Lors de la manipulation du cliquet, il est impératif que la charge soit sécurisée. 3 points de fixation minimum sont requis.

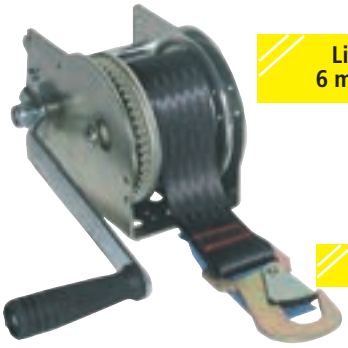

Livré avec sangle
6 m - largeur 50 mm

600 kg

Pièces détachées (sangles, cliquets, manivelle)
voir page 148

→ 7427 : 5N1

Capacité en halage à 0 % = 600 kg.



Livré avec sangle
8 m - largeur 50 mm

900 kg

→ 7428 : 9N1

Capacité en halage à 0 % = 900 kg.

TREUILS DE HALAGE AUTO-FREINÉS

Treuil GOLIATH® série TS
Le treuil GOLIATH® série TS est spécialement conçu pour les opérations de remorques à bateau.
Il est doté d'un dispositif unique de sécurité* breveté permettant de retenir le bateau pendant les opérations de halage et de mise à l'eau.
Le système de sécurité peut être débrayé pour faciliter le déroulement libre de la sangle hors charge.
Le treuil GOLIATH® série TS est fourni complet avec sangle et crochet. Homologué CE.

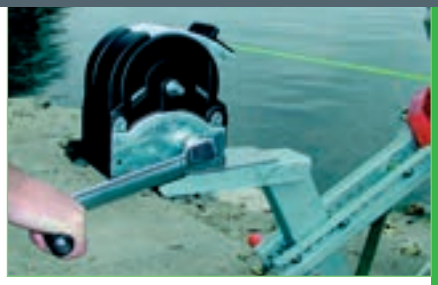



CONFORT DE L'UTILISATEUR

Manipulation du bateau sans effort
- Effort très faible requis pour la mise à l'eau : le système de sécurité retient la charge.
- Effort limité sur la manivelle (5 à 7 kg) pour le halage (démultiplication et longueur de manivelle optimisées).
- Rembobinage rapide de la sangle.

Manivelle amovible, verrouillage sur l'axe
- Manivelle amovible permettant le positionnement sur plusieurs axes (vitesse)
- Fixation sécurisée sur l'axe de verrouillage.
- Doit être retirée pour le déroulage rapide de la sangle.

Sangle et crochet
- Système d'enroulement rapide (hors charge) jusqu'à 10 fois plus rapide qu'un treuil classique.
- Une sangle de haute qualité plus agréable à utiliser.
- Guide sangle et capot de protection pour une plus grande longévité.



→ 7425



→ 7426

CODE		7425	7426
Treuil équipé de sangle et crochet		TS900	TS1600
Référence		PF70900	PF701600
Capacité de halage pente 20° (daN)		900	1600
Rapports	Vitesse 1	1/4,85	1/4,85
	Vitesse 2	-	1/9,71
Sangle	Longueur (m)	8	8
	Couleur	Jaune	Verte
Effort maxi sur la manivelle au halage	Masse du bateau	650 kg 900 kg	1200 kg 1600 kg
	Effort (daN)	5 7	5 7
Longueur de manivelle (mm)		290	290

PLATINE DE FIXATION POUR TREUIL À SOUDER

→ 7437



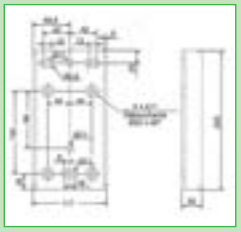

PIÈCES DÉTACHÉES



→ 7419

Manivelle seule amovible 290 mm.



→ 7809

Basculeur pour treuil 7425 et 7426.



→ 7808

Capot de remplacement pour treuil 7425 et 7426.



TREUILS ÉLECTRIQUES

Treuils DUTTON-LAINSON

Les treuils électriques DUTTON-LAINSON ont un vaste domaine d'applications. Les modèles fonctionnant sur 12 V peuvent être très largement utilisés pour hisser des lourdes charges sur un véhicule ou sur une remorque. Une seule personne suffit pour assurer le fonctionnement de l'opération.



7430

7436

Kit commande à distance (sur commande).



7431

Livré sans mouffle.

CODE		CHARGE ROULANTE AVEC UNE PENTE À :					CÂBLE	VITESSE D'ENROULEMENT	
		5%	10%	20%	30%	30%		sans charge	avec charge
7430	SA5000	4540	3405	2315	1770	1225	4,7 mm x 6 m	2,4 m/mn	1,2 m/mn
7431	SA7000	6625	4990	3360	2585	1815	4,7 mm x 15 m	1,3 m/mn	1,1 m/mn

Les capacités indiquées s'entendent avec 1 seul brin et un enroulement de 4,5 M de câble sur le tambour et un coefficient de frottement de 10 %.
La capacité se réduit au fur et à mesure de l'enroulement du câble sur le tambour.

0502

Treuil électrique 12 V - 4 tonnes

Treuil électrique 12V à fixer. Idéal pour tirer dans tous les domaines tel que caretage, trekking, caravaning, camping, mais aussi dans le domaine de l'industrie, des travaux forestiers ou de jardinage.

- Moteur : 3,6 CV.
- Traction maximum : env. 4080 kg.
- Déroulement du câble par commande électrique ou manuelle.
- Enroulement du câble par commande électrique.
- Câble en fil d'acier torsadé : Ø 8,3 mm, 29 m.
- Câble électrique : env. 1,5 m.
- Câble de commande : env. : 3,2 m.
- Poids net : env. 35 kg.
- Accessoires inclus : guidage quadruple du câble, crochet, matériel de montage, commande à distance et câble batterie.
- Dim. : 570 x 160 x H. 230 mm.
- Charge linéaire : roulante (6123 kg), maritime (8165 kg), statique (4000 kg).



Info : Batteries p. 6

12 volt | 3,6 HP | 2700 W / 225 A/h

ACCESSOIRES TREUILS - POULIES



7454

Moufle 4 tonnes.

7486

Poulie avec crochet pour câble maxi Ø 8 mm. Dim. 165 x 55 x 40 mm. Maxi 2 tonnes



Idéal pour tirer dans tous les domaines, tels que canotage, trekking, caravaning, camping mais aussi dans le domaine de l'industrie, des travaux forestiers ou de jardinage. Treuils de halage à 0 %. La capacité de treuil décroit en fonction de l'inclinaison de la pente.

TREUILS DE HALAGE ÉLECTRIQUE

Treuil électrique 12 V avec poulie de mouflage et câble en fil d'acier torsadé. Cordon d'alimentation muni d'une prise résistant aux projections d'eau et d'un disjoncteur.
Pour une plus grande sécurité, commande à distance avec prise étanche. Manivelle d'urgence à embrayage réglable. Livré avec un équipement pour installation sur une boule de remorquage.





Charge Statique	Charge Roulante
mt. 9,14 max = 900 kg	mt. 9,14 max = 1 500 kg
mt. 4.57 max = 1 000 kg	mt. 4.57 max = 2 000 kg

12 volt | 25 A | 300 W



→ 0447A

Treuil électrique avec télécommande filaire

Info : Batteries p. 6





→ 0447T

Treuil électrique à télécommande sans fils

Commande à distance avant/arrière par télécommande radio.

→ 0679A

Treuil électrique 12V,
900 kg, 15 mètres
de câble Ø 4,5 mm.
Dim. H 10 x L 30 x l 10 cm.
1500 W / 125 A/h.



CODE	CAPACITÉ MAXI DE TRACTION EN KG		CHARGE ROULANTE	POIDS en kg
	Tambour plein	1er tour tambour		
0679A	428	900	5 T	6,5

→ 7496

Guide câble pour treuil

Permet de guider le câble sur le tambour et continue à le protéger en réduisant la friction et l'usure excessive.





→ 7497

Treuil électrique 12 V

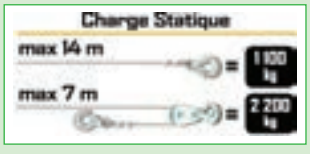

Moteur 12 V - 3 CV. Traction maximum env. 1124 kg. Déroulement du câble par commande électrique ou manuelle. Enroulement du câble par commande électrique. Câble en fil d'acier torsadé : Ø 4,8 mm - 14 m. Câble électrique env. 1 m. Câble de commande env. 2,8 m. Poids net env. 9,4 kg. Accessoires inclus : crochet, poulie de mouflage, matériel de montage, commande à distance et câble batterie.





BRIDES

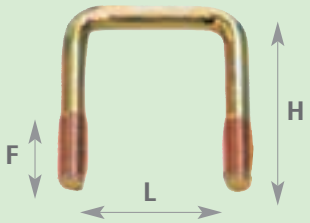

Livrées avec écrou nylstop

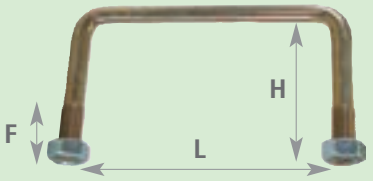

CODE	Tube carré	Largeur	Hauteur	Filetage
7200	30 x 30	30	50	M10/25
7201	40 x 40	40	60	M10/25
7202	60 x 60	60	85	M10/25
7203	80 x 80	80	110	M10/25

CODE	Tube carré	Largeur	Hauteur	Filetage
7215	80 x 40	80	65	M10/25
7216	80 x 60	80	85	M10/25
7217	120 x 60	120	85	M10/25

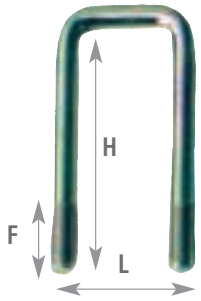

Livrées avec écrou nylstop

CODE	Tube carré	Largeur	Hauteur	Filetage
7205	60 x 30	30	85	M10/25
7206	80 x 40	40	105	M10/25
7207	80 x 60	60	105	M10/25
7208	120 x 30	30	145	M10/25
7209	120 x 60	60	145	M10/25
7210	140 x 80	80	165	M12/25
7211	160 x 80	80	185	M12/25

7838

Etrier Ø 8 mm.



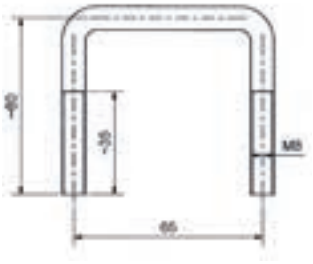

BRIDES ZINC	
CODE	Dimensions A x B x C
7876	41 x 80 x 10
7877	41 x 115 x 10
7878	51 x 65 x 10
7880	51 x 125 x 10
7881	61 x 65 x 10
7882	61 x 85 x 10
7883	61 x 145 x 10
7884	81 x 65 x 10
7887	101 x 80 x 10
7888	121 x 85 x 10
7889	51 x 125 x 12
7890	61 x 85 x 12
7891	61 x 105 x 12
7892	61 x 145 x 12
7893	81 x 170 x 12
7894	101 x 85 x 12
7895	101 x 185 x 12
7896	121 x 85 x 12



BRIDES INOX	
CODE	Dimensions A x B x C
7897	51 x 75 x 10
7898	51 x 125 x 10
7899	51 x 125 x 12

6932

Etrier de sanglage.



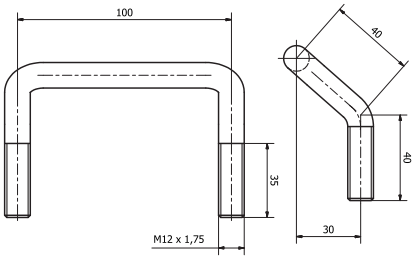

BOULONNERIE



Rondelles d'arrêt

CODE	Diamètre
7221	16
7220	20

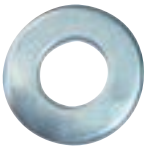

Zinc CODE	Rondelles Cotes	Inox CODE
R816	8 x 16 x 1	
R10	10,5 x 22 x 2	R10I
R12	13 x 27 x 2,5	R12I



Zinc CODE	Ecrous Nylstop Cotes	Inox CODE
EN8	M 8 - plat 13	
EN10	M 10 - plat 17	EN10I
EN12	M 12 - plat 19	EN12I

Boulonnerie essieux

- **V1230** Boulon Ø 12 x 30 plat 19.
- **R12** Rondelle Ø 13 x 27 x 2,5.
- **EN12** Écrou Nylstop Ø 12 plat 19.



Boulonnerie collier

- **V1030** Boulon Ø 10 x 30 plat 17.
- **R10** Rondelle 10,5 x 22 x 2.
- **EN10** Ecrou Nylstop Ø 10 plat 17.



Molette de serrage

CODE	Diamètre	A	B	C
M10	10 mm	10 mm	35 mm	61 mm
M12	12 mm	36 mm	35 mm	65 mm

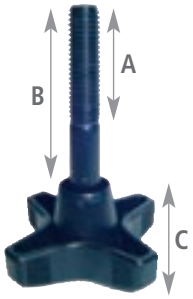

Boulonnerie de tête

- **V1080** Boulon Ø 12 x 80 plat 17.
- **R10** Rondelle 10,5 x 22 x 2.
- **EN10** Écrou Nylstop Ø 10 plat 10.



GOUPILLES

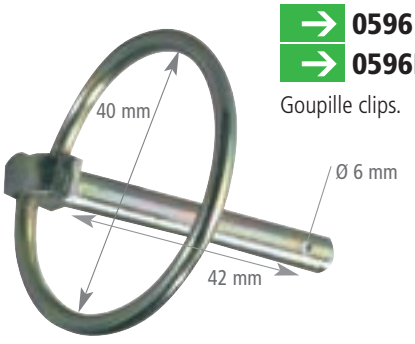

0596 vrac
0596B Bx2
Goupille clips.



0597
Goupille fendue
L 50 - Ø 4.



6926
Anneaux brisés inox Ø 25 mm.

6859
Élingue de goupille L 125 cm.



0598 vrac
0598B Bx4
Goupille Beta. Ø 2,5 L 48.



0599 vrac
0599B Bx2
Goupille Beta. Ø 3,5 L 86.



ASSEMBLAGE

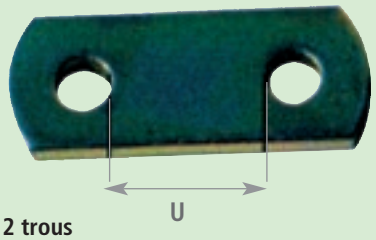

Plaquettes 2 trous

CODE	U
7229	30
7228	40
7227	60
7226	80
7225	120

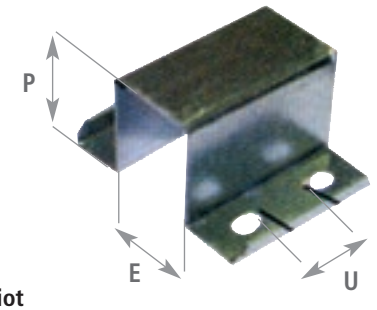

Omega de chariot

CODE	U	E	P
7235	40-60	41	78
7236	40-60	62	78
7237	50-60	51	98

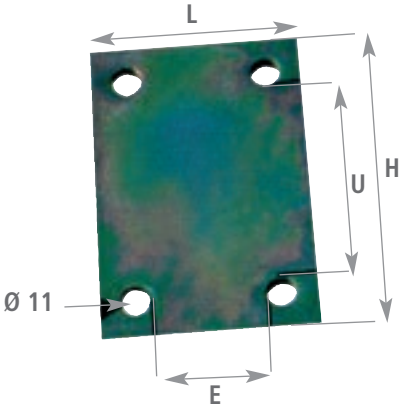

Plaquettes d'assemblage

CODE	U	E	H	L	Assemblage
7240	60	30	100	60	60 x 30 + 30 x 30
7241	80	40	115	80	80 x 40 + 40 x 40
7242	120	40	155	80	120 x 60 + 40 x 40
7243	50	30	90	60	50 x 30 + 30 x 30

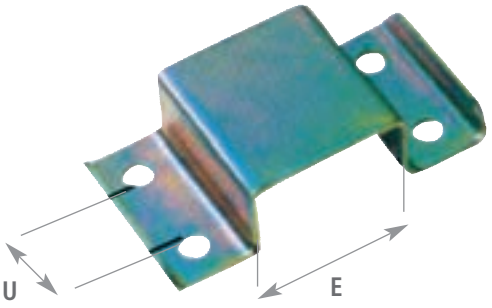

Omega d'assemblage

CODE	U	E	Assemblage
7248	30	60	60 x 30 + 30 x 30
7247	40	80	80 x 40 + 40 x 40
7246	40	100	100 x 50 + 40 x 40
7245	60	120	120 x 60 + 50 x 50



U chandelle pour tube 50 x 50

CODE	L x H
7369	100 x 50
7368	80 x 40
7366	60 x 40
7367	60 x 60





Omega pour tube 50 x 50

CODE	L x H
7295	50 x 50
7291	60 x 40
7296	60 x 60
7297	80 x 40
7290	85 x 40
7298	80 x 80
7294	100 x 50

BERS FIXE

Bers avant

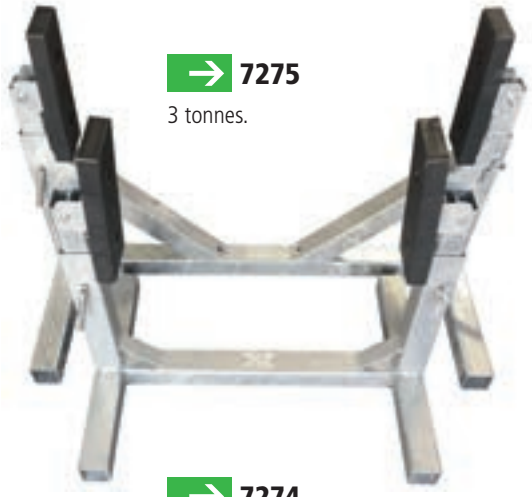

7275
3 tonnes.

7274
1 tonne.

Bers arrière



7287
3 tonnes.

7286
1 tonne.

CODE	Dimensions au sol	Largeur entre patins	Hauteur ajustable (du sol au pivot du patin)	Charge utile : patins en position	
				Au + bas	au + haut
7274	720 x 500 mm	490 mm	550 / 600 / 650 / 700 / 750 mm	1 tonne	0,6 tonne
7275	1020 x 700 mm	800 mm		3 tonnes	1,75 tonnes
7286	1320 x 500 mm	1100 mm		1 tonne	0,6 tonne
7287	1615 x 700 mm	1400 mm		3 tonnes	1,75 tonnes

BERS ROULANT



Bers à roulettes livré avec 4 chandelles de 350 mm

7288
1200 kg.

7289
2500 kg.



CODE	Dimensions hors tout (sans chandelle)	Capacité de charge
7288	L 1300 x l 1000 x H 10/285 mm	1200 kg
7289	L 3200 x l 1400 x H 10/360 mm	2500 kg



DIABOLOS



7260
Diabolo
130 x Ø 70 - 40 mm.
Alésage : Ø 22 mm.
Poids : 420 g.



7261
Diabolo
200 x Ø 75 - 50 mm.
Alésage : Ø 22 mm.
Poids : 300 g.



7262
Diabolo
200 x Ø 70 - 60 mm.
Alésage : Ø 22 mm.
Poids : 500 g.



7263
Diabolo
200 x Ø 85 - 60 mm.
Alésage : Ø 22 mm.
Poids : 1250 g.



7218
Diabolo noir
200 x 16 mm.



7219
Diabolo bobine
200 x 16 mm.



Axe Ø 16 mm
7222 Inox
7223 Zinc

7224
Goupille fendue 4x32 inox.
Axe : 16 mm.



7239
Rouleau de côté de butée.



7238
Rouleau central de butée.

ENSEMBLES DIABOLOS



7270
Diabolo
Encombrement :
170 x 70 x 90 mm.
30 kg de force.
Poids : 1 kg.



7271
Diabolo
Encombrement :
250 x 75 x 95 mm.
Poids : 1,5 kg.



7272
Diabolo
Encombrement :
250 x 70 x 90 mm.
60 kg de force.
Poids : 1,8 kg.



7273
Diabolo
Encombrement :
250 x 85 x 100 mm.
Poids : 1,9 kg.



7214
Ensemble arrière.

PATINS

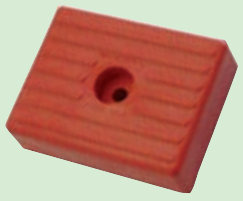

7265
Patin
Dim. 130 x 100 x 35 mm.
Alésage : 1 x Ø 11 mm.
Poids : 150 g.

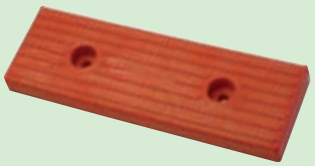

7266
Patin
Dim. 300 x 100 x 35 mm.
Alésage : 2 x Ø 11 mm.
Poids : 410 g.

7267
300 x 100 x 26 mm.



7230
Patin simple 120 x 100.

7231
Patin thermoplastique 130 x 100.



7232
Patin double 300 x 100.

7233
Patin thermoplastique 300 x 100.

GALETS



7280
Galet
Ø 100 mm.
L : 50 mm.
Alésage : Ø 21,5 mm.
Poids : 300 g.



7281
Galet 185 Polyamide
Bi-matière rouge.
Ø 120 mm - L : 75 mm.
Monté sur bagues Nylon.
Alésage : Ø 21 mm.
Poids : 450 g.

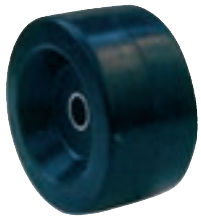

7282
Galet Pro 100 bagué
Ø 140 mm.
L : 80 mm.
Alésage : Ø 21 mm.
Poids : 1550 g.



7213
Galet
120/60 alesage 22.

CÔNES



7283
Cône PN
En plastique rouge.
Ø 180 x 55 mm.
Alésage : Ø 22 mm.
Poids : 350 g.



7284
Cône plat
130 x 78 mm.
Alésage 19 mm.



7212
Cône bleu

ENSEMBLES GALETS

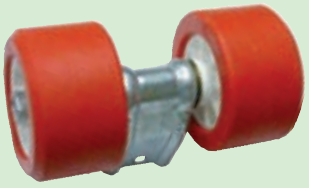

2 galets Ø 100
Encombrement : 215 x 100 mm.
Poids : 1050 g.

7278
Monté sur balancier GM, tube 40 x 40.

7277
Monté sur balancier PM, tube 30 x 30.

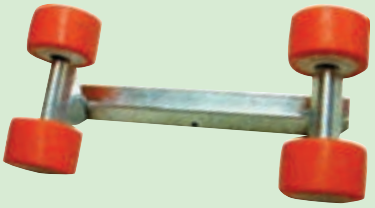

7276
4 galets Ø 120 mm
Monté sur balancier de 30.



7234
Ensemble 2 galets

7279
2 galets Ø 120 mm
Encombrement : 255 x 120 x 140 mm.
Poids : 1400 g.

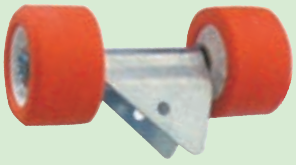

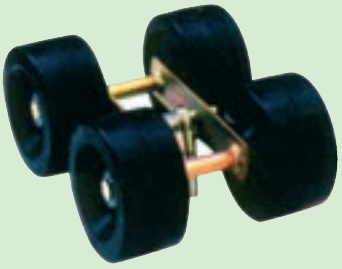

7292
4 galets Pro 40
Montés sur balancier.
Encombrement :
325 x 255 x 140 mm.
Poids : 8350 g.

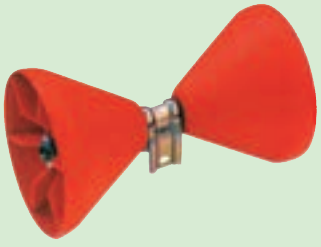

7293
Balancier 40
Monté sur balancier.
Encombrement :
310 x 180 mm.
Poids : 1200 g.

BUTÉE D'ÉTRAVE

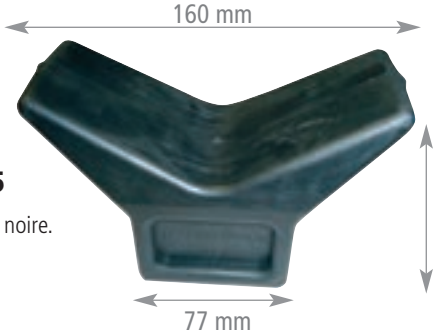

7285
Butée d'étrave noire.



POMPES MANUELLES MULTIPOSITION

Simple effet



Pompe manuelle aluminium
Livrée avec levier.

6701
5 litres.

6702
7 litres.

6703
Levier seul 50 cm.

Pompe manuelle acier
Livrée avec levier.
Platine de fixation 170 x 80 mm.

PHP
4 litres.

PHG
6 litres.

6708
Levier seul 55 cm.





7244
1 litre.



6486
4 litres.



6708
Levier seul 55 cm.

Pompe manuelle avec réservoir plastique entièrement protégé contre la corrosion. Produit fini, prêt à monter. Orientation à volonté à 160° de la pompe sur son réservoir (3 vis), filtre sur tuyau d'aspiration. Montage en position verticale ou horizontale. Levier de manœuvre avec 2 positions possibles.

Code	A	B	Vol. (cm³)	Poids (kg)
7244	134	Ø 100	1,2 L	0,2
6486	198	Ø 196	4 L	0,5

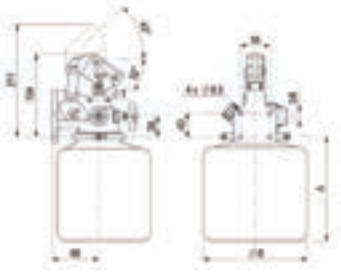

PIÈCES DÉTACHÉES



6709N
Articulation nouveau modèle.



6710
Bouchon réservoir.



6711
Robinet pour pompe acier.



6707
Robinet de décompression pour pompe aluminium.



7249
Réservoir plastique 1 L de rechange.



7264
Réservoir plastique 4 L de rechange.

7268
Corps de pompe Ø 20.

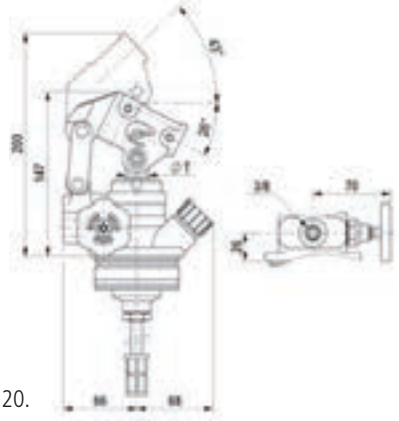

POMPE ÉLECTRIQUE





6488

Radio commande sans fil pour pompe 6489-6499.

Info : Batteries p. 6



6498

Boîtier de commande aimanté.
Câble longueur 4 m.

Centrale hydraulique 12 V 3,1 cm³. Réservoir en plastique pour contrôler le niveau d'huile.
Info : utiliser de l'huile hydraulique type 32. Il faut connaître le volume du vérin + flexible pour choisir le volume du réservoir.



6499

Réservoir 4 litres.

6489

Réservoir 7 litres.



POMPE EN LIGNE

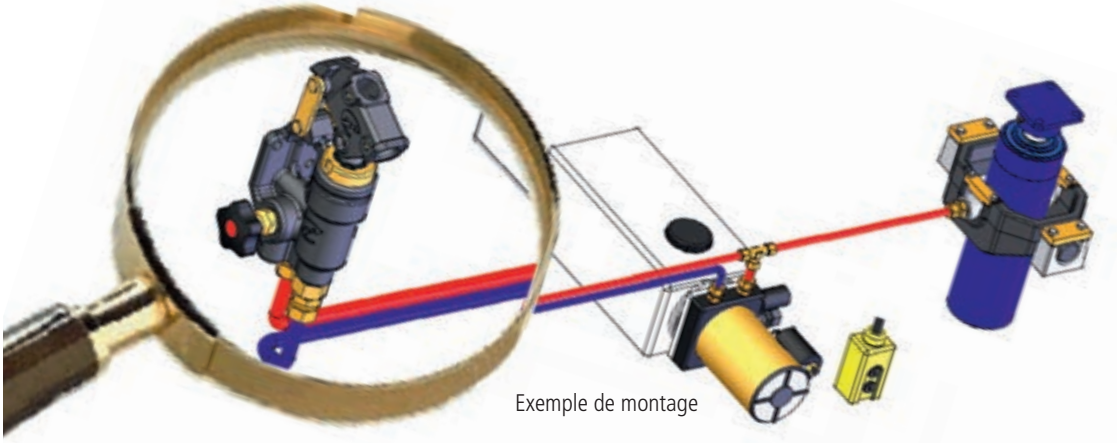

Exemple de montage



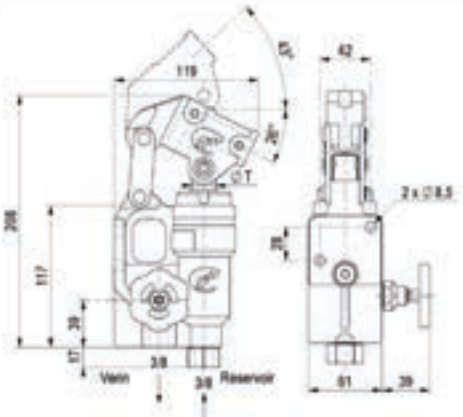

6487

Pompe en ligne simple effet protégée contre la corrosion.
Produit fini prêt à monter.
Filtre sur tuyau d'aspiration.
Montage en position verticale ou horizontale.
Levier de manœuvre avec 2 positions possibles.
Livré avec levier.



VÉRINS HYDRAULIQUES



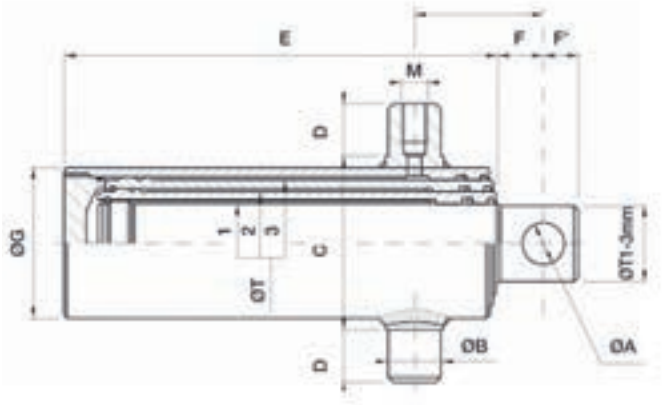



	articulation																
Code	haute	basse	ØT1	ØT2	ØT3	course	A	B	C	D	E	F	F'	G	M	litre	poids
6713	107	-	45	61	-	620	26	40	100	40	409	30	25	80	1/2	1,6	15,1
6705	-	399															
6714	110	-			76	910		45	115	45				95		3,1	20,8
6706	-	399															
6401	110	-				570					293					1,9	15,4
6402	142	-				780	-	35	114	40	365	63			3/8	NC	NC

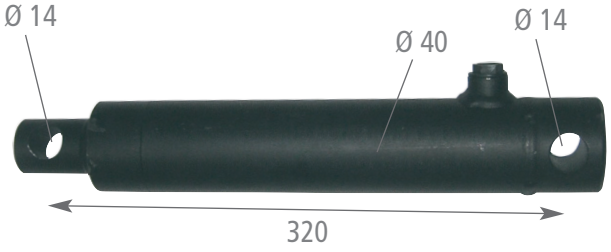

6704

Vérin simple effet.
Course : 200
Force : 1 T 250





6402

Vérin à rotule.

ACCESSOIRES VÉRINS

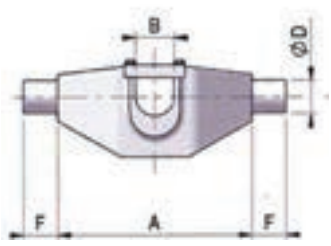

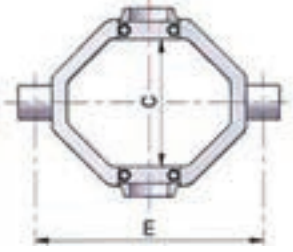

6403

Berceau vérin tribenne.

Code	A	B	C	D	E	F	Force max sur rotule (T)	Poids
6403	225	45	130	40	260	40	8	6,7 kg

Paire de paliers à visser

6496

Ø 40.

6497

Ø 45.

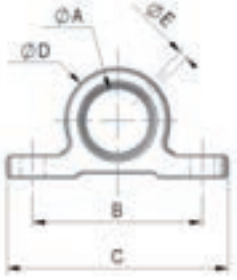

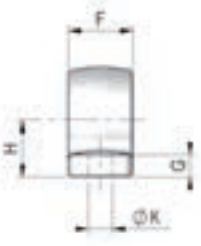

Code	A	B	C	D	E	F	G	H	K	Poids
6496	40	105	137	65	5,7	40	14	35	15	1,8 kg
6497	45	105	137	65	5,7	40	14	35	15	1,7 kg

ACCESSOIRES CIRCUITS HYDRAULIQUES

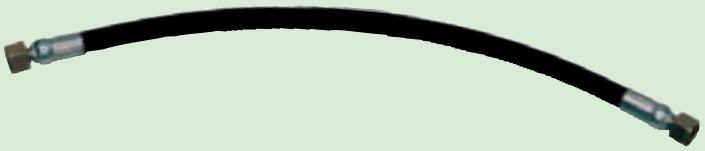

6715
Flexible longueur 500.

6718
Flexible longueur 1500.

6716
Flexible longueur 600.

6717
Flexible longueur 800.

6406
Flexible R 1T 5/16 - longueur 2500 + raccord.

6407
Valve parachute 3/8 tribenne.



6495
Clapet parachute nu 1/2 gaz VP2.



6492
Bague de 13.



6491
Ecrou de 13.



6494
Raccord tournant 1/2 13.



6484
Union G13V/G13V.



6404
Raccord union G13 V3/8 tribenne.

6408
Raccord union G13 V1/2 batibenne.



6485
Union G13V/G13V.



6490
Coude G13V 3/8.



6493
Union G13V/G13V.



Pièces et étapes nécessaires pour montage hydraulique suivant pompe et flexible		
Etape	**Code**	**Désignation**
1	Pompe manuelle ou électrique	
2	**6490**	Coude G13V 3/8
3	**6493**	Union G13V/G13V
4	**6492**	Bague de 13
5	**6491**	Ecrou de 13
6	Flexible	
7	**6494**	Raccord tournant 1/2 13
8	**6495**	Clapet parachute nu 1/2 gaz VP2
9	Vérin hydraulique	
10	**6485**	Té G13V
11	**6484**	Raccord MCOR G13 3/8



PRINCIPE

Les ressorts à gaz AL-KO accumulent l'énergie exercée lors de la compression. Celle-ci est disponible lors de la détente. Un cylindre rempli d'azote sert de réservoir. Les forces de compression et de détente sont transmises par un piston. La force de détente dépend de la pression de remplissage et de la superficie de la tige.

AL-KO
QUALITY FOR LIFE



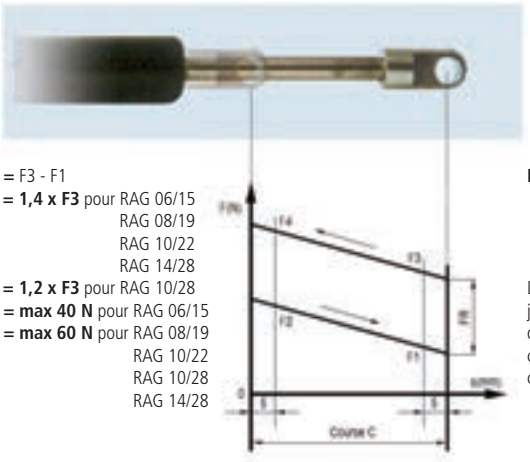

FR = F3 - F1
F4 = 1,4 x F3 pour RAG 06/15
RAG 08/19
RAG 10/22
RAG 14/28
F4 = 1,2 x F3 pour RAG 10/28
FR = max 40 N pour RAG 06/15
FR = max 60 N pour RAG 08/19
RAG 10/22
RAG 10/28
RAG 14/28

FR = force de frottement due à l'importance du frottement au niveau du joint d'étanchéité et de la tige.
Le frottement entre tige et joint est en partie dépendant de la pression et par conséquent des forces F1 correspondantes.

COMMENT CHOISIR LE BON RESSORT À GAZ STANDARD

Les caractéristiques principales d'un ressort à gaz sont la force de poussée F1 et la longueur totale.

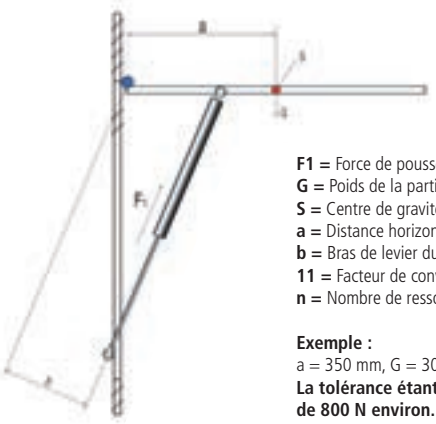

La force de poussée nécessaire est obtenue d'après la formule suivante :

F1 = Force de poussée du ressort (N)
G = Poids de la partie mobile (kg)
S = Centre de gravité de la partie mobile
a = Distance horizontale du centre de gravité au point charnière (mm)
b = Bras de levier du ressort (mm)
11 = Facteur de conversion kg en N + sécurité
n = Nombre de ressorts à gaz

Exemple :
a = 350 mm, G = 30 kg, b = 150 mm
La tolérance étant de 10 à 15 %, nous conseillons un ressort à gaz de 800 N environ.

Le choix du ressort à gaz incombe à chaque client.
Toutefois, nous restons à votre disposition pour toute assistance.

Attention, lors du montage, certaines consignes sont à respecter :
- Montage tiges vers le bas
- Forces latérales non autorisées
- Lors du montage, ne pas plier
- Protéger la tige contre la saleté, les dégradations et la peinture
- Ne pas entreprendre d'intervention mécanique sur le ressort à gaz
- Ne pas ouvrir ! Pression élevée jusqu'à 200 bars
- Force maxi autorisée sur ressort à gaz :
  - type 6/15 : 2000 N
  - type 8/19 et 10/22 : 3000 N
  - type 14/28 : 5000 N
- Nos ressorts à gaz ne doivent pas être soumis à une chaleur > 120°C

Les applications des ressorts à gaz AL-KO sont multiples :
- Hayons et capots de voiture
- Cabines de tracteurs
- Camions-magasins
- Carrosserie
- Autobus (soutes)
- Lits escamotables
- Matériel de bureau
- Mobilier
- Matériel médical
- Portes basculantes

Description
- Les ressorts à gaz AL-KO permettent de déplacer et d'équilibrer deux éléments mobiles destinés à bouger l'un par rapport à l'autre entre deux positions limites.
- Le ressort à gaz est composé d'un cylindre de travail dans lequel coulisse une tige munie d'un piston. Le gaz sous pression (azote) à l'intérieur du tube, transmet des forces de poussée au piston qui se comporte alors comme un ressort de compression.
- La tige de piston subit une carbonitruration gazeuse et un test de 144 heures au brouillard salin, conformément à la norme DIN 50021S des constructeurs automobiles.

L'huile contenue dans le cylindre a une triple fonction :
- Etanchéité
- Lubrification du cylindre
- Amortissement de fin de course

Les ressorts à gaz ne sont ni repris, ni échangés.

Avantages
Les ressorts à gaz AL-KO offrent des avantages considérables par rapport aux ressorts traditionnels :
- Caractéristique d'amortissement presque horizontale
- De multiples combinaisons possibles de force, course et dimensions
- Leur masse est de 75 % inférieure à celle des ressorts traditionnels, l'encombrement est minimal.

INFOS GÉNÉRALES
- **Température de fonctionnement** : - 30°C...+ 80°C
  Les forces indiquées s'entendent température ambiante de 20°C. Cette force varie de 3,4 % par 10°C d'écart.
- **Longueur d'amortissement de fin de course** :
  20 ± 10 mm
- **Performance** : 50 000 cycles
  Attention : se référer à nos prescriptions de montage
- **Préconisations de montage** :

- au montage : position verticale, la tige vers le bas
- au stockage : incliner légèrement, tige vers le bas (angle jusqu'à 60°)

RESSORTS À GAZ À EMBOUTS VISSÉS

AL-KO QUALITY FOR LIFE



Type 6/15 - Version standard

Charge autorisée en traction < 2 kN - Pour les versions avec embouts rotules plastiques < 1,5 kN

A	B	G	H	C	E	Force F1									Poids
mm	mm	mm	mm	mm	mm	50 N	75 N	100 N	125 N	150 N	175 N	200 N	225 N	250 N	kg
M5	6	15	6	50	139	1 219 000	1 219 007	1 219 014	1 219 021	1 219 028	1 219 035	1 219 042	1 219 049	1 219 056	0,07
				75	189	1 219 001	1 219 008	1 219 015	1 219 022	1 219 029	1 219 036	1 219 043	1 219 050	1 219 057	0,09
				100	239	1 219 002	1 219 009	1 219 016	1 219 023	1 219 030	1 219 037	1 219 044	1 219 051	1 219 058	1,00
				125	289	1 219 003	1 219 010	1 219 017	1 219 024	1 219 031	1 219 038	1 219 045	1 219 052	1 219 059	1,20
				150	339	1 219 004	1 219 011	1 219 018	1 219 025	1 219 032	1 219 039	1 219 046	1 219 053	1 219 060	1,35
				175	389	1 219 005	1 219 012	1 219 019	1 219 026	1 219 033	1 219 040	1 219 047	1 219 054	1 219 061	1,50
				200	439	1 219 006	1 219 013	1 219 020	1 219 027	1 219 034	1 219 041	1 219 048	1 219 055	1 219 062	1,70

Type 8/19 - Version standard

Charge autorisée en traction < 3 kN - Pour les versions avec embouts rotules plastiques < 1,5 kN

A	B	G	H	C	E	Force F1									Poids
mm	mm	mm	mm	mm	mm	100 N	150 N	200 N	250 N	300 N	350 N	400 N	450 N	500 N	kg
M6	8	19	8	75	203	280 287	280 294	280 301	280 308	280 315	280 322	280 329	280 336	280 000	0,15
				100	253	280 288	280 295	280 302	280 309	280 316	280 323	280 330	280 337	280 001	0,16
				125	303	280 289	280 296	280 303	280 310	280 317	280 324	280 331	280 338	280 002	0,19
				150	353	280 290	280 297	280 304	280 311	280 318	280 325	280 332	280 339	280 003	0,21
				175	403	1 214 195	1 214 196	1 214 197	1 214 198	283 684	283 685	283 686	1 214 199	283 683	0,23
				200	453	280 291	280 298	280 305	280 312	280 319	280 326	280 333	280 340	280 004	0,26
				225	503	282 932	282 933	282 396	282 397	282 398	282 399	282 907	282 901	282 823	0,28
				250	553	280 292	280 299	280 306	280 313	280 320	280 327	280 334	280 341	280 005	0,30
				300	653	280 293	280 300	280 307	280 314	280 321	280 328	280 335	280 342	280 006	0,36

EMBOUTS DE FIXATION

AL-KO QUALITY FOR LIFE

Articulation radiale (AR), embout rotule (ER), rotule (R), circlips (C)

Matière : acier zingué, bichromaté



Désignation	Code	A mm	B mm	C mm	D mm	E mm	Poids kg
AR 8x22 - M5/M5	212 774	22	M5	10	7	9	0,01
AR 10x25 - M6/M6	212 775	25	M6	12	8	11	0,03
AR 10x25 - M6/M8	280 838	25	M8	13	13	13,5	0,03
AR 10x19 - M6/M6	280 880	19	M6	12	8	11	0,03
AR 10x19 - M6/M8	280 881	19	M8	13	13	13,5	0,04

Articulation radiale (AR), embout rotule (ER), rotule (R)

Matière : embout rotule : acier zingué • rotule : acier zingué, bichromaté



Désignation	Code	A mm	B mm	C mm	D mm	E mm	Poids kg
AR 10x19 - M5/M6	280 996	19	M6	12	8	11	0,03
AR 10x19 - M5/M8	280 985	19	M8	13	13	13,5	0,03
AR 10x19 - M6/M6	280 910	19	M6	12	8	11	0,03
AR 10x19 - M6/M8	280 911	19	M8	13	13	13,5	0,03
AR 10x25 - M6/M6	280 922	25	M6	12	8	11	0,03
AR 10x25 - M6/M8	280 923	25	M8	13	13	13,5	0,03

Oeil



Désignation	Code	A mm	B mm	D mm	Matière	Poids kg
6,1 - 6 x 16 - M5	280 835	16	6,1	9	acier zingué bichromaté	0,01
6,1 - 3 x 16 - M5	280 914	16	6,1	7	aluminium	0,01
6,1 - 5 x 23 - M6	665 989	23	6,1	12	aluminium	0,02
8,1 - 5 x 28 - M6	280 828	28	8,1	12	acier zingué bichromaté	0,02
10,1 - 5 x 28 - M6	280 999	28	10,1	12	acier zingué bichromaté	0,02

Oeil



Désignation	Code	A mm	B mm	C mm	D mm	Matière	Poids kg
8,1 - 10 x 16 - M5	667 908	8,1	16	10	M5	acier zingué bichromaté	0,01
8,1 - 10 x 16 - M6	280 827	8,1	16	10	M6	zingué bichromaté	0,01
8,1 - 10 x 23,5 - M6	280 872	8,1	23,5	10	M6	zingué bichromaté	0,02
10,1 - 10 x 16 - M6	667 965	10,1	16	10	M6	zingué bichromaté	0,02

Articulation radicale (AR)

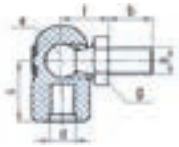

Désignation	Code	Matière	a	b	c	d	e	f	g	Poids
WG S 10 x 18 - M5/M6	668 823	Embout rotule plastique, polyamide renforcé en verre. Rotule : acier zingué bichromaté	M6	12,5	18	M5	15	10	13,5	0,03 kg
WG S 10 x 18 - M5/M8	668 663		M8	13	18	M5	10	13,5	13	0,03 kg
WG S 10 x 18 - M6/M6	669 055		M6	12,5	18	M6	10	13,5	8	0,03 kg
WG S 10 x 18 - M6/M8	668 664		M8	13	18	M6	10	13,5	13	0,03 kg

Fourche M5x10 avec axe selon DIN 71752

Matière : acier zingué, bichromaté



→ **212 762**

0,01 kg

Fourche 6x12 - M6 selon DIN 71752

Matière : acier zingué, bichromaté



→ **212 764**

0,02 kg

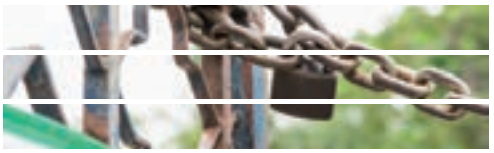

TYPE 10/22 - VERSION STANDARD

AL-KO QUALITY FOR LIFE



Charge autorisée en traction < 3 kN

C	E	Force F1					Poids
		100 N	200 N	300 N	400 N	500 N	
75 mm	210 mm	280 175	280 189	280 203	280 217	280 231	0,19 kg
100 mm	260 mm	280 176	280 190	280 204	280 218	280 232	0,24 kg
125 mm	310 mm	280 177	280 191	280 205	280 219	280 233	0,27 kg
150 mm	360 mm	280 178	280 192	280 206	280 220	280 234	0,31 kg
175 mm	410 mm	283 598	283 600	283 602	283 604	283 606	0,34 kg
200 mm	460 mm	280 179	280 193	280 207	280 221	280 235	0,37 kg
250 mm	560 mm	280 180	280 194	280 208	280 222	280 236	0,43 kg
250 mm	610 mm	282 934	282 936	282 938	282 940	282 942	0,46 kg
300 mm	660 mm	280 181	280 195	280 209	280 223	280 237	0,49 kg
350 mm	760 mm	281 099	281 101	281 103	281 105	281 107	0,55 kg
400 mm	860 mm	281 115	281 117	281 119	281 121	281 123	0,62 kg

C	E	Force F1				Poids
		600 N	700 N	800 N	900 N	
75 mm	210 mm	280 245	280 259	280 273	280 007	0,19 kg
100 mm	260 mm	280 246	280 260	280 274	280 008	0,24 kg
125 mm	310 mm	280 247	280 261	280 275	280 009	0,27 kg
150 mm	360 mm	280 248	280 262	280 276	280 010	0,31 kg
175 mm	410 mm	283 608	283 610	283 612	283 595	0,34 kg
200 mm	460 mm	280 249	280 263	280 277	280 011	0,37 kg
250 mm	560 mm	280 250	280 264	280 278	280 012	0,43 kg
250 mm	610 mm	282 944	282 946	282 948	282 950	0,46 kg
300 mm	660 mm	280 251	280 265	280 279	280 013	0,49 kg
350 mm	760 mm	281 109	281 111	281 113	280 775	0,55 kg
400 mm	860 mm	281 125	281 127	281 129	280 778	0,62 kg

Les embouts de fixation sont vendus séparément.

Les ressorts à gaz ne sont ni repris, ni échangés.

VÉRINS À GAZ

5026



0838

Code vrac	Code blister	Longueur hors filetage	Longueur tige mm	Diamètre tige	Diamètre tube	Force N
0838	0838B	400	150	14	28	1000
5026	5026B	485	230	8	20	400
5027	5027B	485	230	8	20	600

5029

Rotule Ø 10, filetage M8.



TYPE 14/28 - VERSION STANDARD

AL-KO
QUALITY FOR LIFE



Charge autorisée en traction < 5 kN

C	E	Force F1					Poids
		200 N	500 N	600 N	800 N	1000 N	
100 mm	268 mm	280 678	280 679	280 680	280 682	280 684	0,42 kg
150 mm	368 mm	280 695	280 696	280 697	280 699	280 701	0,53 kg
200 mm	468 mm	280 526	280 527	280 528	280 530	280 532	0,64 kg
250 mm	568 mm	280 542	280 543	280 544	280 546	280 548	0,75 kg
275 mm	618 mm	281 910	281 911	281 912	281 914	281 916	0,80 kg
300 mm	668 mm	280 558	280 559	280 560	280 562	280 564	0,86 kg
300 mm	718 mm	282 951	282 952	282 953	282 955	282 957	1,06 kg
350 mm	768 mm	280 574	280 575	280 576	280 578	280 580	1,12 kg
400 mm	868 mm	280 590	280 591	280 592	280 594	280 596	1,25 kg
400 mm	918 mm	283 614	283 615	283 616	283 618	283 620	1,32 kg
450 mm	968 mm	280 606	280 607	280 608	280 610	280 612	1,37 kg
500 mm	1068 mm	280 622	280 623	280 624	280 626	280 628	1,49 kg

C	E	Force F1				Poids
		1300 N	1500 N	1700 N	2000 N	
100 mm	268 mm	280 687	280 689	280 691	280 694	0,42 kg
150 mm	368 mm	280 704	280 706	280 708	280 711	0,53 kg
200 mm	468 mm	280 535	280 537	280 539	280 493	0,64 kg
250 mm	568 mm	280 551	280 553	280 555	280 494	0,75 kg
275 mm	618 mm	281 919	281 921	281 923	280 749	0,80 kg
300 mm	668 mm	280 567	280 569	280 571	280 495	0,86 kg
300 mm	718 mm	282 960	282 962	282 964	282 967	1,06 kg
350 mm	768 mm	280 583	280 585	280 587	280 496	1,12 kg
400 mm	868 mm	280 599	280 601	280 603	280 497	1,25 kg
400 mm	918 mm	283 623	283 625	283 627	283 577	1,32 kg
450 mm	968 mm	280 615	280 617	280 619	280 498	1,37 kg
500 mm	1068 mm	280 631	280 633	280 635	280 499	1,49 kg

Les ressorts à gaz ne sont ni repris, ni échangés.



EMBOUTS DE FIXATION

AL-KO QUALITY FOR LIFE

Articulation radiale (AR), embout rotule (ER), rotule (R), circlips (C)

Matière : acier zingué, bichromaté



Désignation	Code	A mm	B mm	C mm	D mm	E mm	Poids kg
AR 13x30 - M8/M8	212 776	30	M8	16	11	13	0,05
AR 13x25 - M8/M8	280 883	25	M8	16	11	13	0,05
AR 13x20 - M8/M8	280 929	20	M8	16	11	13	0,05
AR 13x30 - M8/M10	666 718	30	M10	20	17	13	0,06
AR 13x25 - M8/M10	667 643	25	M10	20	17	13	0,06
AR 13x20 - M8/M10	667 407	20	M10	20	17	13	0,06
AR 16x35 - M10/M10	212 772	35	M10	20	13	16	0,09
AR 16x30 - M10/M10	280 928	30	M10	20	13	16	0,09

Articulation radiale (AR), embout rotule (ER), rotule (R)

Matière : embout rotule : acier zingué • rotule : acier zingué, bichromaté



Désignation	Code	B mm	C mm	D mm	E mm	Poids kg
AR 10x19 - M8/M6	280 912	M6	12	8	11	0,05
AR 10x19 - M8/M8	280 913	M8	13	13	13,5	0,05

Fourche

Matière : acier zingué, bichromaté

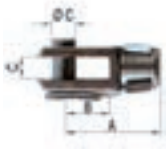

Désignation	Code	A mm	B mm	C mm	Poids kg
8x16 - M8 - DIN 71752	212 766	32	16	8	0,05
6x16 - M8	280 879	32	16	6	0,05
8x32 - M8	212 767	48	32	8	0,05
10x20 - M10	212 758	40	20	10	0,04
10x40 - M10	212 759	60	40	10	0,06
8x16 - M10	280 885	32	16	8	0,04

Oeil

Matière : acier zingué, bichromaté

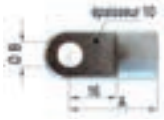

Désignation	Code	A mm	B mm	Poids kg
8,1 - 10x30 - M10	212 787	30	6,1	0,04
10,1 - 10x30 - M10	280 878	30	10,1	0,05
10,1 - 10x36 - M10	280 867	36	10,1	0,05

Oeil

Matière : acier zingué, bichromaté



Désignation	Code	Poids kg
8,1 - 5x28 - M8	280 829	0,01

Oeil



Désignation	Code	Matiere	A mm	B mm	C mm	Poids kg
8,1 - 10x16 - M8	212 781	zingué, bichromaté	16	8,1	10	0,01
8,1 - 10x19 - M8	666 036	acier zingué, bichromaté	19	8,1	10	0,02
8,1 - 10x23,5 - M8	280 873	zingué, bichromaté	23,5	8,1	10	0,02
10,1 - 10x16 - M8	280 933	zingué, bichromaté	16	10,1	10	0,01
8,1 - 18x22 - M6	280 973	zingué, bichromaté	22	8,1	18	0,02
10,1 - 18x22 - M8	665 755	zingué, bichromaté	22	10,1	18	0,02
8,1 - 12x16 - M10	280 841	zingué, bichromaté	16	8,1	12	0,01
10,1 - 12x16 - M10	280 874	zingué, bichromaté	16	10,1	12	0,01
12,1 - 12x16 - M10	280 839	zingué, bichromaté	16	12,1	12	0,02
8,1 - 12x16 - M10	280 976	acier zingué, bichromaté	16	8,1	12	0,01
10,1 - 12x16 - M10	280 977	acier zingué, bichromaté	16	10,1	12	0,02
12,1 - 12x16 - M10	280 978	acier zingué, bichromaté	16	12,1	12	0,02
8,1 - 14x20 - M10	665 890	aluminium	20	8,1	14	0,02

Rallonge

Matière : zingué, bichromaté



Désignation	Code	A mm	B mm	Poids kg
M8 x 34	588 655	34	M8	0,03
M8 x 58	588 656	58	M8	0,05
M10 x 22	588 657	22	M10	0,03
M10 x 50	588 658	50	M10	0,05

Articulation radicale (AR)

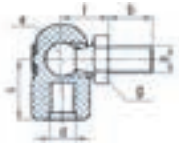

Désignation	Code	Matière	a	b	c	d	e	f	g	Poids kg
WG S 10 x 18 - M8/M6	669 056	Embout rotule plastique, polyamide renforcé en verre. Rotule : acier zingué bichromaté	M6	12,5	18	M8	10	11	8	0,03
WG S 10 x 18 - M8/M8	668 665		M8	13	18	M8	10	13,5	13	0,03

ACCESSOIRES DE FIXATION

AL-KO QUALITY FOR LIFE

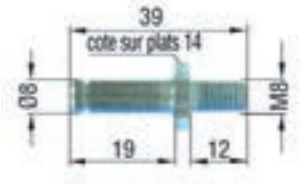

Axe

1 772 710 000

Matière : acier zingué, bichromaté
Poids : 0,03 kg



Sabot 8 x 85 x 23

250 386

Matière : acier zingué, bichromaté
Poids : 0,08 kg

Axe

667 556

Tôle de sécurité

667 557

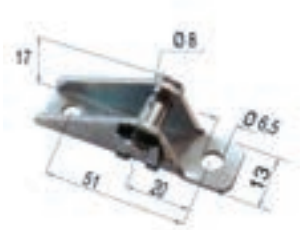

Sabot 8 x 51 x 17

250 385

Matière : acier zingué, bichromaté
Poids : 0,06 kg

Axe

667 556

Tôle de sécurité

667 557



Equerre de fixation 10 x 45 x 15

667 777

Matière : acier zingué, bichromaté
Poids : 0,06 kg

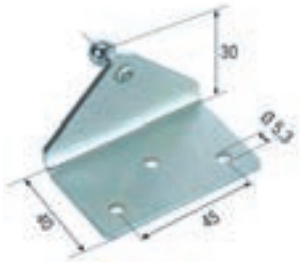

Equerre de fixation 10 x 45 x 30

667 855

Matière : acier zingué, bichromaté
Poids : 0,07 kg

Support
Matière : support : polyamide gris renforcé / axe : acier zingué, bichromaté



Désignation	Code	A mm	B mm	Poids kg
8 x 15	280 930	8	15	0,05
8 x 6	280 932	8	6	0,05

Béquilles de sécurité 8,5 x 15 x L
Matière : acier zingué



Attention : les béquilles de sécurité ne sont pas compatibles avec les sabots. Sur demande, nous pouvons vous fournir des béquilles se montant avec les sabots.

Désignation	Code	Course mm	L mm	Poids kg
8,5 x 15 x 115	588 933	100	115	0,06
8,5 x 15 x 165	588 934	150	165	0,09
8,5 x 15 x 215	588 935	200	215	0,14
8,5 x 15 x 265	588 936	250	265	0,17
8,5 x 15 x 285	628 082	270	285	0,18
8,5 x 15 x 315	588 937	300	315	0,18
8,5 x 15 x 365	588 938	350	365	0,21
8,5 x 15 x 410	628 083	395	410	0,22
8,5 x 15 x 415	588 939	400	415	0,23
8,5 x 15 x 465	588 940	450	465	0,26
8,5 x 15 x 515	588 941	500	515	0,29

Tubes de protection
Matière : plastique



Course C mm	L mm	Code par type de RAG 8/19	Poids kg	Code par type de RAG 10/22	Poids kg	Code par type de RAG 14/28	Poids kg
75	85	280 845	0,06	280 852	0,07	-	-
100	125	280 846	0,08	280 853	0,11	280 858	0,14
125	135	280 847	0,08	280 854	0,11	-	-
150	160	280 848	0,10	280 855	0,13	280 859	0,18
200	210	280 849	0,12	280 856	0,17	280 860	0,23
250	260	280 850	0,15	280 868	0,21	280 861	0,28
275	285	-	-	-	-	280 936	0,31
300	310	280 851	0,18	280 857	0,29	280 862	0,36
350	360	-	-	280 934	0,36	280 863	0,42
400	410	-	-	280 935	0,43	280 864	0,44
450	460	-	-	-	-	280 865	0,50
500	510	-	-	-	-	280 866	0,57

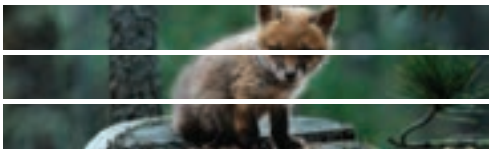

RETROUVEZ TOUS NOS PRODUITS AU FIL DES PAGES DE CE CATALOGUE

ABAISSEUR 24-12 V....8
ADAPTATEUR....9-12
AILE REMORQUE....117-119
AMORTISSEUR D'ESSIEU....97-103
AMORTISSEUR DE TÊTE....60-67-68
AMORTISSEUR DE TÊTE....69-70-71
AMPOULE....38
ANNEAU D'ARRIMAGE....133-134
ANNEAU DE TÊTE....42-43
ANNEAU SUSPENSION....99
ANTIVOL ANNEAU....51
ANTIVOL TÊTE....49 à 51
ANTIVOL ROUE....113
ARRIMAGE....134-135
ATTACHE BÂCHE....132
BÂCHE REMORQUE....132
BAGUE DE TÊTE....60-67
BARRE PORTE-TOUT....149
BATTERIE....6
BÉQUILLE....82 à 84
BER....163
BLOQUE PORTE....129
BLOQUE ROUE MOTO....148
BOÎTE DE DÉRIVATION....13
BOÎTIER ATTELAGE....52-56
BOMBE DÉGRIPPANT....128
BOMBE GALVA....128
BOUCHON....129
BOULONNERIE....160-161
BRIDE....160
BUTÉE CAOUTCHOUC....129
CÂBLE DE FREIN....108-109
CÂBLE DE RUPTURE....48
CÂBLE DE SÉCURITÉ....48-138
CÂBLE ÉLECTRIQUE....13
CÂBLE TREUIL....151
CACHE BOULE....47
CACHE MOYEU....104-97
CADENAS....49
CALE DE ROUE....120-121
CAMÉRA DE RECUL....40
CAOUTCHOUC....99-129
CATADIOPTRE....36
CHAÎNE D'ARRIMAGE....137
CHAMBRE À AIR....114
CHANDELLE....85
CHAPE MIXTE....44-45
CHARGEUR BATTERIE....6
CHARNIÈRE....123
CLÉ ANTIVOL....49
CLÉ DÉMONTE ROUE....112
CLÉ DYNAMOMÉTRIQUE....112
COFFRE DE RANGEMENT....130-131
COLLIER À BOULONNER....72-73
COMPENSATEUR....63
COMPRESSEUR....122
CONNECTEUR....39
CONVERTISSEUR....8
COQUILLE ESSIEU....108
COUPELLE DE FRICTION....57
COUPELLE DE VERIN....85
CRIC....122
CROCHET BÂCHE....132
CROCHET GRENOUILLÈRE....124-126
CUVE....4
DÉGRIPPANT....128
DÉPLACE REMORQUE....88 à 91
DÉPORT DE PRISE....11
DIABOLO....164
DISQUE/VITESSE....19
ÉCLAIRAGE AR....18-19
ÉCLAIREUR DE PLAQUE....37
ÉCROU DE ROUE....161
ÉCROU DE SERRAGE MOYEU....92-97
ELINGUES....137
ENROULEUR....9
ENTRETOISE DE FUT....54
ESSIEU À LA COTE....100
ESSIEU FREINÉ....101 à 107
ESSIEU NON FREINÉ....92 à 100
ÉTRIER DE FREIN....104 à 107
EXTINCTEUR....5
FAISCEAU....20
FEU ANTIBROUILLARD....34
FEU DE GABARIT....34-35
FEU DE POSITION....32-33
FEU LEDS....30-31
FILET ARRIMAGE....132-133
FLEXIBLE HYDRAULIQUE....163
FUSIBLE....39
GALET DE ROUE JOCKEY....80 à 81
GALET NAUTIQUE....165
GARDE BOUE....117 à 119
GARNITURE FREIN....104 à 107
GILET DE SÉCURITÉ....5
GOUPILLE BETA....161
GOUPILLE CLIPS....161
GOUPILLE FENDUE....96
GRENOUILLÈRE....124-126
GRILLE AÉRATION....128
GROUPE ÉLECTROGÈNE....7
GYROPHARE....16
HOUSSE DE FLÈCHE....47
HOUSSE DE VAN....116
INTERRUPTEUR....16
JANTE....114-115
KIT CHAÎNETTE ET MANETTE....65-67-69
LANIÈRE....109
LANTERNEAU....128
LENTILLE RÉTROVISEUR....41
LEVIER DE PARC....60-61-65 à 67
MACHOIRE....104-105
MALLE DE RANGEMENT....130-131
MANIVELLE....112
MANIVELLE DE TREUIL....154-155
MANOMÈTRE....122
MARCHE PIED....119
MASTIC COLLE....128
MASTIC ÉTANCHÉITÉ....128
MOUSQUETON....48
MOYEU....94-95
NAVETTE....38
NIVEAU À BULLE....85-121
ŒILLET....133
PALONNIER....109
PARE CYCLE....129
PESE FLÈCHE / VÉHICULE....45-76
PIED BÉQUILLE....83-84
PLANCHER DE REMORQUE....128
PLAQUE DE REHAUSSE....46
PLAQUE DE TARE....128
PLOT MAGNÉTIQUE....18
PNEU....114-115
POIGNÉE BASCULEMENT....127
POIGNÉE DE TIRAGE....129
POIGNÉE ROUE JOCKEY....72-79-81
POMPE À PIED....122
POMPE EN LIGNE....167
POMPE HYDRAULIQUE....166
PORTE FUSIBLE....99
PORTE ROUE....116
PORTE VÉLOS....149
PRISE....9-10-12-15-17-20
PROJECTEUR....17
PROLONGATEUR....9-12-15
PROTECTION FEUX....21
PROTÈGE ROUE....116
RADAR DE RECUL....40
RAIL D'ARRIMAGE....134-135
RAIL PORTE MOTO/QUAD....145
RALLONGE....9-12-15
RAMPE DE FEU....16
RAMPE ALU....141 à 147
RÉPARE PNEU....122
RÉSERVOIR EAU, CARBURANT....4-5
RESSORT À GAZ....160 à 161
RÉTROVISEUR....41
RILSAN....110
RIVETS....132
ROTULE....46
ROUE....113-114
ROUE JOCKEY....74 à 79
ROULEMENT ROUE....96 à 107
SABOT ANTIVOL....113
SAFETY....51 à 57
SANDOWS....132-133-136
SANGLE....136-139
SIGNALISATION LONGUEUR....19
SOCLE 12 V....10-15-17
SOFT DOCK....53
SOUFFLET DE TÊTE....60-61-63-64-66
SOUFFLET DE TÊTE....67 à 71
STABILISATEUR....57-111
SUPPORT DE CÂBLE....110
SUPPORT DE PRISE....11
SUPPORT DE ROUE....116
TENDEUR....136
TESTEUR....11
TÊTE D'ATTELAGE....52 à 56
TRANSFORMATEUR....8
TREUIL....150-159
TRIANGLE....36-122
TRINGLE DE FREIN....110
VÉRIN À GAZ....170-173
VÉRIN HYDRAULIQUE....168
VÉRIN STABILITÉ....85 à 87
VIDÉO DE RECUL....40
VILEBREQUIN....112
VIS DE ROUE....112



Bagagère



Utilitaire

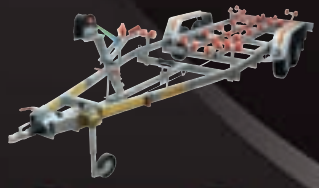

Nautique

RULQUIN
ZAC Porte Verte - Rue des Trezelots - 54425 Pulnoy
03 83 29 05 51 03 83 29 05 82
rulquin@trigano.fr

Accessoires pièces détachées d'origine

© www.reflet-communication.com - Nancy / Belfort / Strasbourg - 07/2017 - catalogue publicitaire non contractuel - reproduction totale ou partielle interdite sauf accord écrit de Rulquin qui se réserve le droit d'apporter toutes modifications visant à l'amélioration de ses produits.