A TRIGANO UTIL FRANC 28p._A-Maquette A 12/12/12 15:37 Page1

LA PLUS VASTE GAMME DE REMORQUES LOISIRS ET PROFESSIONNELLES DU MARCHE

LES UTILITAIRES 2013

PREMIER FABRICANT FRANÇAIS

70 000 REMORQUES VENDUES PAR AN

2 SITES DE PRODUCTION SUR 40 000 M2

800 REMORQUES FABRIQUEES PAR JOUR

DES MARQUES RECONNUES

FILIALE DU GROUPE TRIGANO

Pour toutes remorques fabriquées depuis le 29/10/2012, la remise du COC* est obligatoire par le distributeur.
*Certificate Of Conformity

FABRICATION FRANÇAISE

FRANC
REMORQUES

TRIGANO
REMORQUES

REMORQUES PLATEAUX ROUES EXTERIEURES

Pour toutes remorques fabriquées depuis le 29/10/2012, la remise du COC* est obligatoire par le distributeur.
*Certificate Of Conformity

Les dimensions sont données en mètres à titre indicatif

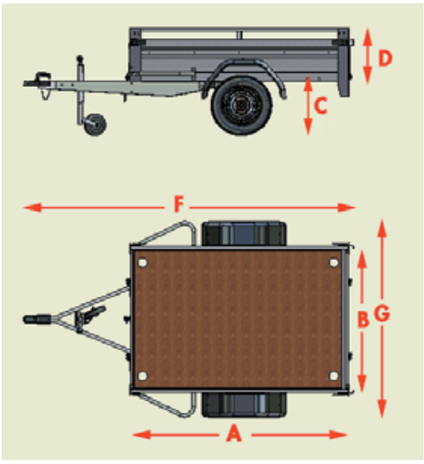

Options pour tous les modèles

- Roue de secours
- Support roue de secours
- Béquilles arrières de stabilité
- Bâche plate
- Bâche haute (hauteur 0,70 m au dessus des ridelles)
- Réhausses grillagées (hauteur 0,50 m)
- Porte-échelles
- Rampes acier 1,50 m ou 2,50 m sans logement
- Hayon arrière (hauteur 0,60 m)
- Tapis TRAX sur modèles 2 m et 2,50 m

Désignation	PTC kg	CU kg	Dimensions utiles (A/B)	H du sol au plancher (C)*	Dimensions hors tout (F/G)	Nombre essieux	Roues
RE 1500	500 NF	230	Plateau nu	0,55		1	155/70 R 13
RE 1750	750 NF	480	1,99 x 1,28	0,55		1	155/70 R 13
RE 1751	750	465		0,55	3,09 x 1,78	1	155/70 R 13
RE 1101	1000	700	Avec ridelles	0,57		1	185/70 R 13
RE 1301	1300	985	1,93 x 1,28	0,60		1	185 R 14
RE 2750	750 NF	470		0,55		1	155/70 R 13
RE 2752	750 NF	450	Plateau nu	0,55		2	145 R 13
RE 2751	750	450	2,55 x 1,28	0,55		1	155/70 R 13
RE 2101	1000	690		0,57	3,65 x 1,78	1	185/70 R 13
RE 2131	1300	925	Avec ridelles	0,60		1	185 R 14
RE 2132	1300	900	2,49 x 1,28	0,55		2	155/70 R 13

**C : hauteur du plateau du sol au plancher à vide*

TRIGANO REMORQUES

TRIGANO REMORQUES - Document non contractuel - 345 039 069 RCS PARIS

FRANC REMORQUES

REMORQUES PLATEAUX ROUES EXTERIEURES

Modèles très robustes pour tous types de transport

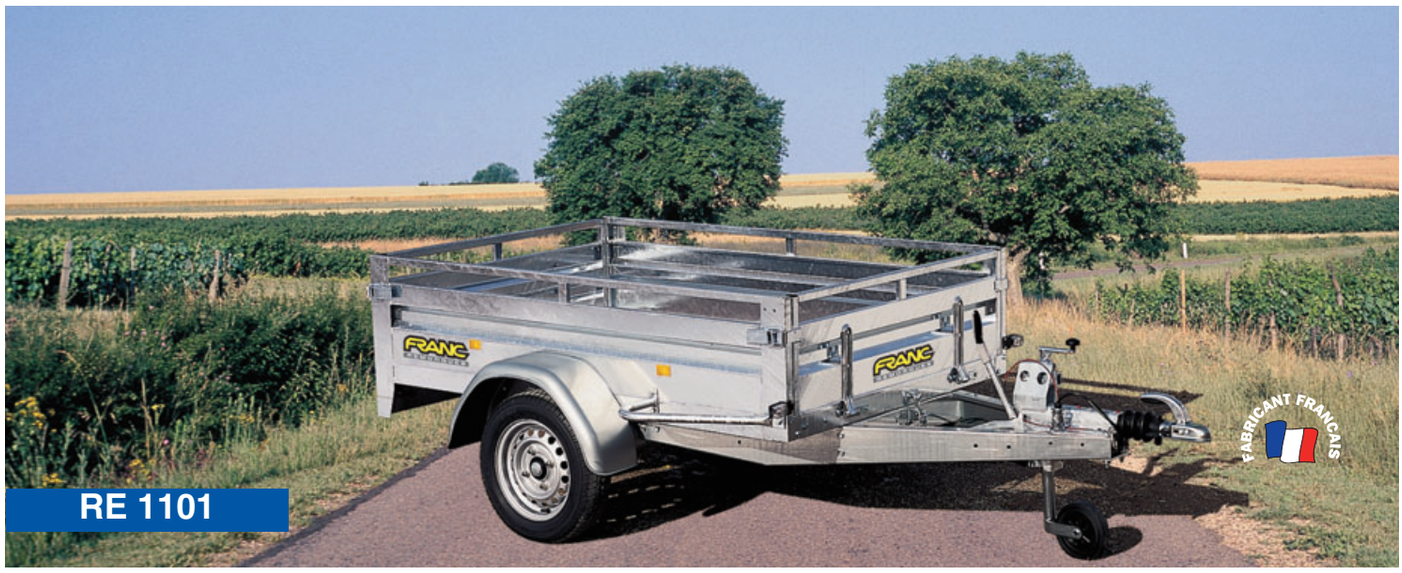

Caractéristiques techniques

- Eléments en acier galvanisé à chaud assemblés par boulonnerie
- Caisse basculable manuellement (sauf en 2 essieux)
- Ridelles :
  - hauteur totale intérieure de 0,40 m
  - avant et arrière rabattables et escamotables
  - avec mains-courantes intégrées
  - fermetures type grenouillère grand modèle
- Plancher bois antidérapant encastré
- 4 anneaux d'arrimage encastrés dans le plancher
- Garde-boue acier
- Roue jockey télescopique
- Essieu galvanisé à suspension intégrée
- Freinage par inertie à recul automatique (sauf modèles non freinés)
- Feux 6 fonctions protégés dans la traverse arrière

4 anneaux d'arrimage encastrés dans le plancher

FABRICATION FRANÇAISE

Les remorques présentées sont exclusivement destinées à une utilisation sur le réseau routier

REMORQUES PLATEAUX ROUES INTERIEURES

Options pour tous les modèles

- Timon réglable en option à partir de 3200 kg.
- Anneau 42 x 68
- Support roue de secours
- Logement sous châssis avec rampes de montée
- Rampes de montée 2,50 m acier (uniquement RI2000) ou alu
- Béquilles arrières de stabilité
- Porte-échelles
- Réhausses grillagées hauteur 0,80 m sur RI2000 et RIS3000.
- Bâche plate
- Bâche + arceaux hauteur 1,40 m (au-dessus des ridelles soit 1,80 m du plancher)
- Ridelles tôle hauteur 0,40 m

Rampes de montée en option

Ridelles mécano-soudées et réhausses grillagées en option

Ridelles et bâche plate en option

Ridelles latérales basculables

Caractéristiques	RI 2074	RI 2075	RI 2100	RI 2130	RI 2132	RI 2160	RI 2162	RI 2202	RIS 3
PTC	750 kg	750 kg	1 000 kg	1 300 kg	1 300 kg	1 600 kg	1 600 kg	2 000 kg	13(
CU	511 kg	478 kg	708 kg	992 kg	950 kg	1262 kg	1 224 kg	1 621 kg	908
Poids à vide	239 Kg	272 Kg	292 Kg	308 Kg	350 Kg	338 Kg	376 Kg	379 Kg	392
Capacité de l'essieu	750 kg	750 kg	1 000 kg	1300 kg	1 600 kg	1 600 kg	1 600 kg	2 000 kg	1 30(
Nombre d'essieux	1	1	1	1	2	1	2	2	1
Essieu freiné		●	●	●	●	●	●	●	●
Timon articulé									
Dim. utiles plateau nu (m)	2,64 x 1,67	2,64 x 1,67	2,64 x 1,67	2,64 x 1,67	2,64 x 1,67	2,64 x 1,67	2,64 x 1,67	2,64 x 1,67	3,46 x
Dim. utiles avec ridelles (m)	2,56 x 1,59	2,56 x 1,59	2,56 x 1,59	2,56 x 1,59	2,56 x 1,59	2,56 x 1,59	2,56 x 1,59	2,56 x 1,59	3,38 x
Hauteur utile des ridelles (m)	0,4	0,4	0,4	0,4	0,4	0,4	0,4	0,4	0,
Dimensions hors tout (m)	3,84 x 1,72	3,84 x 1,72	3,84 x 1,72	3,84 x 1,72	3,84 x 1,72	3,84 x 1,72	3,84 x 1,72	3,84 x 1,72	4,67 x
Hauteur sol / plancher	0,72	0,72	0,74	0,77	0,72	0,76	0,72	0,74	0,
Feux	6 fonctions	6 fonctions	6 fonctions	6 fonctions	6 fonctions	6 fonctions	6 fonctions	6 fonctions	6 fonc
Roues	145 R 13	145 R 13	185/70 R 13	185 R 14	145 R 13	185 R 14/8C	155 SR 13	185/70 R 13	195/55

Caractéristiques	RIS 4162	RIS 4202	RIS 4252	RIS 4322 FV	RIS 4322	RIS 4352 FV	RIS 4352	RIS 5202	RIS 5
PTC	1 600 kg	2 000 kg	2 500 kg	1600 kg	2 000 kg	2 500 kg	3 200 kg	3 200 kg	3 50
CU	1135	1535	2035	1 012 kg	1 412 kg	1 878 kg	2 566 kg	2 566 kg	2 84
Poids à vide	465 Kg	465 Kg	465 Kg	588 Kg	588 Kg	622 Kg	634 Kg	634 Kg	655
Capacité de l'essieu	1300 kg	1300 kg	1300 kg	1300 kg	1300 kg	1300 kg	1800 kg	1800 kg	1800
Nombre d'essieux	2	2	2	2	2	2	2	2	2
Essieu freiné	●	●	●	●	●	●	●	●	●
Timon articulé					●		●		
Dim. utiles plateau nu (m)	4,31 x 2,09	4,31 x 2,09	4,31 x 2,09	4,31 x 2,09	4,31 x 2,09	4,31 x 2,09	4,31 x 2,09	5,17 x 2,27	5,17 x
Dim. utiles avec ridelles (m)	4,24 x 2,03	4,24 x 2,03	4,24 x 2,03	4,24 x 2,03	4,24 x 2,03	4,24 x 2,03	4,24 x 2,03	5,10 x 2,21	5,10 x
Hauteur utile des ridelles (m)	0,4	0,4	0,4	0,4	0,4	0,4	0,4	0,4	0,
Dimensions hors tout (m)	5,89 x 2,16	5,89 x 2,16	5,89 x 2,16	5,89 x 2,16	5,89 x 2,16	5,89 x 2,16	5,89 x 2,16	6,80 x 2,34	6,80 x
Hauteur sol / plancher	0,6	0,6	0,6	0,68	0,68	0,68	0,68	0,6	0,
Feux	6 fonctions	6 fonctions	6 fonctions	6 fonctions	6 fonctions	6 fonctions	6 fonctions	6 fonctions	6 fonc
Roues	195/55 R 10	195/55 R 10	195/55 R 10	195/50 R 13C	195/50 R 13C	195/50 R 13C	195/50 R 13C	195/55 R 10	195/55

Les dimensions sont données en mètres à titre indicatif

TRIGANO REMORQUES

TRIGANO REMORQUES - Document non contractuel - 345 039 069 RCS PARIS

REMORQUES PLATEAUX ROUES EXTERIEURES

Modèles très robustes pour tous types de transport

21 modèles de 750 à 3 500 kg de PTC

Pour toutes remorques fabriquées depuis le 29/10/2012, la remise du COC* est obligatoire par le distributeur.
*Certificate Of Conformity

RIS 4252

Ridelles en option

RIS 4252

Plateau nu

Caractéristiques techniques

- Châssis mécano-soudé et galvanisé à chaud non basculant
- Plancher bois antidérapant encastré
- Essieu galvanisé à suspension intégrée
- Freinage par inertie à recul automatique
- Ridelles en option :
  - acier mécano-soudées et galvanisées à chaud
  - rabattables et escamotables sur les 4 côtés
  - avec mains courantes intégrées
  - hauteur totale intérieure de 0,40 m
  - fermetures type BENNE à rattrapage de jeu
- Anneaux d'arrimage encastrés dans le plancher
- Feux 6 fonctions protégés dans la traverse arrière

2202	RIS 3125	RIS 3150	RIS 3162	RIS 3202	RIS 3252
00 kg	1300	1 500 kg	1 600 kg	2 000 kg	2 500 kg
21 kg	908 kg	1108	1135	1535	2035
9 Kg	392 kg	392 Kg	465 Kg	465 Kg	465 Kg
00 kg	1 300 kg	1 500 kg	1300 kg	1300 kg	1300 kg
2	1	1	2	2	2
●	●	●	●	●	●
x 1,67	3,46 x 1,81	3,46 x 1,81	3,46 x 1,81	3,46 x 1,81	3,46 x 1,81
x 1,59	3,38 x 1,73	3,38 x 1,73	3,38 x 1,73	3,38 x 1,73	3,38 x 1,73
,4	0,4	0,4	0,4	0,4	0,4
x 1,72	4,67 x 1,87	4,67 x 1,87	4,67 x 1,87	4,67 x 1,87	4,67 x 1,87
74	0,6	0,6	0,6	0,6	0,6
ctions	6 fonctions	6 fonctions	6 fonctions	6 fonctions	6 fonctions
0 R 13	195/55 R 10	195/55 R 10	195/55 R 10	195/55 R 10	195/55 R 10

5202	RIS 5252	RIS 5322 FV	RIS 5322	RIS 5352 FV	RIS 5352
00 kg	3 500 kg	3 500 kg	2 000 kg	2 500 kg	3 200 kg
66 kg	2 845 kg	2 845 kg	1 303 kg	1 770 kg	2 444 kg
4 Kg	655 Kg	655 Kg	697 Kg	730 Kg	756 Kg
00 kg	1800 kg	1800 kg	1300 kg	1300 kg	1800 kg
2	2	2	2	2	2
●	●	●	●	●	●
			●		●
x 2,27	5,17 x 2,27	5,17 x 2,27	5,17 x 2,27	5,17 x 2,27	5,17 x 2,27
x 2,21	5,10 x 2,21	5,10 x 2,21	5,10 x 2,21	5,10 x 2,21	5,10 x 2,21
,4	0,4	0,4	0,4	0,4	0,4
x 2,34	6,80 x 2,34	6,80 x 2,34	6,80 x 2,34	6,80 x 2,34	6,80 x 2,34
,6	0,6	0,68	0,68	0,68	0,68
ctions	6 fonctions	6 fonctions	6 fonctions	6 fonctions	6 fonctions
5 R 10	195/55 R 10	195/50 R 13C	195/50 R 13C	195/50 R 13C	195/50 R 13C

RIS 4252

Ridelles mécano-soudées en option

4 anneaux d'arrimage encastrés dans le plancher

FABRICATION FRANÇAISE

Remorques exclusivement destinées à une utilisation sur le réseau routier

REMORQUES PORTE-VOITURE

Caractéristiques générales

- Suspension par essieu à torsion de caoutchouc
- Roues indépendantes assurant un meilleur confort
- Flèche en V pour optimiser la stabilité
- Roue jockey télescopique d'origine pour faciliter les manœuvres

Spécifications modèles ÉCO

- Éléments en acier galvanisé assemblés par boulonnerie
- 2 rails de roulage antidérapants de largeur 43 cm
- 4 anneaux de sanglage
- Feux et signalisation protégés par encastrement dans la traverse arrière
- Versions basculantes PV13B/16B/20B/25B
- Accès arrière par becquets fixes longueur 35 cm
- Basculement manuel verrouillé par 2 poignées excentriques
- Modules en acier galvanisé à chaud assemblé par boulonnerie
- Basculement hydraulique par vérin + pompe manuelle d'origine
- 2 rails de roulage en caillebotis antidérapant de largeur 48 cm
- 2 cales de roues escamotables d'origine
- Support de treuil fourni
- Feux et signalisations extérieurs au plateau

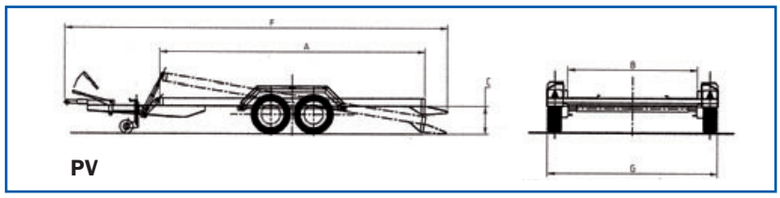

Caractéristiques	PV 13 B	PV 16 B	PV 20 B	PV 25 B
PTC	1300 kg	1600 kg	2000 kg	2500 kg
CU	960 kg	1230 kg	1530 kg	2020 kg
Capacité de l'essieu (kg)	1 300	1 600	2 x 1 100	2 x 1 300
Nombre d'essieux	1	1	2	2
Essieu freiné	●	●	●	●
Plateau basculant	●	●	●	●
Dimensions utiles plateau nu (m)	3,60 x 1,80	3,60 x 190	3,95 x 190	3,95 x 190
Dimensions hors tout (m)	5,43 x 2,37	5,78 x 2,49	5,78 x 2,49	5,78 x 2,49
Hauteur du sol au plancher (m)	0,45	0,45	0,42	0,42
Feux	6 fonctions	6 fonctions	6 fonctions	6 fonctions
Roues (C = renforcé)	165 R 13 C	185 R 14 C	185/70 R 13	185 R 14 C

Accessoires disponibles en option	PV 13 B	PV 16 B	PV 20 B	PV25B
Roue de secours	●	●	●	●
Support roue de secours	●	●	●	●
Anneaux 42 x 68 mm	●	●	●	●
Kit cales de roues (la paire)	●	●	●	LO
Basculement hydraulique	●	●	●	LO
Treuil manuel 1800 kg (+ cable 9 m + crochet)	●	●	●	
Treuil manuel 2100 kg (+ cable 9 m + crochet)	●	●	●	LO
Treuil manuel 2800 kg (+ cable 9 m + crochet)	●	●	●	
Support de treuil	●	●	●	LO
Kit rampes de montée	●	●	●	

LO : livré d'origine

Remorques exclusivement destinées à une utilisation sur le réseau routier

TRIGANO REMORQUES

TRIGANO REMORQUES - Document non contractuel - 345 039 069 RCS PARIS

FRANC
REMORQUES

REMORQUES PORTE-VOITURE

Un large éventail pour tous types de budgets et de véhicules

Pour toutes remorques fabriquées depuis le 29/10/2012, la remise du COC* est obligatoire par le distributeur.
*Certificate Of Conformity

Avec options basculement hydraulique + treuil et support de treuil

PV 20 B

PV 13 B

Avec option basculement hydraulique

MODÈLES ECO

FABRICATION FRANÇAISE

REMORQUES PORTE-VOITURE PV PRO

Pour toutes remorques fabriquées depuis le 29/10/2012, la remise du COC* est obligatoire par le distributeur.
*Certificate Of Conformity

MODELE	PTC (kg)	CU (kg)	DIMENSIONS UTILES	DIMENSIONS HORS TOUT	HAUTEUR DU SOL AU PLANCHER	ROUES	CAPACITE DE L'ESSIEU
PV PRO 160	1600	980	4,10m x 2,00m	5,45m x 2,07m	0,65	195/55 R 10	2 x 1300 kg
PV PRO 200	2000	1380	4,10m x 2,00m	5,45m x 2,07m	0,65	195/55 R 10	2 x 1300 kg
PV PRO 250	2500	1880	4,10m x 2,00m	5,45m x 2,07m	0,65	195/55 R 10	2 x 1300 kg
PV PRO 350	3500	2720	4,50m x 2,09m	5,81m x 2,25m	0,67	195/50 R 13C	2 x 1800 kg

Caractéristiques techniques

- Châssis en acier galvanisé à chaud assemblé par boulonnerie
- Basculement assisté par compas à gaz
- 2 rails de roulage en caillebotis antidérapant
- Barre de calage escamotable sur roues avant
- Support de treuil et treuil fournis
- Feux et signalisations protégés
- Longueur des rampes 1,80 m

Accessoires disponibles en option

- Roue de secours et support
- Cale de roue arrière
- Plancher bois complet
- Kit hydraulique
- Rampes sous plateau, longueur 2,50 m

Remorques exclusivement destinées à une utilisation sur le réseau routier

TRIGANO REMORQUES

TRIGANO REMORQUES - Document non contractuel - 345 039 069 RCS PARIS

FRANC REMORQUES

REMORQUES PORTE-VOITURE PV PRO

- **Conçue pour le professionnel et le particulier**
- **Plancher très bas roues taille basse**
- **Grande facilité à monter des véhicules à faible garde au sol**
- **Support de treuil multi positions**
- **Treuil d'origine**
- **Plancher complet bois en option**

Roue de secours en option

Roue de secours en option

Avec options plancher complet

Possibilité de placer les rampes sur toute la largeur de la remorque pour permettre le chargement de tout type de véhicule

FABRICATION FRANÇAISE

REMORQUES PJD-PROFESSIONNEL

Pour toutes remorques fabriquées depuis le 29/10/2012, la remise du COC* est obligatoire par le distributeur.
*Certificate Of Conformity

	PJD 160	PJD 200	PJD 250
PTC	1600 kg	2000 kg	2500 kg
CU	1016 kg	1416 kg	1916 kg
# Poids à vide	584 kg	584 kg	584 kg
Capacité de l'essieu	2x1300 kg	2x1300 kg	2x1300 kg
Nombre d'essieux	2	2	2
Essieu freiné	●	●	●
Plateau basculant	●	●	●
Dimensions utiles plateau nu (m)	4,00 x 1,90	4,00 x 1,90	4,00 x 1,90
Dimensions hors tout (m)	5,30 x 2,00	5,30 x 2,00	5,30 x 2,00
Hauteur du sol au plancher (m)	0,56	0,56	0,56
# Feux	6 fonctions	6 fonctions	6 fonctions
Roue jockey	Ø 60	Ø 60	Ø 60
Roues	195/55 R10	195/55 R10	195/55 R10

Accessoires	**PJD 160**	**PJD 200**	**PJD 250**
Roue de secours	●	●	●
Support roue de secours	●	●	●
Basculement hydraulique	●	●	●
Ridelles acier - H 22 cm (avec montants)	●	●	●
Hayon arrière - H 80 cm	LO	LO	LO
Réhausses grillagées - H 100 cm	●	●	●
Treuil manuel 2100 kg (+ cable 9 m + crochet)**	LO	LO	LO
Support de treuil	LO	LO	LO

Options

Ridelles acier H : 220

Ridelles grillagées H : 1000

Ensemble ridelles acier + ridelles grillagées

Roue de secours

Remorques exclusivement destinées à une utilisation sur le réseau routier

TRIGANO REMORQUES

TRIGANO REMORQUES - Document non contractuel - 345 039 069 RCS PARIS

REMORQUES PJD-PROFESSIONNEL

- **Conçue pour le professionnel des espaces verts**
- **Plancher très bas roues taille basse**
- **Grande facilité à monter des microtracteurs et autoportées**
- **Support et treuil d'origine**

Support et treuil de série

Basculement par 2 vérins gaz renforcés

Caractéristiques techniques

- Châssis mécano-soudé en acier galvanisé à chaud
- Basculement assisté par compas à gaz
- Hayon H. 800 mm. de série
- Support et treuil de série
- Feux et signalisations protégés

Hayon H / 800 mm. de série

REMORQUES ESPACES VERTS

Pour toutes remorques fabriquées depuis le 29/10/2012, la remise du COC* est obligatoire par le distributeur.
*Certificate Of Conformity

Spécificités REV 702 à REV 1412

- Modèles constitués d'éléments galvanisés assemblés par boulonnerie
- Plancher bois antidérapant épaisseur 15 mm
- Accès arrière direct au sol par basculement pour faciliter le chargement

Avec options réhausses grillagées + ridelles acier + basculement hydraulique

5 modèles de 500 à 1300 kg de PTC

Caractéristiques	REV702	REV 752	REV 762	REV 1002	REV 1262	REV 1412
PTC	500 kg	750 kg	750 kg	1 000 kg	1 300 kg	1 400 kg
CU	210 kg	450 kg	440 kg	670 kg	950 kg	1 040 kg
Poids à vide	290 kg	300 kg	310 kg	330 kg	350 kg	360 kg
Capacité de l'essieu	750 kg	750 kg	750 kg	1 100 kg	1 300 kg	1 600 kg
Nombre d'essieux	1	1	1	1	1	1
Essieu freiné			●	●	●	●
Plateau basculant	●	●	●	●	●	●
Dimensions utiles plateau nu (m)	3,00 x 1,70	3,00 x 1,70	3,00 x 1,70	3,00 x 1,70	3,00 x 1,70	3,00 x 1,70
Dimensions hors tout (m)	4,32 x 2,28	4,32 x 2,28	4,32 x 2,28	4,32 x 2,28	4,32 x 2,28	4,32 x 2,28
Hauteur du sol au plancher (m)	0,45	0,45	0,45	0,48	0,50	0,50
Feux	6 fonctions	6 fonctions	6 fonctions	6 fonctions	6 fonctions	6 fonctions
Roues	155/70 R 13	155/70 R 13	155/70 R 13	185/70 R 13	185 R 14	185 R 14

Accessoires disponibles en option	REV702	REV 752	REV 762	REV 1002	REV 1262	REV 1412
Roue de secours	●	●	●	●	●	●
Support roue de secours	●	●	●	●	●	●
Anneaux 42 x 68 mm	●	●	●	●	●	●
Timon articulé	●	●	●	●	●	●
Basculement hydraulique	●	●	●	●	●	●
Ridelles acier - H 22 cm (avec montants)	●	●	●	●	●	●
Hayon arrière - H 35 cm (sans montants)	●	●	●	●	●	●
Kit de montants arrière	●	●	●	●	●	●
Réhausses grillagées - H 100 cm	●	●	●	●	●	●
Béquilles de stabilité arrière	●	●	●	●	●	●
Treuil manuel 1800 kg*	●	●	●	●	●	●
Treuil manuel 2100 kg*	●	●	●	●	●	●
Treuil manuel 2800 kg*	●	●	●	●	●	●
Support de treuil	●	●	●	●	●	●

*Treuil livré avec cable 9 m + crochet - force de roulage sur plan incliné de 30°

Les remorques FRANC sont conformes à la Directive Européenne 2007/46/CE

Remorques exclusivement destinées à une utilisation sur le réseau routier

TRIGANO REMORQUES

TRIGANO REMORQUES - Document non contractuel - 345 039 069 RCS PARIS

REMORQUES ESPACES VERTS

Dimensions généreuses pour transporter les engins professionnels

Caractéristiques techniques

- Essieu à suspension intégrée
- Roues indépendantes pour un meilleur confort de conduite
- Roue jockey télescopique hauteur réglable pour faciliter l'accrochage et le décrochage de la remorque
- Flèche en V pour une stabilité et une solidité optimisées
- Anneaux d'arrimage pour assurer la fixation du chargement
- Feux et signalisation bien protégés par encastrement dans la traverse arrière

FABRICATION FRANÇAISE

REMORQUES
PLATEAUX MOTOCULTURE

Pour toutes remorques fabriquées depuis le 29/10/2012, la remise du COC* est obligatoire par le distributeur.
*Certificate Of Conformity

Avec option ridelles acier

CARACTÉRISTIQUES	REV 500	REV 600	REV 601
PTC	500 kg	750 kg	750 kg
CU	250 kg	500 kg	480 kg
Capacité de l'essieu	750 kg	750 kg	750 kg
Essieu freiné			●
Plateau basculant	●	●	●
Amortisseur du basculement par vérin à gaz	●	●	●
Dimensions utiles plateau nu (m)	2,50 x 1,55	2,50 x 1,55	2,50 x 1,55
Dimensions hors tout (m)	3,75 x 2,15	3,75 x 2,15	3,75 x 2,15
Hauteur utile des bordures du châssis (m)	0,07	0,07	0,07
Hauteur du sol au plancher (m)	0,45	0,45	0,45
Feux protégés	6 fonctions	6 fonctions	6 fonctions
Roues	155/70 R 13	155/70 R 13	155/70 R 13

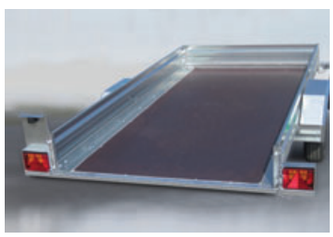

Avec option ridelles acier

ACCESSOIRES DISPONIBLES EN OPTION	REV 500	REV 600	REV 601
Roue de secours	●	●	●
Support roue de secours	●	●	●
Basculement hydraulique par vérin et pompe manuelle	●	●	●
Ridelles acier - H 22 cm (avec montants)*	●	●	●
Kit de montants arrière (pour hayon arrière sans ridelles)	●	●	●
Réhausses grillagées - H 80 cm	●	●	●
Béquille de stabilité arrière	●	●	●
Bandes antidérapantes acier	●	●	●
Treuil manuel 1 800 kg (+ cable 9 m + crochet)	●	●	●
Support de treuil	●	●	●

** hauteur utile totale : 29 cm*

Remorques exclusivement destinées à une utilisation sur le réseau routier

TRIGANO REMORQUES

TRIGANO REMORQUES - Document non contractuel - 345 039 069 RCS PARIS

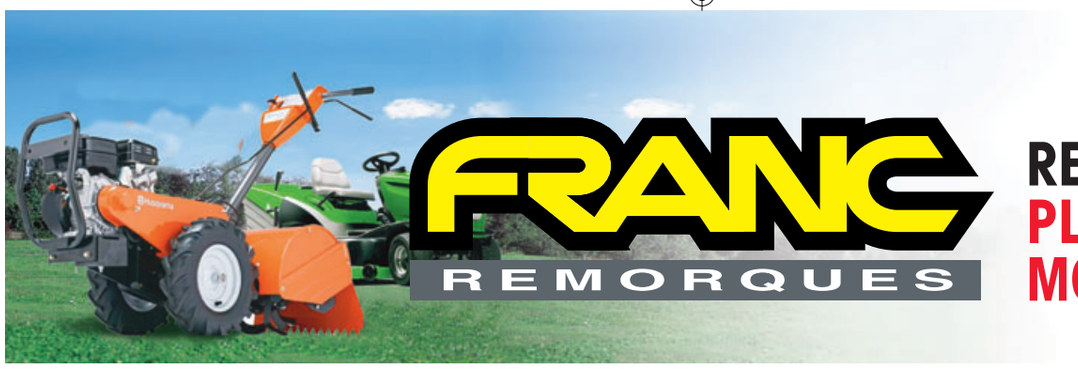

REMORQUES PLATEAUX MOTOCULTURE

Une grande largeur utile très pratique pour les autoportées

Avec option réhausses grillagées

Plateaux motoculture

- Châssis galvanisé avec plancher bois antidérapant
- Accès arrière sans marche en position basculée pour chargement
- 6 anneaux d'arrimage répartis sur le plateau
- Roue jockey télescopique d'origine
- 2 versions non freinées + 1 freinée disponibles
- Nombreuses options disponibles

FABRICATION FRANÇAISE

TRIGANO REMORQUES - 345 039 069 RCS PARIS - Document non contractuel, les caractéristiques sont données à titre indicatif

FRANC REMORQUES

REMORQUES PLATEAUX LOISIRS

Pour toutes remorques fabriquées depuis le 29/10/2012, la remise du COC* est obligatoire par le distributeur.
*Certificate Of Conformity

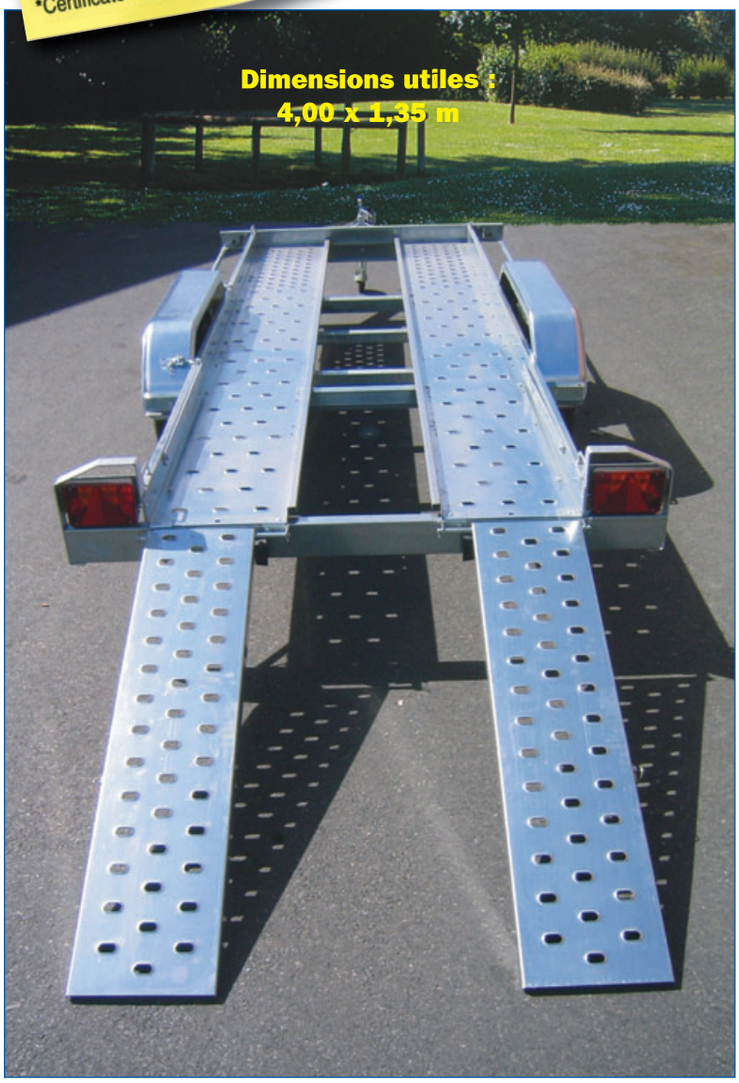

CARACTÉRISTIQUES	PVQ 1250	PVQ 1340 SF
PTC	1 300 kg	750 kg
CU	944 kg	410 kg
Capacité de l'essieu	1 x 1300 kg	2 x 750 kg
Dimensions utiles plateau nu (m)	4,00 x 1,35	4,00 x 1,35
Feux protégés	6 fonctions	6 fonctions
Roues	165 R 13 C	145 R 13

Remorques exclusivement destinées à une utilisation sur le réseau routier

TRIGANO REMORQUES

TRIGANO REMORQUES - Document non contractuel - 345 039 069 RCS PARIS

FRANC
REMORQUES

REMORQUES PLATEAUX LOISIRS

Remorque spécialement conçue pour le transport de 2 véhicules

- Stabilité et robustesse assurées par le double essieu 2 x 750 kg sur PVQ 134 SF
- Maniabilité accrue grâce à son poids modeste
- Garde-boue pivotant pour faciliter l'accès aux véhicules remorqués

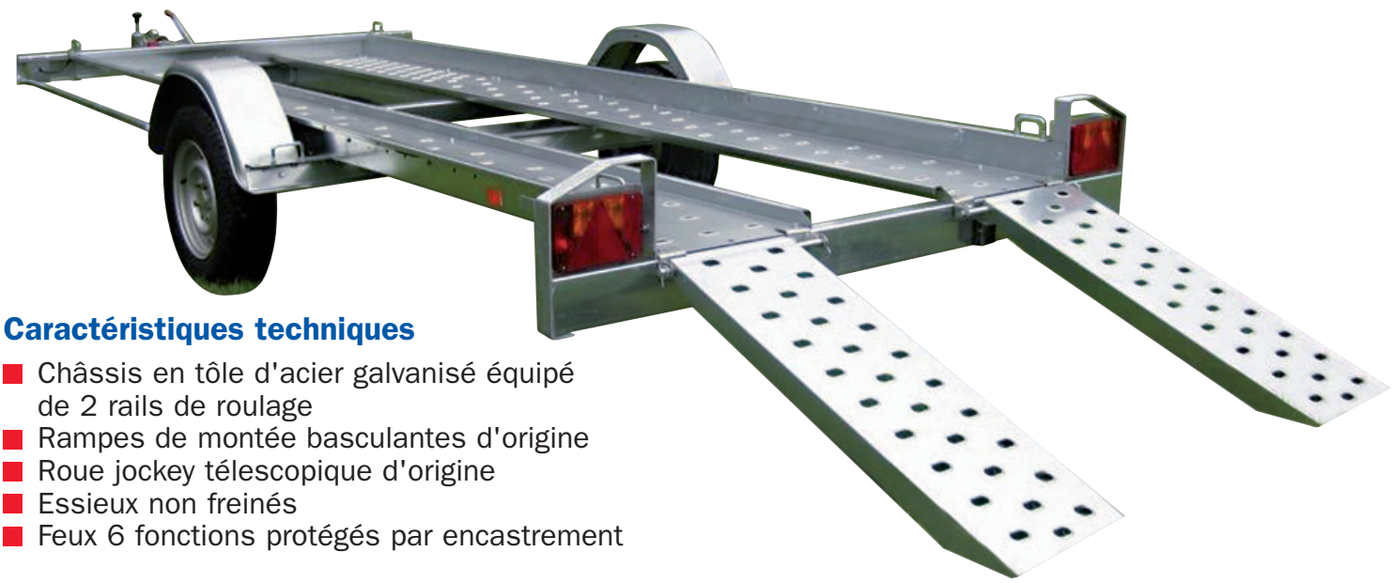

Caractéristiques techniques

- Châssis en tôle d'acier galvanisé équipé de 2 rails de roulage
- Rampes de montée basculantes d'origine
- Roue jockey télescopique d'origine
- Essieux non freinés
- Feux 6 fonctions protégés par encastrement

Options

- Roue de secours
- Antivol

FABRICATION FRANÇAISE

FRANC REMORQUES

REMORQUES PORTE-CITERNE

3 volumes de citernes : 500 - 1000 et 1500 litres

Caractéristiques techniques

- Châssis, essieu, cuve et garde-boue en acier galvanisé
- Essieu à suspension intégrée
- Freinage à inertie et frein de parking pour modèles 1000 et 1500L
- Timon articulé avec anneau 42 x 68 et roue jockey télescopique
- Cuve munie d'un trou d'homme et d'une vanne de débit arrière
- 2 béquilles arrière réglables
- Feux 6 fonctions protégés par encastrement

Caractéristiques	PCT 500 T	PCT 1000 T	PCT 1500 T
PTC	750 kg	1 300 kg	2 500 kg
CU	530 kg	1 000 kg	1 850 kg
Capacité de l'essieu	750 kg	1 300 kg	2 x 1 300 kg
Nombre d'essieux	1	1	2
Essieu freiné		●	●
Dimensions utiles (m)	1,31 x 0,83	1,40 x 1,00	2,74 x 1,00
Dimensions hors tout (m)	2,60 x 1,32	3,00 x 1,57	4,63 x 1,54
Capacité citerne (L)	500	1 000	1 500
Hauteur du sol au plancher (m)	0,45	0,50	0,50
Feux 6 fonctions	●	●	●
Roues	145 R 13	165 R 14 C	165 R 14 C

Accessoires disponibles en option	PCT 500 T	PCT 1000 T	PCT 1500 T
Roue de secours	●	●	●
Support roue de secours	●	●	●
Boîte à rotule Ø 50	●	●	●
Anneaux 42 x 68 mm	D'origine	D'origine	D'origine
Timon articulé	D'origine	D'origine	D'origine
Roue jockey télescopique	D'origine	D'origine	D'origine
Cale de roue	●	●	●
Groupe motopompe	●	●	●

TRIGANO REMORQUES

Remorques exclusivement destinées à une utilisation sur le réseau routier

TRIGANO REMORQUES - Document non contractuel - 345 039 069 RCS PARIS

REMORQUES ECOBENNE

Modèles polyvalents de faible encombrement

Caractéristiques techniques

- Benne de faible encombrement
- Plateau surbaissé roues taille basse
- Modèle existant en 750 kg SF
- Déverrouillage automatique
- Fond tôle

Caractéristiques	ECO BEN 75	ECO BEN 110	ECO BEN 113
PTC	750 kg	1000 kg	1300 kg
CU	398 kg	622 kg	922 kg
Poids à vide	352 kg	378 kg	378 kg
Capacité de l'essieu	750 kg	1300 kg	1300 kg
Nombre d'essieux	1	1	1
Essieu freiné		●	●
Plateau basculant	●	●	●
Dimensions utiles plateau nu (m)	2,30 x 1,42	2,30 x 1,42	2,30 x 1,42
Dimensions utiles avec ridelles (m)	0,35	0,35	0,35
Dimensions hors tout (m)	3,52 x 1,51	3,52 x 1,51	3,52 x 1,51
Hauteur du sol au plancher (m)	0,65	0,65	0,65
Feux	6 fonctions	6 fonctions	6 fonctions
Roues	155/70 R 13	185/70 R 13	195/55 R10
Roue jockey télescopique d'origine	LO	LO	LO
Accessoires disponibles en option	**ECO BEN 75**	**ECO BEN 110**	**ECO BEN 113**
Roue de secours	●	●	●
Support roue de secours	●	●	●
Rampes de montée	●	●	●
Réhausses grillagées - H 50 cm*	●	●	●
Bâche plate	●	●	●

FABRICATION FRANÇAISE

Les remorques FRANC sont conformes à la Directive Européenne 2007/46/CE

BENNES ROUES INTÉRIEURES

Pour toutes remorques fabriquées depuis le 29/10/2012, la remise du COC* est obligatoire par le distributeur.
*Certificate Of Conformity

BRI 130F

1 essieu

BRI 200AF

2 essieux

Avec option rampes de montée logées sous la benne

Options

Chargeur de batterie indépendant

Roue de secours avec fixation

Réhausses grillagées - h : 0m80.

Bache plate

Porte échelles avant

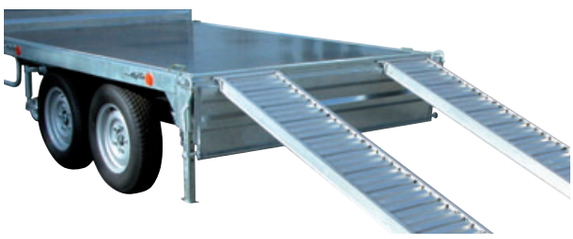

Paire de rampes alu L: 2m40

	PTC Kg	CHARGE UTILE Kg	A LONG. UTILE	B LARG. UTILE	C LONG hors tout	D LARG. hors tout	E HAUTEUR SOL	ESSIEU	ROUES
BRI 130 AF	1300	770	2590	1590	3970	1750	750	1 x 1300	175R14
BRI 160 AF	1600	970	2590	1590	3970	1750	750	2 x 1300	175R14
BRI 200 AF	2000	1370	2590	1590	3970	1750	750	2 x 1300	175R14
BRI 250 AF	2500	1870	2590	1590	3970	1750	750	2 x 1300	175R14

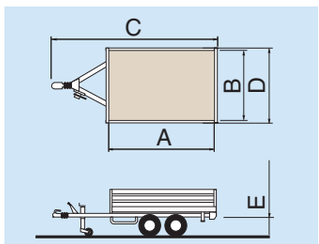

TRIGANO REMORQUES

Remorques exclusivement destinées à une utilisation sur le réseau routier

TRIGANO REMORQUES - Document non contractuel - 345 039 069 RCS PARIS

FRANC REMORQUES

BENNES ROUES INTÉRIEURES

Caractéristiques techniques

- Châssis et ridelles mécano-soudés et galvanisés à chaud
- Essieu(x) freiné(s) à suspension caoutchouc
- Flèche en Vé avec commande de frein à inertie
- Roue jockey télescopique
- Plancher bois bakélisé ép.=15 mm.
- 4 étriers de sanglage
- Ridelles et poteaux amovibles hauteur 350 mm.
- Ridelle arrière à double sens d'ouverture
- Basculement par vérin et centrale électrique 12V.
- Alimentation de la pompe par une batterie montée d'origine
- Pieds de béquillage arrière
- Feux arrière encastrés
- **Existe également avec ridelles aluminium**

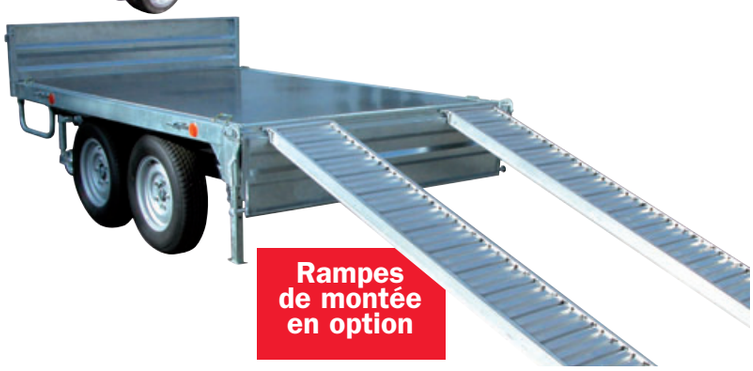

Rampes de montée en option

4 étriers de sanglage

Pieds de béquillage arrière

Ridelle arrière basculement par le haut

Ridelle arrière basculement par le bas

Boîtier de commande aimanté

FABRICATION FRANÇAISE

REMORQUES
TRI BENNE

Pour toutes remorques fabriquées depuis le 29/10/2012, la remise du COC* est obligatoire par le distributeur.
*Certificate Of Conformity

Options

- Roue de secours avec support
- Réhausses grillagées H=700mm
- Paire de rampes ALU Lg=2m50 - capacité 2T8
- Chargeur de batterie indépendant
- Porte échelles avant
- Fond tôle galva (sur plancher bois)

Rampes de montée en option

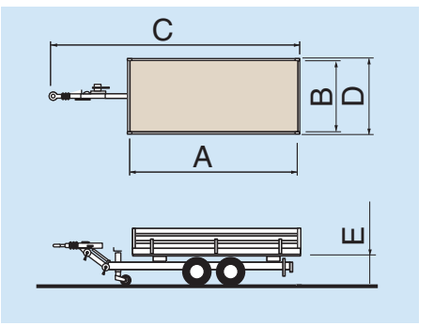

SÉRIE FLECHE EN VÉ — **SÉRIE TIMON ARTICULÉ**

	PTAC Kg	CHARGE UTILE Kg	A LONG. UTILE	B LARG. UTILE	C LONG HORS TOUT	D LARG. HORS TOUT	E HAUT. SOL	ESSIEUX	ROUES	
TRI BENNE 201 V	2000	1250	3250	1800	4880	1950	730	2x1300kg	175 R 14	TRI BENNE 201 TA
TRI BENNE 251 V	2500	1650	3250	1800	4880	1950	730	2x1300kg	175 R 14	TRI BENNE 251 TA
TRI BENNE 321 V	3200	2250	3250	1800	4880	1950	760	2x1800kg	195 R 14	TRI BENNE 321 TA
TRI BENNE 351 V	3500	2550	3250	1800	4880	1950	760	2x1800kg	195 R 14	TRI BENNE 351 TA

TRIGANO REMORQUES

Remorques exclusivement destinées à une utilisation sur le réseau routier

TRIGANO REMORQUES - Document non contractuel - 345 039 069 RCS PARIS

FRANC REMORQUES

REMORQUES TRI BENNE

Caractéristiques techniques

- Châssis mécano-soudé et galvanisé à chaud
- 2 essieux freinés à suspension caoutchouc
- Timon articulé ou flèche en Vé avec commande de frein à inertie
- Roue jockey
- Plancher bois bakélisé épaisseur 15mm
- Ridelles et poteaux amovibles (hauteur ridelles 400mm)
- Ridelle arrière à double sens d'ouverture
- Basculement par vérin hydraulique et centrale électrique 12V
- Alimentation de la pompe par une batterie montée d'origine
- Pieds de béquillage arrière
- Signalisation avec feux arrières encastrés

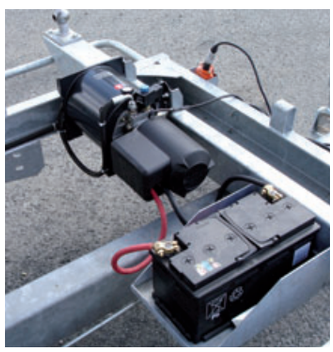

Rampes de montée en option

FABRICATION FRANÇAISE

REMORQUES
FOURGONS

Pour toutes remorques fabriquées depuis le 29/10/2012, la remise du COC* est obligatoire par le distributeur.
*Certificate Of Conformity

Anneaux d'arrimage

Fermeture par crémone verrouillable par clef

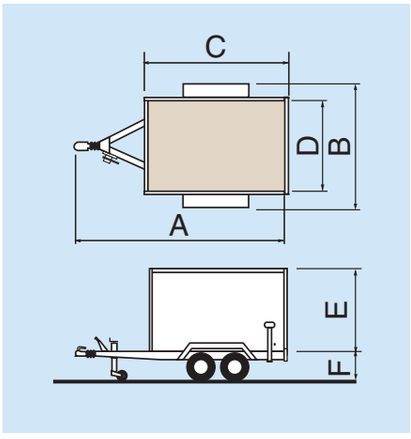

Béquilles coulissantes

Désignation	PTC	CU	Longueur hors tout	Largeur hors tout	Longueur caisse	Largeur caisse	Hauteur caisse	Hauteur plancher	Essieux	Roues	Timon
	kg	kg	A	B	C	D	E	F			
F 25 14 V 075 SF	750	380	4020	1850	2440	1260	1460	490	1 x 750 kg NF	155/70 R 13	V
F 25 14 V 075 AF	750	350	4020	1850	2440	1260	1460	490	1 x 750 kg	155/70 R 13	V
F 25 14 V 100 AF	1000	540	4020	1850	2440	1260	1460	500	1 x 1000 kg	185/70 R 13	V
F 25 14 V 130 AF	1300	820	4020	1850	2440	1260	1460	500	1 x 1300 kg	175 R 14	V
F 32 15 V 200 AF	2000	1310	3900	2000	3060	1400	1740	550	2 x 1300 kg	175 R 14	V
F 32 15 V 250 AF	2500	1810	3900	2000	3060	1400	1740	550	2 x 1300 kg	175 R 14	V

TRIGANO REMORQUES

Remorques exclusivement destinées à une utilisation sur le réseau routier

TRIGANO REMORQUES - Document non contractuel - 345 039 069 RCS PARIS

REMORQUES FOURGONS

Portes arrières à ouvertures latérales sur F 35 15

Descriptif Technique

- Châssis acier mécano-soudé
- Châssis entièrement galvanisé à chaud
- Caisse en panneaux bois avec film de protection
- Plancher bois anti-dérapant
- Garde boue acier
- Roue jockey télescopique
- 2 béquilles coulissantes à l'arrière
- Anneaux d'arrimage encastrés dans le plancher
- Porte arrière type hayon pour modèle F 25 14
- Portes arrières à ouvertures larérales pour modèle F 32 15
- Fermeture par crémone verrouillable par clé

Porte arrière type hayon sur F 25 14

Options

- Eclairage intérieur
- Rails de fixation intérieurs

FABRICATION FRANÇAISE

REMORQUES
PORTE-ENGIN

Avec option ridelle arrière et butée de rouleau

Avec option ridelle arrière et butée de rouleau

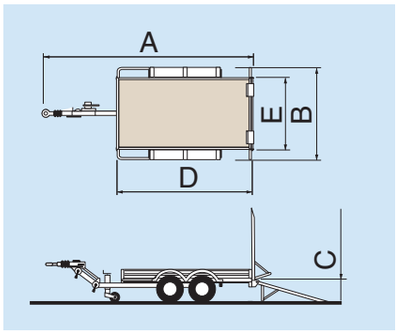

Options :

Roue de secours (fixation sur ridelle)
Convertisseur 12/24V
Ridelle arrière
Butée de rouleau
Chaînes d'arrimage
Antivol d'anneau avec support intégré sur la remorque
Boite à documents
3éme rampe de montée

Variantes :

Rampes ALU (gain de poids 40 kg par remorque)
Timon articulé "standard"
Flèche en Vé

Options

Roue de secours

Convertisseur 12/24V.

Butée de rouleau réglable

Chaînes d'arrimage

Antivol coiffant pour anneau avec support intégré sur la remorque

Série Timon	PTAC	Charge utile	Longueur hors tout	Largeur hors tout	Hauteur plateau vide	Longueur utile	Largeur utile	Essieu	Roues
Articulé	kg	kg	A	B	C	D	E		
PE 30 TA 250 AF CLASSIC	2500	1780	5765	2030	540	3000	1410	2 x 1300 kg	175 R 14 C
PE 30 TA 350 AF CLASSIC	3500	2750	5765	2030	540	3000	1410	2 x 1800 kg	185 R 14 C
PE 35 TA 350 AF CLASSIC	3500	2700	6265	2340	540	3500	1720	2 x 1800 kg	185 R 14 C
PE 35 XL TA 350 AF CLASSIC	3500	2670	6265	2500	540	3500	1890	2 x 1800 kg	185 R 14 C
PE 40 TA 350 AF CLASSIC	3500	2640	6765	2340	540	4000	1720	2 x 1800 kg	185 R 14 C
PE 40 XL TA 350 AF CLASSIC	3500	2610	6765	2500	540	4000	1890	2 x 1800 kg	185 R 14 C

TRIGANO REMORQUES

Remorques exclusivement destinées à une utilisation sur le réseau routier

TRIGANO REMORQUES - Document non contractuel - 345 039 069 RCS PARIS

FRANC
REMORQUES

REMORQUES PORTE-ENGIN

Une solution professionnelle pour tous types d'engins

Pour toutes remorques fabriquées depuis le 29/10/2012, la remise du COC* est obligatoire par le distributeur.
*Certificate Of Conformity

PTAC de 2500 à 3500 kg.

Avec option
butée de rouleau

Descriptif Technique

- Châssis mécano-boulonné et galvanisé à chaud
- Timon articulé à réglage par manivelle
- 2 rampes acier + bois
- Assistance au relevage des rampes par ressorts
- Rampes arrières réglables en largeur
- Béquillage automatique avec les rampes
- 6 points d'arrimage pour chaînes ou sangles
- Plancher feuilluré, épaisseur 30 mm
- Anneau d'attelage ou boîtier à rotule
- Roue jockey TP avec roue escamotable
- Garde boue acier

Avec option
ridelle arrière

FABRICATION FRANÇAISE

N'oubliez pas notre catalogue remorques bagagères

Pensez à notre catalogue pièces détachées et accessoires !

FRANC
REMORQUES

FABRICATION
FRANÇAISE

TRIGANO
REMORQUES

www.nuytten.com - 12-2012 – TR004130F

TRIGANO
REMORQUES

TRIGANO REMORQUES - 345 039 069 RCS PARIS
Document non contractuel, les caractéristiques sont données à titre indicatif